teCom

Technology Components

CATALOGO GENERALE 2018

L'azienda

La Tecom s.r.l. è un'azienda che può vantare 30 anni di esperienza nello sviluppo e nella produzione di catene e componenti per la movimentazione ed il trasporto.
Gli articoli presenti in questo catalogo sono progettati, fabbricati e testati in riferimento ai migliori standard qualitativi.
L'elevato contenuto tecnologico dei materiali e dei processi produttivi, pone i prodotti Tecom al vertice del settore a livello mondiale.

La tecnologia

Un sofisticato sistema cad/cam, un modernissimo impianto di produzione ed un'efficiente gestione del magazzino di prodotti finiti, permettono di accomunare ad un prodotto di elevato contenuto tecnologico la massima affidabilità.
La flessibilità, l'elevata capacità delle risorse produttive e la dinamicizzazione dei magazzini permettono una disponibilità immediata dei nostri prodotti.

Tecom S.r.l.
Via A.M. Ampére, 43 - 42017 Novellara (RE) - Italy
Tel.: (+39) 0522-651203 Fax.: (+39) 0522-756251
Web: http://www.tecomsrl.it e-mail: info@tecomsrl.it

Componenti per trasportatori

Componenti per nastri trasportatori progettati per l'industria alimentare e dell'imbottigliamento. Basi di sostegno, testate, supporti e morsetti portaguide realizzati in tecnopolimero e corredati di bulloneria inox o zincata.

Prodotti speciali

Prodotti speciali realizzati su richiesta: catene e accessori, catene a rulli, catene cardaniche, ruote per catene, curve e guide, ecc.

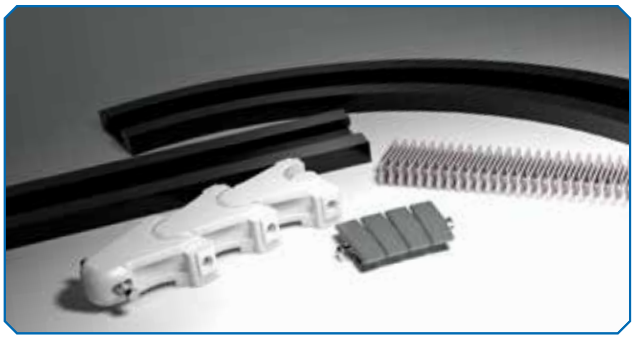

Supporti autoallineanti

Supporti autoallineanti in tecnopolimero resistenti alla corrosione. Ideali per l'industria alimentare e farmaceutica.

Componenti di sostegno e livellamento

Piedi di sostegno in tecnopolimero, acciaio zincato ed acciaio inox, tappi filettati per tubi tondi, quadri e rettangolari, idonei per applicazioni nei settori alimentare, farmaceutico e meccanico.

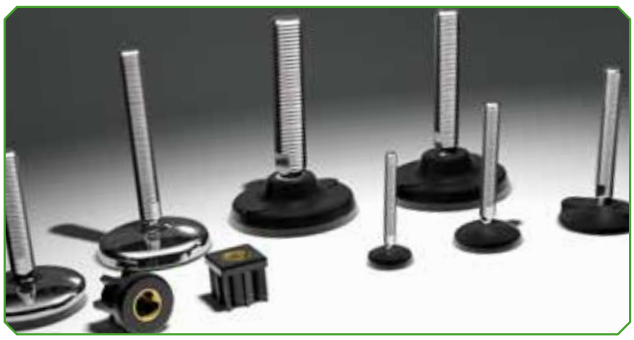

Componenti per trasportatori

Part.	Pag.
200	10
201	10
202	11
203	11
204	47
205	47
206	54
207	13
208	12
209	23
210	15
211	13
212	12
213	17
214	17
215	18
216	20
217	23
218	21
219	22
220	24
221	32
222	32
223	33
224	25
225	25
226	34
227	34
228	34
229	42
230	41
231	42
232	43
233	82
234	82
235	26
236	26
237	55
238	56
239	57
240	55
241	57
242	24
243	18
244	21
245	71
246	34
247	35
248	35
249	71
250	68
251	69
252	70
253	70
254	73
255	22
256	33
257	84
258	85
259	85
260	87
261	88
262	88
263	78
264	79
265	79
266	32
267	61
268	75
269	75
270	64
271	64
272	67
273	65
274	66
275	67
276	72
277	62
278	62
279	20
280	19
281	19
282	73
283	81
285	74
286	65
287	66
288	83
289	41
290	46
291	43
293	72
294	37
296	69
297	58
299	126
300	78
301	46
302	68
303	39
304	39
305	39
306	90
307	90
308	91
310	75
311	74
312	58
313	35
314	35
315	36
316	122
317	78
318	96
319	91
320	96
321	96
322	96
323	96
324	56
325	92
326	92
327	93
328	93
329	96
330	107
331	123
332	40
333	59
334	36
335	80
336	80
337	36
338	36
339	101
340	98
341	98
342	99
343	99
344	102
345	100
346	44
347	44
348	45
349	45
350	38
352	124
353	110
354	109
355	94
356	94
357	95
358	95
359	61
360	127
361	114
362	114
363	114
364	114
365	115
366	115
367	115
368	115
369	115
370	113
371	113
372	113
373	109
374	125
375	107
376	83
377	117
379	63
380	63
381	118
382	37
383	38
384	118
385	118
386	37
387	27
388	106
389	119
390	119
391	119
392	27
393	106
394	106
395	106
397	40
398	47
399	71
400	40
401	16
402	14
403	16
404	16
405	50
406	30
407	31
408	28
409	14
410	49
411	49
412	48
413	48
414	81
415	97
416	87
417	84
418	111
419	111
420	110
421	102
422	101
423	100
424	50
425	108
426	108
427	53
428	60
429	122
430	86
431	86
432	89
433	89
434	53
435	59
436	27
437	97
438	112
439	52
440	51
441	29
442	29
443	51
444	121
446	116
448	103
449	104
450	105
451	103
452	104
453	105
454	76
455	76
456	77
457	76
458	77
459	77
460	46
461	120

Basi di sostegno

Part. **200** pag. 10

Part. **201** pag. 10

Part. **202** pag. 11

Part. **203** pag. 11

Testate

Part. **212** pag. 12

Part. **208** pag. 12

Part. **211** pag. 13

Part. **207** pag. 13

Part. **409** pag. 14

Part. **402** pag. 14

Giunti di collegamento

Part. **210** pag. 15

Part. **210** pag. 15

Part. **403** pag. 16

Part. **404** pag. 16

Part. **401** pag. 16

Supporti portaguide

Part. **213** pag. 17

Part. **214** pag. 17

Part. **215** pag. 18

Part. **243** pag. 18

Part. **280** pag. 19

Part. **281** pag. 19

Part. **279** pag. 20

Part. **216** pag. 20

Part. **218** pag. 21

Part. **244** pag. 21

Part. **255** pag. 22

Part. **219** pag. 22

Part. **217** pag. 23

Part. **209** pag. 23

Part. **220** pag. 24

Part. **242** pag. 24

Part. **224** pag. 25

Part. **225** pag. 25

Part. **236** pag. 26

Part. **235** pag. 26

Part. **387** pag. 27

Part. **392** pag. 27

New

Part. **436** pag. 27

Part. **408** pag. 28

Part. **408** pag. 28

New

Part. **442** pag. 29

New

Part. **441** pag. 29

Tiranti di serraggio

Part. 406 pag. 30
Part. 407 pag. 31

Testine supporti

Part. 222 pag. 32
Part. 221 pag. 32
Part. 266 pag. 32
Part. 223 pag. 33
Part. 256 pag. 33

Volantini e maniglie

Part. 226 pag. 34
Part. 227 pag. 34
Part. 228 pag. 34
Part. 246 pag. 34
Part. 247 pag. 35
Part. 248 pag. 35
Part. 313 pag. 35
Part. 314 pag. 35
Part. 315 pag. 36
Part. 334 pag. 36
Part. 337 pag. 36
Part. 338 pag. 36
Part. 382 pag. 37
Part. 386 pag. 37
Part. 294 pag. 37
Part. 383 pag. 38
Part. 350 pag. 38
Part. 303 pag. 39
Part. 304 pag. 39
Part. 305 pag. 39
Part. 397 pag. 40
Part. 400 pag. 40
Part. 332 pag. 40

Morsetti portaguide

Part. 230 pag. 41
Part. 289 pag. 41
Part. 229 pag. 42
Part. 231 pag. 42
Part. 232 pag. 43
Part. 291 pag. 43
Part. 346 pag. 44
Part. 347 pag. 44
Part. 348 pag. 45
Part. 349 pag. 45
Part. 290 pag. 46
Part. 301 pag. 46
New Part. 460 pag. 46
New Part. 398 pag. 47
Part. 204 pag. 47
Part. 205 pag. 47
Part. 412 pag. 48
Part. 413 pag. 48
Part. 410 pag. 49
Part. 411 pag. 49
Part. 405 pag. 50
Part. 424 pag. 50
New Part. 443 pag. 51
New Part. 440 pag. 51
New Part. 439 pag. 52
Part. 427 pag. 53
Part. 434 pag. 53

Morsetti

Part. **206** pag. 54

Part. **237** pag. 55

Part. **240** pag. 55

Part. **238** pag. 56

Part. **324** pag. 56

Part. **239** pag. 57

Part. **241** pag. 57

Part. **297** pag. 58

Part. **312** pag. 58

Part. **435** pag. 59

Part. **333** pag. 59

Pattini

Part. **428** pag. 60

Part. **267** pag. 61

Part. **359** pag. 61

Gruppi tenditori

Part. **277** pag. 62

Part. **278** pag. 62

Rullini sostegno ritorno

Part. **379** pag. 63

Part. **380** pag. 63

Part. **270** pag. 64

Part. **271** pag. 64

Part. **273** pag. 65

Part. **286** pag. 65

Part. **287** pag. 66

Part. **274** pag. 66

Part. **275** pag. 67

Part. **272** pag. 67

Part. **302** pag. 68

Part. **250** pag. 68

Part. **251** pag. 69

Part. **296** pag. 69

Part. **252** pag. 70

Part. **253** pag. 70

Part. **249** pag. 71

Part. **245** pag. 71

Part. **399** pag. 71

Part. **293** pag. 72

Part. **276** pag. 72

Part. **254** pag. 73

Part. **282** pag. 73

ergo Components

Rinvio catena

Part. 311 pag. 74

Part. 285 pag. 74

Part. 310 pag. 75

Part. 268 pag. 75

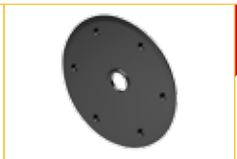
Part. 269 pag. 75

New

Part. 455 pag. 76

New

Part. 454 pag. 76

New

Part. 457 pag. 76

New
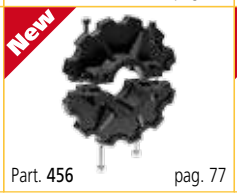
Part. 456 pag. 77

New

Part. 458 pag. 77

New

Part. 459 pag. 77

Gruppi volventi

Part. 300 pag. 78

Part. 317 pag. 78

Part. 263 pag. 78

Part. 264 pag. 79

Part. 265 pag. 79

Tappi

Part. 336 pag. 80

Part. 335 pag. 80

Part. 283 pag. 81

Part. 414 pag. 81

Cerniere

Part. 233 pag. 82

Part. 234 pag. 82

Anelli di fermo

Part. 288 pag. 83

Part. 376 pag. 83

Moduli di trasferimento

Part. 257 pag. 84

Part. 417 pag. 84

Part. 258 pag. 85

Part. 259 pag. 85

Part. 430 pag. 86

Part. 431 pag. 86

Part. 260 pag. 87

Part. 416 pag. 87

Part. 261 pag. 88

Part. 262 pag. 88

Part. 432 pag. 89

Part. 433 pag. 89

Guide prodotto e accessori

Part. 306 pag. 90

Part. 307 pag. 90

Part. 308 pag. 91

Part. 319 pag. 91

Part. 325 pag. 92

Part. 326 pag. 92

Part. 327 pag. 93

Part. 328 pag. 93

Part. 355 pag. 94

Part. 356 pag. 94

Part. 357 pag. 95

Part. 358 pag. 95

Part. 329 pag. 96

Part. 320 - 321 - 322 - 323 pag. 96

Part. 318 pag. 96

Part. 415 pag. 97

New

Part. 437 pag. 97

Part. 340 pag. 98

Part. 341 pag. 98

Part. 342 pag. 99

Part. 343 pag. 99

Part. 345 pag. 100

Part. 423 pag. 100

Part. 339 pag. 101

Part. 422 pag. 101

Part. 344 pag. 102

Part. 421 pag. 102

New

Part. 448 pag. 103

New

Part. 451 pag. 103

New

Part. 449 pag. 104

New

Part. 452 pag. 104

New

Part. 450 pag. 105

New

Part. 453 pag. 105

Part. 388 pag. 106

Part. 393 pag. 106

Part. 394 pag. 106

Part. 395 pag. 106

Part. 330 pag. 107

Part. 375 pag. 107

Part. 426 pag. 108

Part. 425 pag. 108

Part. 373 pag. 109

Part. 354 pag. 109

Part. 420 pag. 110

Part. 353 pag. 110

Part. 419 pag. 111

Part. 418 pag. 111

New

Part. 438 pag. 112

Part. 370 pag. 113

Part. 371 pag. 113

Part. 372 pag. 113

Guide catena e accessori

Part. 361 pag. 114

Part. 362 pag. 114

Part. 363 pag. 114

Part. 364 pag. 114

Part. 365 pag. 115

Part. 366 pag. 115

Part. 367 pag. 115

Part. 368 pag. 115

Part. 369 pag. 115

New

Part. 446 pag. 116

Part. 377 pag. 117

Part. 381 pag. 118

Part. 384 pag. 118

Part. 385 pag. 118

Part. 389 pag. 119

Part. 390 pag. 119

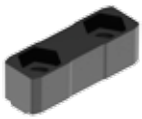
Part. 391 pag. 119

New

Part. 461 pag. 120

New

Part. 444 pag. 121

Elementi per cambio formato

Part. 429 pag. 122

Part. 316 pag. 122

Part. 331 pag. 123

Part. 352 pag. 124

Part. 374 pag. 125

Part. 299 pag. 126

Controllo linea

Part. 360 pag. 127

Basi di sostegno

Part. 200 Base di sostegno
(a tre braccia)

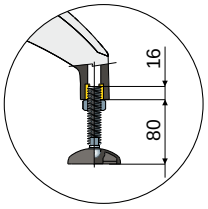

Sporgenza Max consigliata

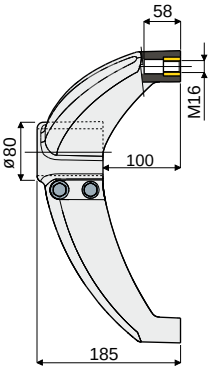

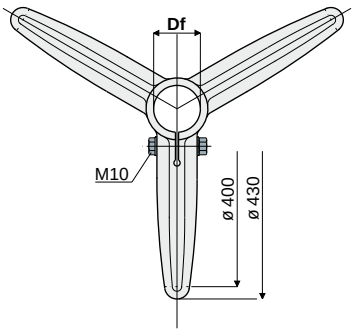

Df Foro per tubi da (mm)	(Pollici)	Bulloneria in acciaio zincato Codice	Bulloneria in acciaio inox AISI 304 Codice	Carico sfilamento tubo (N)	Carico statico max. applicabile (N)
60,3	2"	200 / 80588	200 / 80589	9600	15800
50,8	-	200 / 82070	200 / 82071		
48,3	1"1/2	200 / 80590	200 / 80591		
42,4	1"1/4	200 / 80592	200 / 80593		
40x40	tubo quadro	200 / 85108	200 / 85109		
45x45	tubo quadro	200 / 80271	200 / 80753		

MATERIALI: Base in poliammide rinforzata colore nero; boccole filettate in ottone, bulloneria di serraggio in acciaio inox AISI 304 o acciaio zincato.
CARATTERISTICHE: Coppia massima di serraggio 3,6 Kg·m.
CONFEZIONE: 8 pezzi.
A RICHIESTA:
- **Basi:** In polipropilene rinforzato, in varie colorazioni.
- **Confezioni:** Fuori standard.
- **Assemblaggio di:** Viti, dadi, rosette.

Part. 201 Base di sostegno
(a due braccia a 120°)

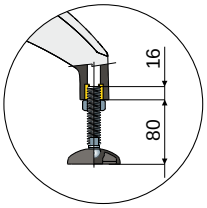

Sporgenza Max consigliata

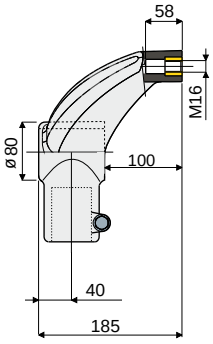

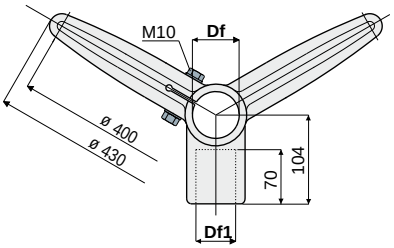

Df Foro per tubi da (mm)	(Pollici)	Df1 Foro per tubi da (mm)	(Pollici)	Bulloneria in acciaio zincato Codice	Bulloneria in acciaio inox AISI 304 Codice	Carico sfilamento tubo (N)	Carico statico max. applicabile (N)
60,3	2"	48,3	1"1/2	201 / 80612	201 / 80613	9600	15800
60,3	2"	42,4	1"1/4	201 / 80614	201 / 80615		
50,8	-	48,3	-	201 / 83200	201 / 83201		
50,8	-	42,4	-	201 / 83202	201 / 83203		
48,3	1"1/2	48,3	1"1/2	201 / 80616	201 / 80617		
48,3	1"1/2	42,4	1"1/4	201 / 80618	201 / 80619		
42,4	1"1/4	42,4	1"1/4	201 / 80620	201 / 80621		

MATERIALI: Base in poliammide rinforzata colore nero; boccole filettate in ottone, bulloneria di serraggio in acciaio inox AISI 304 o acciaio zincato.
CARATTERISTICHE: Coppia massima di serraggio 3,6 Kg·m.
CONFEZIONE: 8 pezzi.
A RICHIESTA:
- **Basi:** In polipropilene rinforzato, in varie colorazioni.
- **Confezioni:** Fuori standard.
- **Assemblaggio di:** Viti, dadi, rosette.

Basi di sostegno

Base di sostegno
(a due braccia a 180°)

Part. **202**

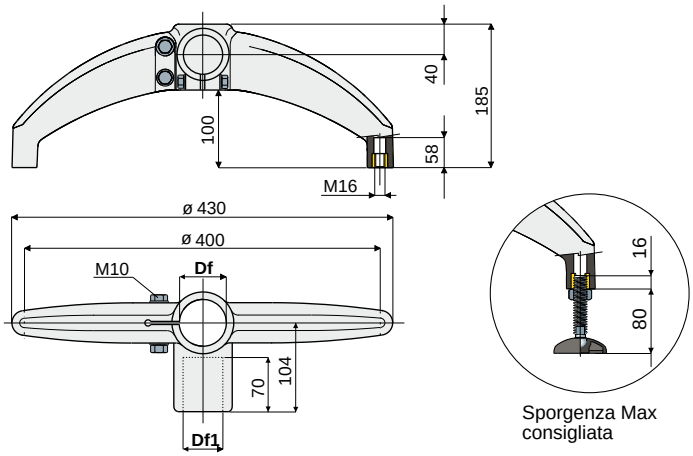

Df Foro per tubi da (mm)	(Pollici)	Df1 Foro per tubi da (mm)	(Pollici)	Bulloneria in acciaio zincato Codice	Bulloneria in acciaio inox AISI 304 Codice	Carico sfilamento tubo (N)	Carico statico max. applicabile (N)
60,3	2"	48,3	1"1/2	**202 / 80622**	**202 / 80623**	9600	15800
60,3	2"	42,4	1"1/4	**202 / 80624**	**202 / 80625**		
50,8	-	48,3	-	**202 / 83204**	**202 / 83205**		
50,8	-	42,4	-	**202 / 83206**	**202 / 83207**		
48,3	1"1/2	48,3	1"1/2	**202 / 80626**	**202 / 80627**		
48,3	1"1/2	42,4	1"1/4	**202 / 80628**	**202 / 80629**		
42,4	1"1/4	42,4	1"1/4	**202 / 80630**	**202 / 80631**		

MATERIALI: Base in poliammide rinforzata colore nero; boccole filettate in ottone; bulloneria di serraggio in acciaio inox AISI 304 o acciaio zincato.
CARATTERISTICHE: Coppia massima di serraggio 3,6 Kg·m.
CONFEZIONE: 8 pezzi.
A RICHIESTA:

- **Basi:** In polipropilene rinforzato, in varie colorazioni.
- **Confezioni:** Fuori standard.
- **Assemblaggio di:** Viti, dadi, rosette.

Base di sostegno
(a due braccia a 180°)

Part. **203**

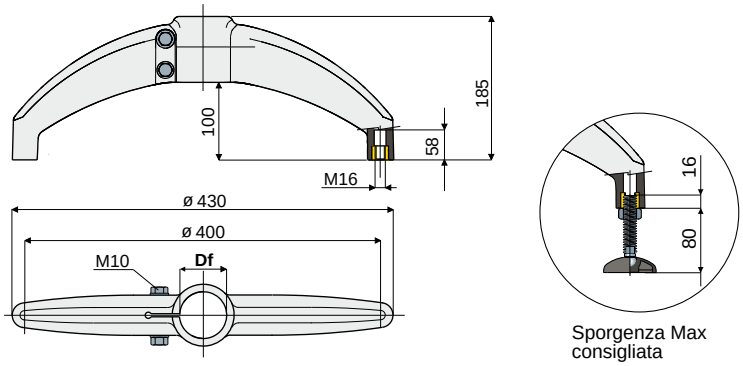

Df Foro per tubi da (mm)	(Pollici)	Bulloneria in acciaio zincato Codice	Bulloneria in acciaio inox AISI 304 Codice	Carico sfilamento tubo (N)	Carico statico max. applicabile (N)
60,3	2"	**203 / 80632**	**203 / 80633**	9600	15800
50,8	-	**203 / 82998**	**203 / 82999**		
48,3	1"1/2	**203 / 80634**	**203 / 80635**		
42,4	1"1/4	**203 / 80636**	**203 / 80637**		

MATERIALI: Base in poliammide rinforzata colore nero; boccole filettate in ottone; bulloneria di serraggio in acciaio inox AISI 304 o acciaio zincato.
CARATTERISTICHE: Coppia massima di serraggio 3,6 Kg·m.
CONFEZIONE: 8 pezzi.
A RICHIESTA:

- **Basi:** In polipropilene rinforzato, in varie colorazioni.
- **Confezioni:** Fuori standard.
- **Assemblaggio di:** Viti, dadi, rosette.

Testate

Part. 212 Testata di appoggio

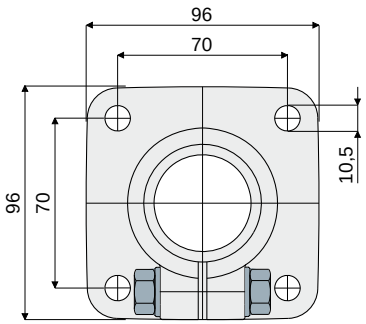

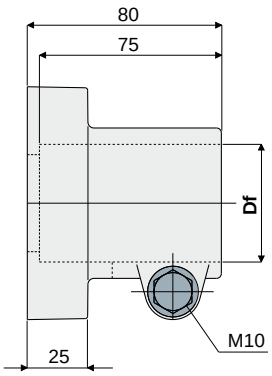

Df Foro per tubi da (mm)	(Pollici)	Bulloneria in acciaio zincato Codice	Bulloneria in acciaio inox AISI 304 Codice
48,3	1"1/2	**212 / 80650**	**212 / 80651**
50,8	-	**212 / 83208**	**212 / 83110**

MATERIALI: Testata in poliammide rinforzata colore nero; bulloneria di serraggio in acciaio inox AISI 304 o acciaio zincato.
CARATTERISTICHE: Coppia massima di serraggio 3,6 Kg·m.
CONFEZIONE: 8 pezzi.
A RICHIESTA:

- **Testate:** In polipropilene rinforzato, in varie colorazioni.
- **Confezioni:** Fuori standard.
- **Assemblaggio di:** Viti, dadi, rosette.

Part. 208 Testata di appoggio

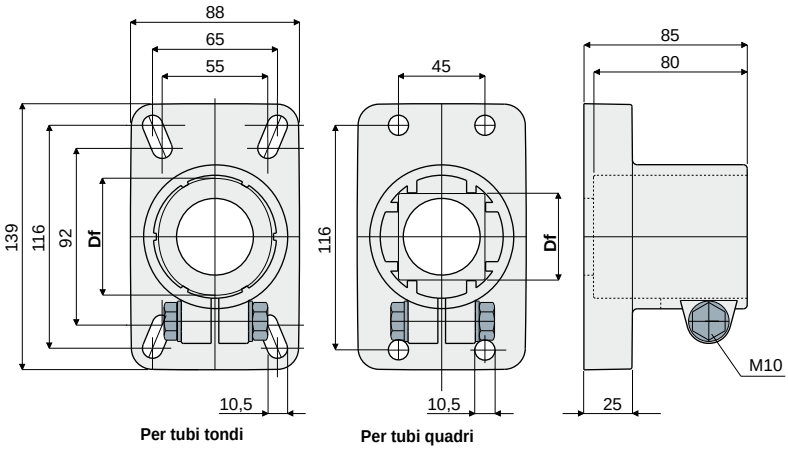

Df Foro per tubi da (mm)	(Pollici)	Bulloneria in acciaio zincato Codice	Bulloneria in acciaio inox AISI 304 Codice
60,3	2"	**208 / 80764**	**208 / 80765**
50,8	-	**208 / 82072**	**208 / 82073**
48,3	1"1/2	**208 / 80766**	**208 / 80767**
42,4	1"1/4	**208 / 80768**	**208 / 80769**
40x40	tubo quadro	**208 / 85110**	**208 / 85111**
45x45	tubo quadro	**208 / 80770**	**208 / 80771**

MATERIALI: Testata in poliammide rinforzata colore nero; bulloneria di serraggio in acciaio inox AISI 304 o acciaio zincato.
CARATTERISTICHE: Coppia massima di serraggio 3,6 Kg·m.
CONFEZIONE: 8 pezzi.
A RICHIESTA:

- **Testate:** In polipropilene rinforzato, in varie colorazioni.
- **Confezioni:** Fuori standard.
- **Assemblaggio di:** Viti, dadi, rosette.

Testate

Testata sostegno laterale Part. 211

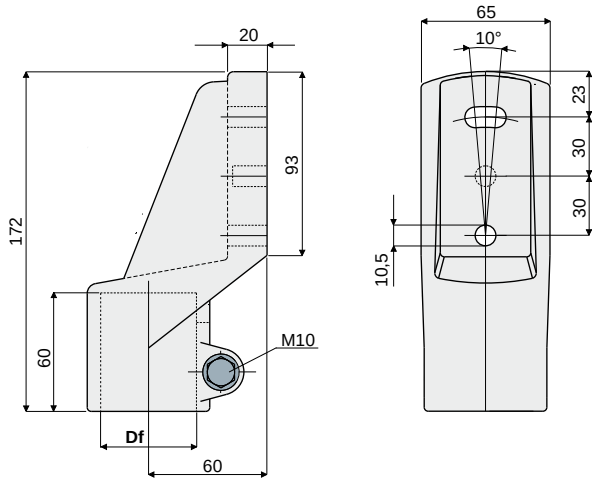

Df Foro per tubi da		Bulloneria in acciaio zincato	Bulloneria in acciaio inox AISI 304
(mm)	(Pollici)	Codice	Codice
48,3	1"1/2	**211 / 80648**	**211 / 80649**

MATERIALI: Testata in poliammide rinforzata colore nero; bulloneria di serraggio in acciaio inox AISI 304 o acciaio zincato.
CARATTERISTICHE: Coppia massima di serraggio 3,6 Kg·m.
CONFEZIONE: 8 pezzi.
A RICHIESTA:

- **Testate:** In polipropilene rinforzato, in varie colorazioni.
- **Confezioni:** Fuori standard.
- **Assemblaggio di:** Viti, dadi, rosette.

Testata sostegno laterale Part. 207

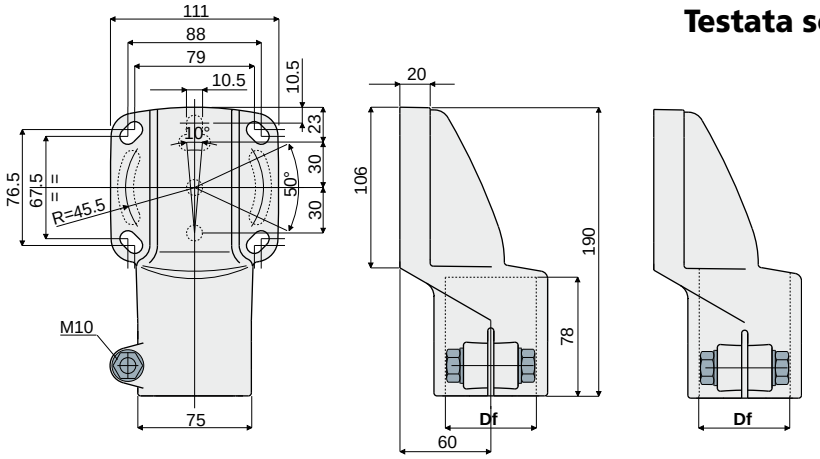

Df Foro per tubi da		Bulloneria in acciaio zincato	Bulloneria in acciaio inox AISI 304
(mm)	(Pollici)	Codice	Codice
60,3	2"	**207 / 80790**	**207 / 80791**
50,8	-	**207 / 83210**	**207 / 83211**
48,3	1"1/2	**207 / 80792**	**207 / 80793**
42,4	1"1/4	**207 / 80794**	**207 / 80795**
40x40	tubo quadro	**207 / 85112**	**207 / 85113**
45x45	tubo quadro	**207 / 80796**	**207 / 80797**
48,3	foro passante	**207 / 82632**	**207 / 82633**

MATERIALI: Testata in poliammide rinforzata colore nero; bulloneria di serraggio in acciaio inox AISI 304 o acciaio zincato.
CARATTERISTICHE: Coppia massima di serraggio 3,6 Kg·m.
CONFEZIONE: 8 pezzi.
A RICHIESTA:

- **Testate:** In polipropilene rinforzato, in varie colorazioni.
- **Confezioni:** Fuori standard.
- **Assemblaggio di:** Viti, dadi, rosette.

Testate

Part. 409 Testata di sostegno laterale

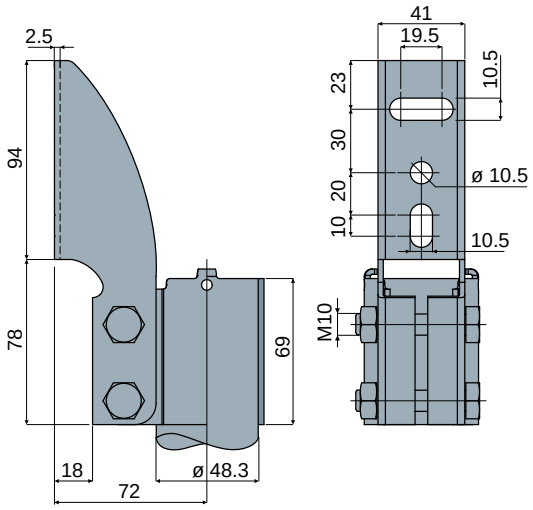

Codice
409 / 84440

MATERIALI: Testata e bulloneria in acciaio inox AISI 304.
CARATTERISTICHE: Fornito completo di bulloneria.
CONFEZIONE: 8 pezzi.
A RICHIESTA:
- Confezioni: Fuori standard.
- Assemblaggio di: Viti, dadi, rosette.

Esempio di applicazione

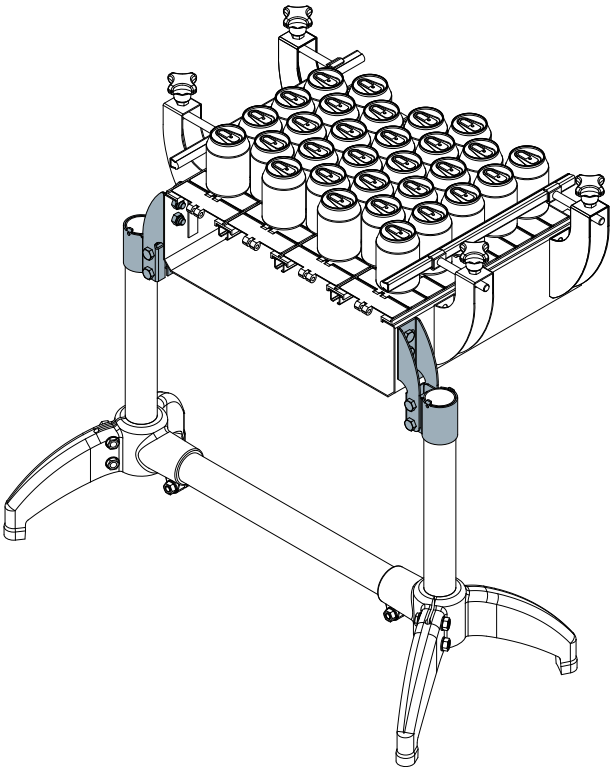

Part. 402 Testata di appoggio

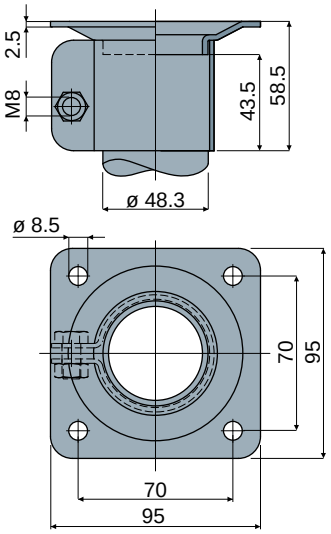

Codice
402 / 84324

MATERIALI: Testata e bulloneria in acciaio inox AISI 304.
CARATTERISTICHE: Fornito completo di bulloneria.
CONFEZIONE: 8 pezzi.
A RICHIESTA:
- Confezioni: Fuori standard.
- Assemblaggio di: Viti, dadi, rosette.

Esempio di applicazione

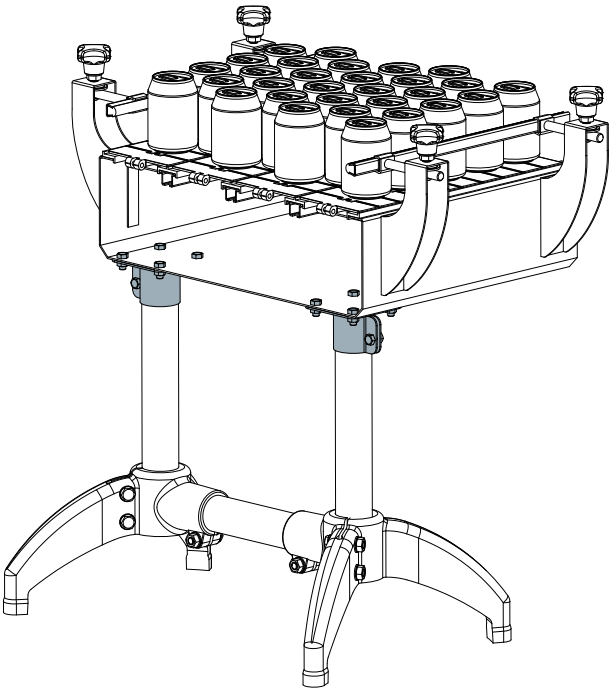

Giunti di collegamento

Giunto di collegamento per tubi tondi

Part. **210**

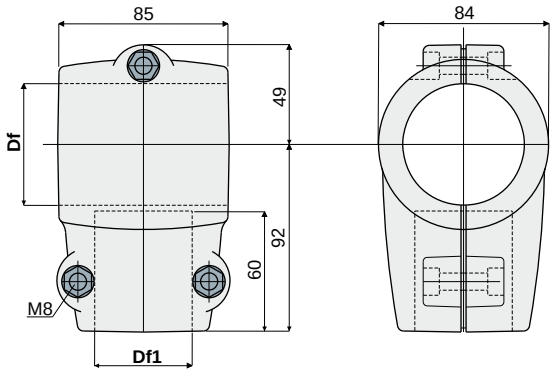

Df Foro per tubi da		Df1 Foro per tubi da		Bulloneria in acciaio zincato	Bulloneria in acciaio inox AISI 304
(mm)	(Pollici)	(mm)	(Pollici)	Codice	Codice
60,3	2"	48,3	1"1/2	**210 / 80638**	**210 / 80639**
60,3	2"	42,4	1"1/4	**210 / 80640**	**210 / 80641**
48,3	1"1/2	48,3	1"1/2	**210 / 80642**	**210 / 80643**
48,3	1"1/2	42,4	1"1/4	**210 / 80644**	**210 / 80645**
42,4	1"1/4	42,4	1"1/4	**210 / 80646**	**210 / 80647**

MATERIALI: Giunto in poliammide rinforzata colore nero; bulloneria di serraggio in acciaio inox AISI 304 o acciaio zincato.
CARATTERISTICHE: Coppia massima di serraggio 2 Kg·m.
CONFEZIONE: 8 pezzi.
A RICHIESTA:

- **Giunti:** In polipropilene rinforzato, in varie colorazioni.
- **Confezioni:** Fuori standard.
- **Assemblaggio di:** Viti e dadi.

Giunto di collegamento per tubi quadri

Part. **210**

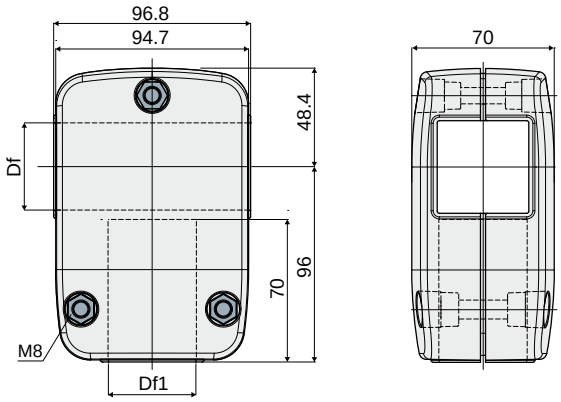

Df Foro per tubi da	Df1 Foro per tubi da	Bulloneria in acciaio zincato	Bulloneria in acciaio inox AISI 304
(mm)	(mm)	Codice	Codice
40x40	40x40	**210 / 85114**	**210 / 85115**
45x45	45x45	**210 / 84132**	**210 / 84133**

MATERIALI: Giunto in poliammide rinforzata colore nero; bulloneria di serraggio in acciaio inox AISI 304 o acciaio zincato.
CARATTERISTICHE: Coppia massima di serraggio 2 Kg·m.
CONFEZIONE: 8 pezzi.
A RICHIESTA:

- **Giunti:** In polipropilene rinforzato, in varie colorazioni.
- **Confezioni:** Fuori standard.
- **Assemblaggio di:** Viti e dadi.

Giunti di collegamento

Part. 403 Giunto di collegamento

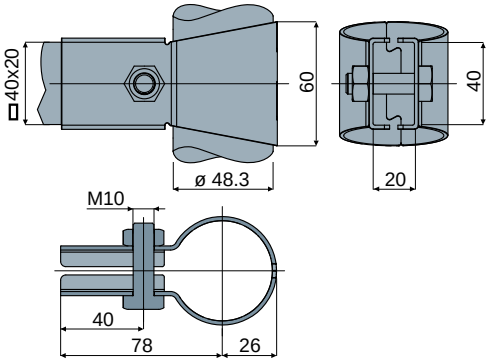

Esempio di applicazione

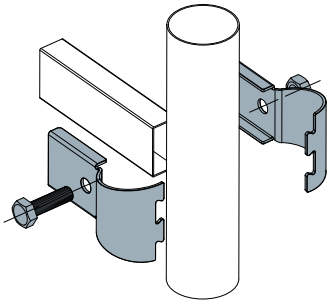

Codice
403 / 84325

MATERIALI: Giunto e bulloneria in acciaio inox AISI 304.
CARATTERISTICHE: Fornito completo di bulloneria.
CONFEZIONE: 8 pezzi.
A RICHIESTA:
- Confezioni: Fuori standard.
- Assemblaggio di: Viti, dadi, rosette.

Part. 404 Giunto di collegamento

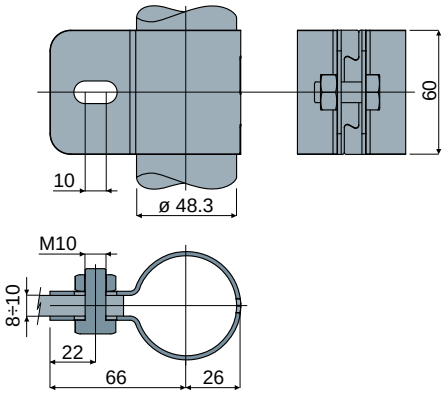

Esempio di applicazione

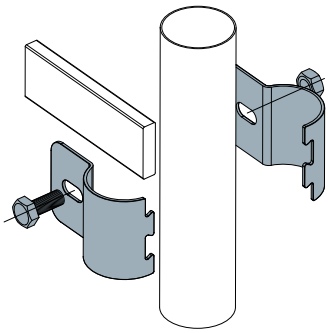

Codice
404 / 84326

MATERIALI: Giunto e bulloneria in acciaio inox AISI 304.
CARATTERISTICHE: Fornito completo di bulloneria.
CONFEZIONE: 8 pezzi.
A RICHIESTA:
- Confezioni: Fuori standard.
- Assemblaggio di: Viti, dadi, rosette.

Part. 401 Giunto di collegamento

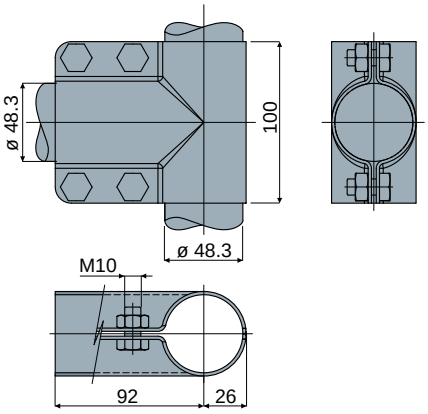

Esempio di applicazione

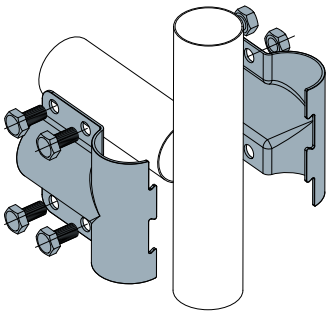

Codice
401 / 84323

MATERIALI: Giunto e bulloneria in acciaio inox AISI 304.
CARATTERISTICHE: Fornito completo di bulloneria.
CONFEZIONE: 8 pezzi.
A RICHIESTA:
- Confezioni: Fuori standard.
- Assemblaggio di: Viti, dadi, rosette.

Supporti portaguide

Supporto portaguide Part. 213

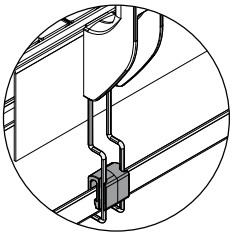

Predisposizione per sostegno raccogliocce (vedi pag. 26)

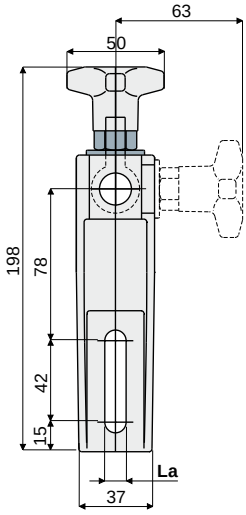

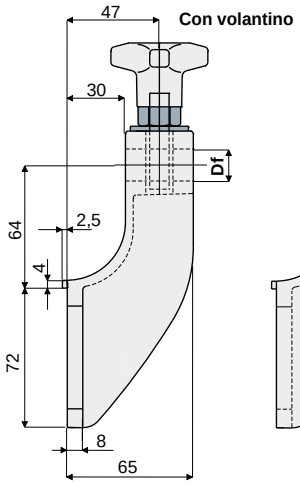

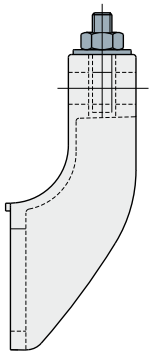

La (asola da 9 mm)			La (asola da 11 mm)		
Df Foro per perno da	Con pomello	Con dado	Df Foro per perno da	Con pomello	Con dado
(mm)	Codice	Codice	(mm)	Codice	Codice
12	213 / 81176	213 / 82105	12	213 / 80652	213 / 80653
14	213 / 82102	213 / 82107	14	213 / 80654	213 / 80655
16	213 / 82104	213 / 82109	16	213 / 80656	213 / 80657

MATERIALI: Supporto e volantino in poliammide rinforzata colore nero; inserto esagonale in ottone nichelato; tirante ad occhio, dado e rosetta in acciaio inox AISI 304.
CARATTERISTICHE: Coppia massima di serraggio 4 Kg·m.
CONFEZIONE: 24 pezzi.
A RICHIESTA:

- **Supporti:** In polipropilene rinforzato, in varie colorazioni.
- **Confezioni:** Fuori standard.

Supporto portaguide (con testina tipo orientabile) Part. 214

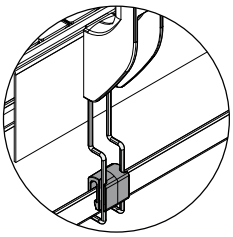

Predisposizione per sostegno raccogliocce (vedi pag. 26)

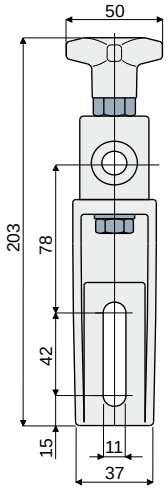

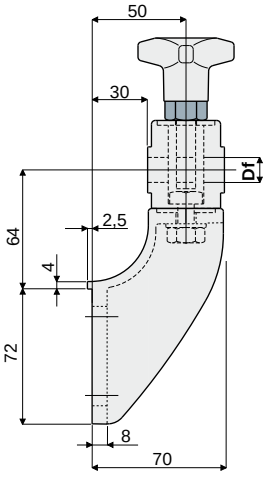

Df Foro per perno da (mm)	Codice
12	214 / 80755
14	214 / 80756
16	214 / 80757

MATERIALI: Supporto e volantino in poliammide rinforzata colore nero; inserto esagonale in ottone nichelato; tirante ad occhio, vite dado e rosette in acciaio inox AISI 304.
CARATTERISTICHE: Coppia massima di serraggio 4 Kg·m.
CONFEZIONE: 24 pezzi.
A RICHIESTA:

- **Supporti:** In polipropilene rinforzato, in varie colorazioni.
- **Confezioni:** Fuori standard.

Supporti portaguide

Part. 215 Supporto portaguide
(con testina tipo orientabile)

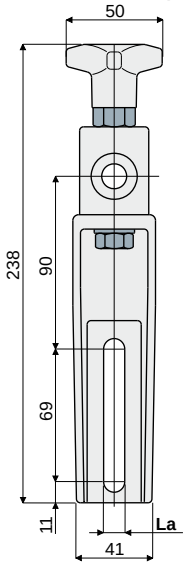

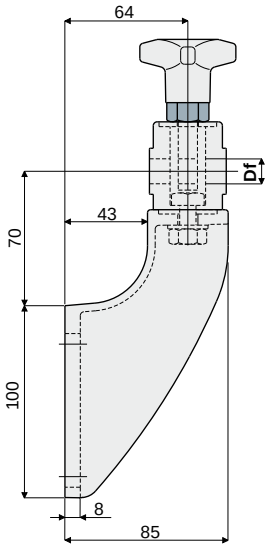

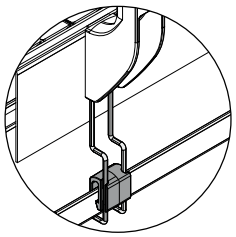

Predisposizione per sostegno raccogligocce (vedi pag. 26)

Df Foro per perno da (mm)	La (asola da 9 mm) Codice	La (asola da 11 mm) Codice
12	**215 / 82106**	**215 / 80658**
14	**215 / 82108**	**215 / 80659**
16	**215 / 82110**	**215 / 80660**

MATERIALI: Supporto e volantino in poliammide rinforzata colore nero; inserto esagonale in ottone nichelato; tirante ad occhio, vite dado e rosette in acciaio inox AISI 304.
CARATTERISTICHE: Coppia massima di serraggio 4 Kg·m.
CONFEZIONE: 24 pezzi.
A RICHIESTA:
- **Supporti:** In polipropilene rinforzato, in varie colorazioni.
- **Confezioni:** Fuori standard.

Part. 243 Supporto portaguide
(tipo rinforzato, per testina orientabile)

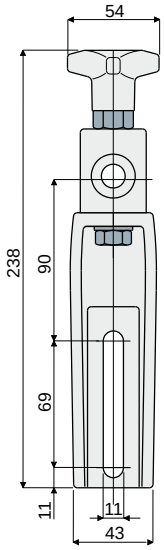

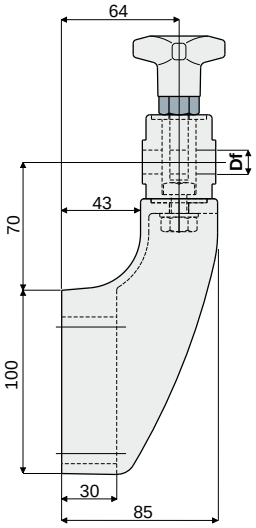

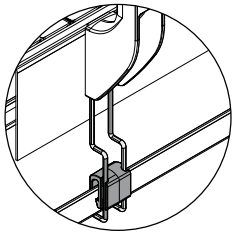

Predisposizione per sostegno raccogligocce (vedi pag. 26)

Df Foro per perno da (mm)	Codice
12	**243 / 81003**
14	**243 / 81004**
16	**243 / 81005**

MATERIALI: Supporto e volantino in poliammide rinforzata colore nero; inserto esagonale in ottone nichelato; tirante ad occhio, vite dado e rosette in acciaio inox AISI 304.
CARATTERISTICHE: Da utilizzare nelle applicazioni maggiormente sollecitate, consigliato nei nastri a più vie, in accumulo, in curva. Coppia massima di serraggio 4 Kg·m.
CONFEZIONE: 24 pezzi.
A RICHIESTA:
- **Supporti:** In polipropilene rinforzato, in varie colorazioni.
- **Confezioni:** Fuori standard.

Supporti portaguide

Supporto portaguide
(con testina orientabile tipo alto)

Part. **280**

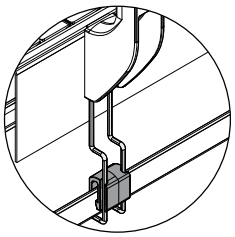

Predisposizione per sostegno raccogligocce (vedi pag. 26)

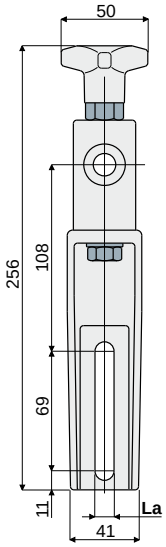

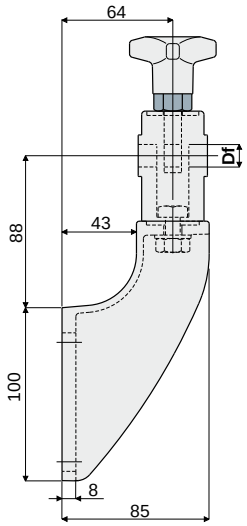

Df Foro per perno da (mm)	La (asola da 9 mm) Codice	La (asola da 11 mm) Codice
12	**280 / 82150**	**280 / 82127**
14	**280 / 82151**	**280 / 82128**
16	**280 / 82152**	**280 / 82129**

MATERIALI: Supporto e volantino in poliammide rinforzata colore nero; inserto esagonale in ottone nichelato; tirante ad occhio, vite dado e rosette in acciaio inox AISI 304.
CARATTERISTICHE: Coppia massima di serraggio 4 Kg·m.
CONFEZIONE: 24 pezzi.
A RICHIESTA:
- **Supporti:** In polipropilene rinforzato, in varie colorazioni.
- **Confezioni:** Fuori standard.

Supporto portaguide
(tipo rinforzato, con testina orientabile tipo alto)

Part. **281**

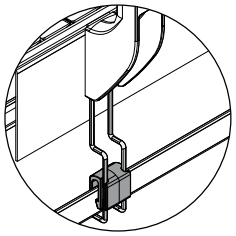

Predisposizione per sostegno raccogligocce (vedi pag. 26)

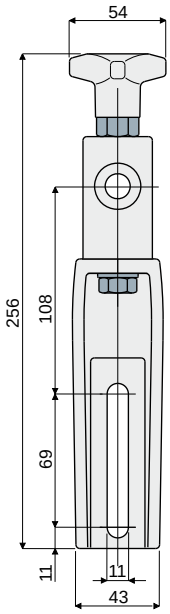

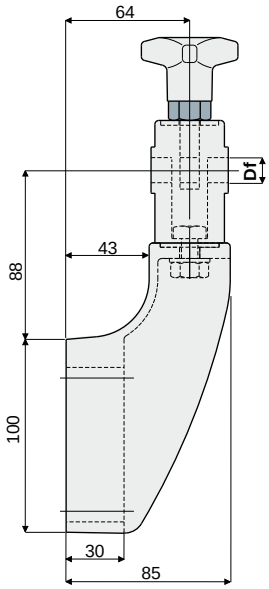

Df Foro per perno da (mm)	Codice
12	**281 / 82130**
14	**281 / 82131**
16	**281 / 82132**

MATERIALI: Supporto e volantino in poliammide rinforzata colore nero; inserto esagonale in ottone nichelato; tirante ad occhio, vite dado e rosette in acciaio inox AISI 304.
CARATTERISTICHE: Da utilizzare nelle applicazioni maggiormente sollecitate, consigliato nei nastri a più vie, in accumulo, in curva. Coppia massima di serraggio 4 Kg·m.
CONFEZIONE: 24 pezzi.
A RICHIESTA:
- **Supporti:** In polipropilene rinforzato, in varie colorazioni.
- **Confezioni:** Fuori standard.

Supporti portaguide

Part. 279 Supporto portaguide
(con testina orientabile di tipo alto)

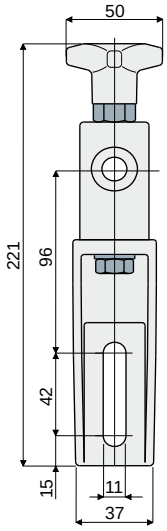

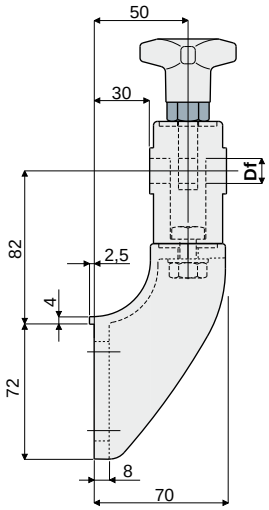

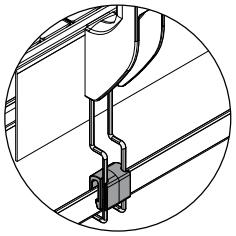

Predisposizione per sostegno raccogligocce (vedi pag. 26)

Df Foro per perno da (mm)	Codice
12	279 / 82124
14	279 / 82125
16	279 / 82126

MATERIALI: Supporto e volantino in poliammide rinforzata colore nero; inserto esagonale in ottone nichelato; tirante ad occhio, vite dado e rosette in acciaio inox AISI 304.
CARATTERISTICHE: Coppia massima di serraggio 4 Kg·m.
CONFEZIONE: 24 pezzi.
A RICHIESTA:
- **Supporti:** In polipropilene rinforzato, in varie colorazioni.
- **Confezioni:** Fuori standard.

Part. 216 Supporto portaguide
(con testina orientabile in metallo)

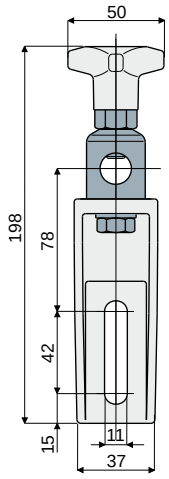

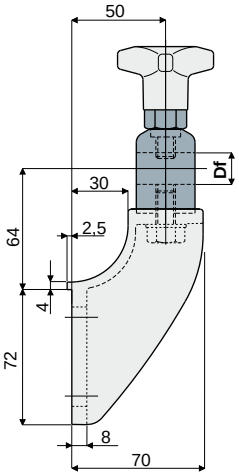

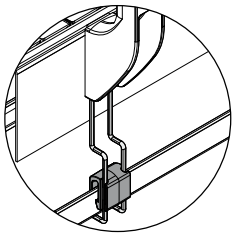

Predisposizione per sostegno raccogligocce (vedi pag. 26)

Df Foro per perno da (mm)	Testina in ottone nichelato Codice	Testina in acciaio inox AISI 304 Codice
14 - 16	216 / 80758	216 / 80759

MATERIALI: Supporto e volantino in poliammide rinforzata colore nero; testina in acciaio inox AISI 304 o ottone nichelato; inserto esagonale in ottone nichelato; vite dado e rosetta in acciaio inox AISI 304.
CARATTERISTICHE: Possibilità di utilizzare perni di diametro 14 e 16 mm. Coppia massima di serraggio 4 Kg·m.
CONFEZIONE: 24 pezzi.
A RICHIESTA:
- **Supporti:** In polipropilene rinforzato, in varie colorazioni.
- **Confezioni:** Fuori standard.

Supporti portaguide

Supporto portaguide
(con testina orientabile in metallo)

Part. **218**

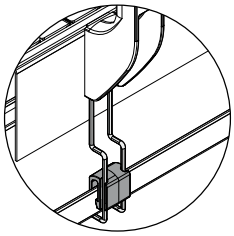

Predisposizione per sostegno raccogligocce (vedi pag. 26)

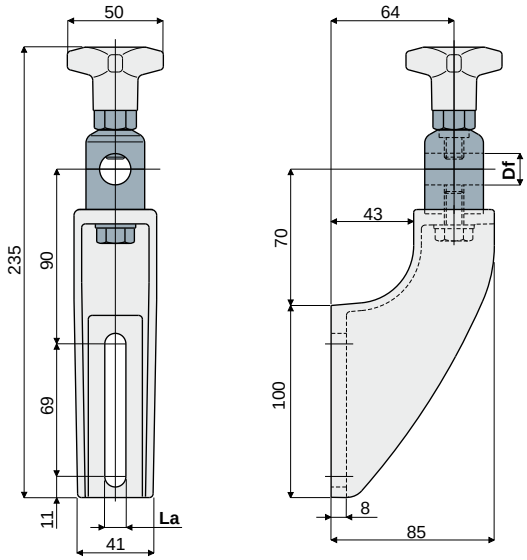

La (asola da 9 mm)		
Df Foro per perno da	Testina in ottone nichelato	Testina in acciaio inox AISI 304
(mm)	Codice	Codice
14 - 16	**218 / 82112**	**218 / 82113**

La (asola da 11 mm)		
Df Foro per perno da	Testina in ottone nichelato	Testina in acciaio inox AISI 304
(mm)	Codice	Codice
14 - 16	**218 / 80662**	**218 / 80663**

MATERIALI: Supporto e volantino in poliammide rinforzata colore nero; testina in acciaio inox AISI 304 o ottone nichelato; inserto esagonale in ottone nichelato; vite dado e rosetta in acciaio inox AISI 304.

CARATTERISTICHE: Possibilità di utilizzare perni di diametro 14 e 16 mm. Coppia massima di serraggio 4 Kg·m.

CONFEZIONE: 24 pezzi.

A RICHIESTA:

- **Supporti:** In polipropilene rinforzato, in varie colorazioni.
- **Confezioni:** Fuori standard.

Supporto portaguide
(tipo rinforzato, per testina orientabile in metallo)

Part. **244**

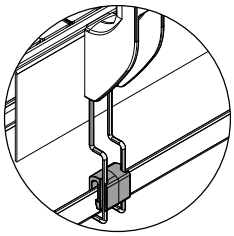

Predisposizione per sostegno raccogligocce (vedi pag. 26)

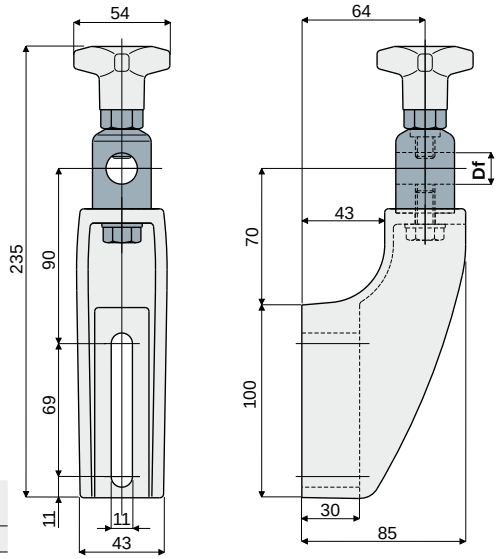

Df Foro per perno da	Testina in ottone nichelato	Testina in acciaio inox AISI 304
(mm)	Codice	Codice
14 - 16	**244 / 81006**	**244 / 81007**

MATERIALI: Supporto e volantino in poliammide rinforzata colore nero; testina in acciaio inox AISI 304 o ottone nichelato; inserto esagonale in ottone nichelato; vite dado e rosetta in acciaio inox AISI 304.

CARATTERISTICHE: Da utilizzare nelle applicazioni maggiormente sollecitate, consigliato nei nastri a più vie, in accumulo, in curva. Possibilità di utilizzare perni di diametro 14 e 16 mm. Coppia massima di serraggio 4 Kg·m.

CONFEZIONE: 24 pezzi.

A RICHIESTA:

- **Supporti:** In polipropilene rinforzato, in varie colorazioni.
- **Confezioni:** Fuori standard.

Supporti portaguide

Part. 255 Supporto portaguide
(tipo rinforzato, con testina orientabile)

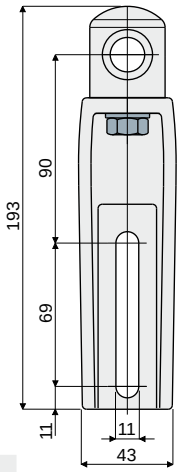

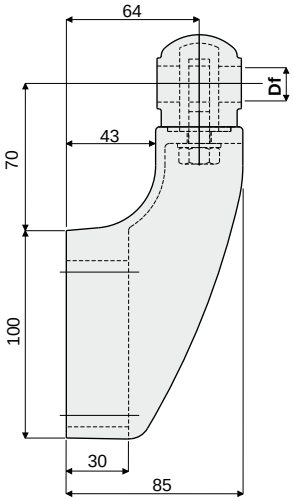

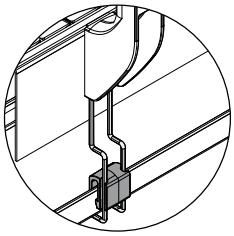

Predisposizione per sostegno raccogligocce (vedi pag. 26)

Df Foro per perno da (mm)	Codice
12	**255 / 81008**
14	**255 / 81009**
16	**255 / 81010**

MATERIALI: Supporto e testina in poliammide rinforzata colore nero; tirante ad occhio, dado e rosetta in acciaio inox AISI 304.
CARATTERISTICHE: Da utilizzare nelle applicazioni maggiormente sollecitate, consigliato nei nastri a più vie, in accumulo, in curva. Coppia massima di serraggio 4 Kg·m.
CONFEZIONE: 24 pezzi.
A RICHIESTA:
- **Supporti:** In polipropilene rinforzato, in varie colorazioni.
- **Confezioni:** Fuori standard.

Part. 219 Supporto portaguide
(con testina orientabile)

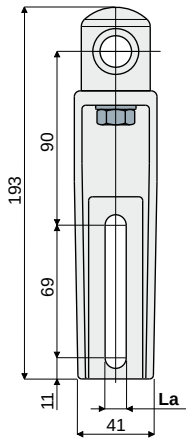

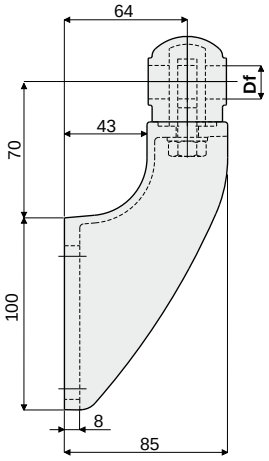

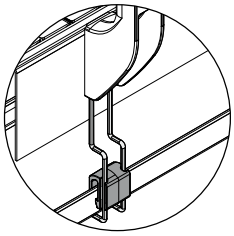

Predisposizione per sostegno raccogligocce (vedi pag. 26)

Df Foro per perno da	La (asola da 9 mm)	La (asola da 11 mm)
(mm)	Codice	Codice
12	**219 / 82114**	**219 / 80664**
14	**219 / 82115**	**219 / 80665**
16	**219 / 82116**	**219 / 80666**

MATERIALI: Supporto e testina in poliammide rinforzata colore nero; tirante ad occhio, dado e rosetta in acciaio inox AISI 304.
CARATTERISTICHE: Coppia massima di serraggio 4 Kg·m.
CONFEZIONE: 24 pezzi.
A RICHIESTA:
- **Supporti:** In polipropilene rinforzato, in varie colorazioni.
- **Confezioni:** Fuori standard.

Supporti portaguide

Supporto portaguide
(con testina orientabile)

Part. **217**

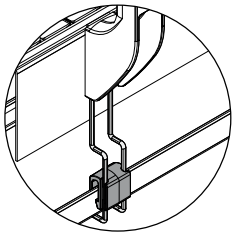

Predisposizione per sostegno raccogligocce (vedi pag. 26)

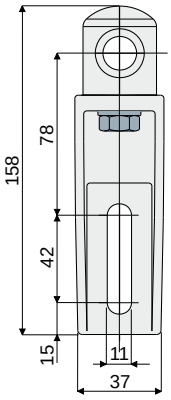

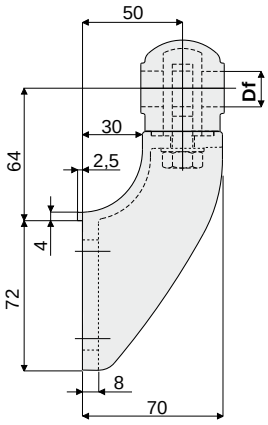

Df Foro per perno da (mm)	Codice
12	217 / 80760
14	217 / 80761
16	217 / 80762

MATERIALI: Supporto e testina in poliammide rinforzata colore nero; tirante ad occhio, dado e rosetta in acciaio inox AISI 304.
CARATTERISTICHE: Coppia massima di serraggio 4 Kg·m.
CONFEZIONE: 24 pezzi.
A RICHIESTA:
- **Supporti:** In polipropilene rinforzato, in varie colorazioni.
- **Confezioni:** Fuori standard.

Supporto portaguide
(per testine orientabili)

Part. **209**

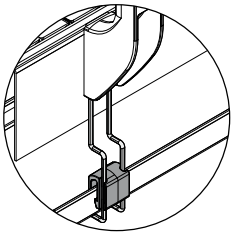

Predisposizione per sostegno raccogligocce (vedi pag. 26)

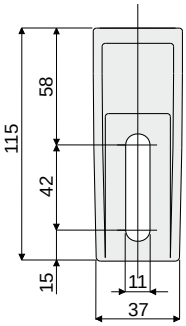

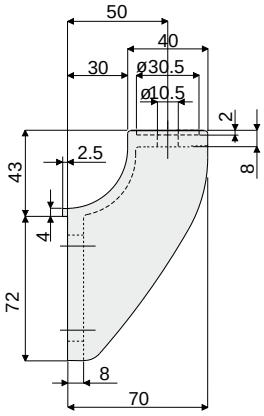

Codice
209 / 80754

MATERIALI: Supporto in poliammide rinforzata colore nero.
CARATTERISTICHE: Da utilizzare con le testine Part.221, 222, 223 e 266.
CONFEZIONE: 24 pezzi.
A RICHIESTA:
- **Supporti:** In polipropilene rinforzato, in varie colorazioni.
- **Confezioni:** Fuori standard.

Supporti portaguide

Part. 220 Supporto portaguide
(per testine orientabili)

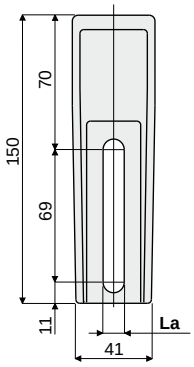

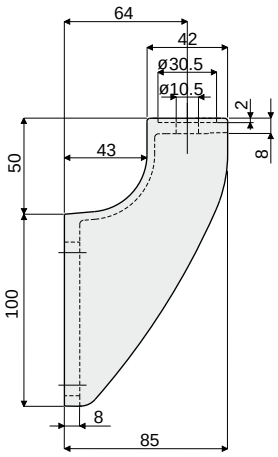

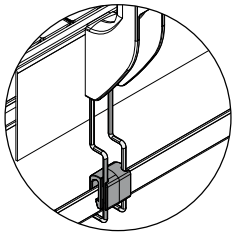

Predisposizione per sostegno raccogligocce (vedi pag. 26)

La (asola da 9 mm)	La (asola da 11 mm)
Codice	Codice
220 / 82111	220 / 80667

MATERIALI: Supporto in poliammide rinforzata colore nero.
CARATTERISTICHE: Da utilizzare con le testine Part.221, 222, 223 e 266.
CONFEZIONE: 24 pezzi.
A RICHIESTA:
- Supporti: In polipropilene rinforzato, in varie colorazioni.
- Confezioni: Fuori standard.

Part. 242 Supporto portaguide
(tipo rinforzato, per testine orientabili)

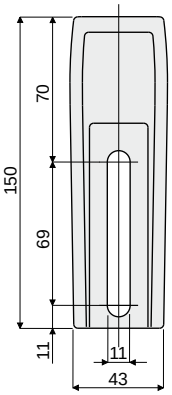

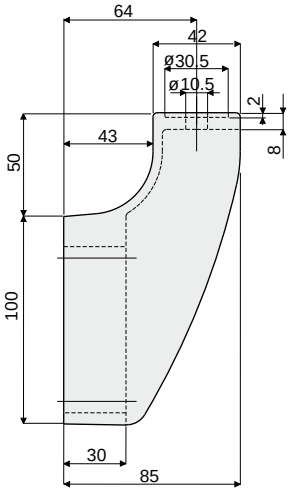

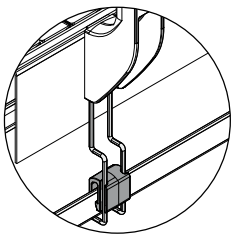

Predisposizione per sostegno raccogligocce (vedi pag. 26)

Codice
242 / 81002

MATERIALI: Supporto in poliammide rinforzata colore nero.
CARATTERISTICHE: Da utilizzare con le testine Part.221, 222, 223 e 266 nelle applicazioni maggiormente sollecitate. Consigliato nei nastri a più vie, in accumulo, in curva.
CONFEZIONE: 24 pezzi.
A RICHIESTA:
- Supporti: In polipropilene rinforzato, in varie colorazioni.
- Confezioni: Fuori standard.

Supporti portaguide

Distanziale per supporto Part. 224

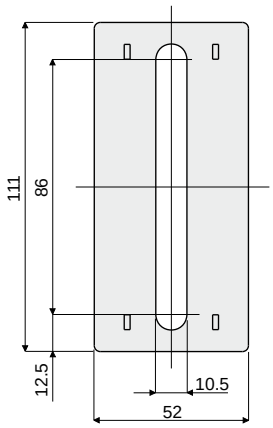

Codice
224 / 80676

MATERIALI: Distanziale in poliammide rinforzata colore nero.
CARATTERISTICHE: Accessorio da applicare ai supporti Part.215, 218, 219, 220, 242, 243, 244, 255, 280, 281.
CONFEZIONE: 24 pezzi.
A RICHIESTA:

- Distanziali: In polipropilene rinforzato, in varie colorazioni.
- Confezioni: Fuori standard.

Distanziale per supporto Part. 225

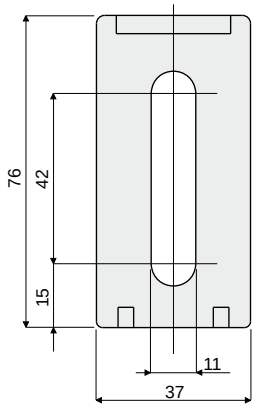

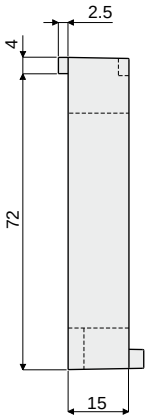

Codice
225 / 80677

MATERIALI: Distanziale in poliammide rinforzata colore nero.
CARATTERISTICHE: Accessorio da applicare al supporti Part.213, 214, 216, 217, 209, 279.
CONFEZIONE: 24 pezzi.
A RICHIESTA:

- Distanziali: In polipropilene rinforzato, in varie colorazioni.
- Confezioni: Fuori standard.

Supporti portaguide

Part. 236 Sostegno raccogligocce

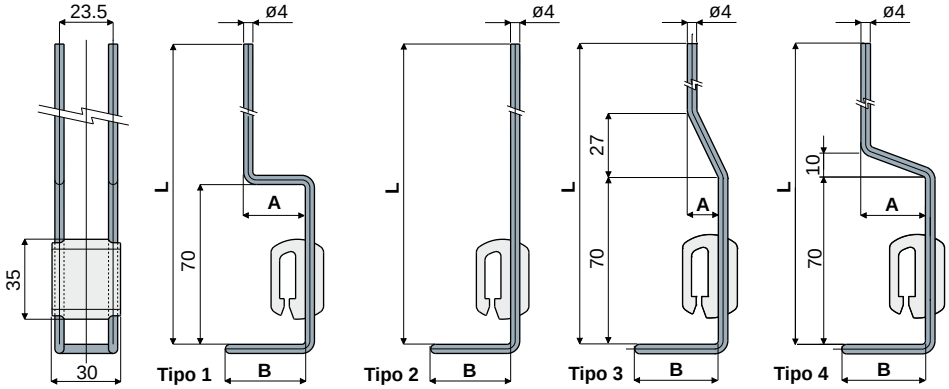

L (mm)	B (mm)	A (mm)	Tipo 1 Codice
180	35	27	**236 / 80779**
180	35	17	**236 / 81012**
230	35	27	**236 / 82683**

L (mm)	B (mm)	Tipo 2 Codice
200	35	**236 / 80780**
246	35	**236 / 81013**

L (mm)	B (mm)	A (mm)	Tipo 3 Codice
250	35	13	**236 / 82640**

L (mm)	B (mm)	A (mm)	Tipo 4 Codice
280	35	27	**236 / 82949**

MATERIALI: Asta di sostegno in acciaio inox AISI 304; corpo di aggancio in poliammide rinforzata di colore nero.
CARATTERISTICHE: Da impiegare per il sostegno del canale raccogligocce.
CONFEZIONE: 24 pezzi.
A RICHIESTA:
- **Sostegno raccogligocce:** Aste di sostegno con diverse lunghezze.
- **Confezioni:** Fuori standard.

Part. 235 Piastrina di fissaggio
(per sostegno raccogligocce)

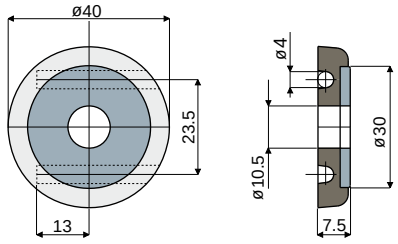

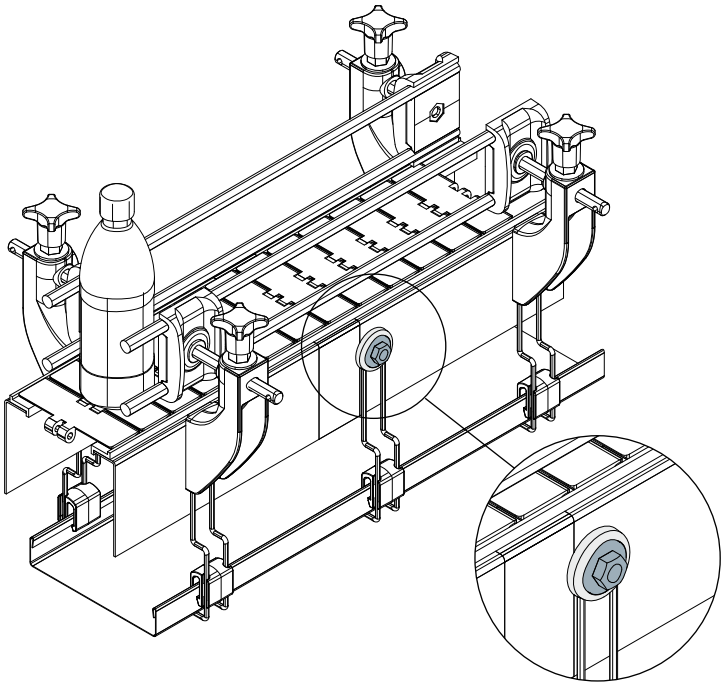

Esempio di applicazione

Codice
235 / 80778

MATERIALI: Corpo piastrina in poliammide rinforzata colore nero; rosetta in acciaio inox AISI 304
CARATTERISTICHE: Da applicare sul fianco dei trasportatori per il fissaggio del sostegno raccogligocce.
CONFEZIONE: 24 pezzi.
A RICHIESTA:
- **Confezioni:** Fuori standard.

Supporti portaguide

Supporto laterale
(70 mm x 70 mm)

Part. **387**

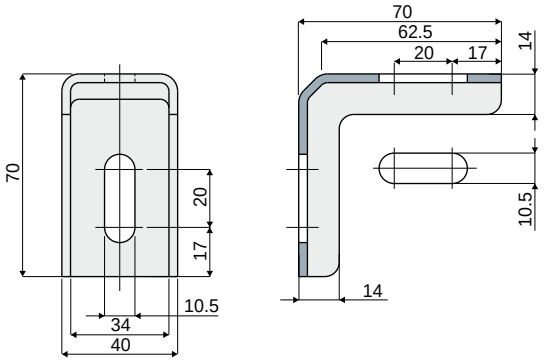

Codice
387 / 84128

MATERIALI: Supporto in acciaio inox AISI 304.
CONFEZIONE: 24 pezzi.
A RICHIESTA:
- Confezioni: Fuori standard.

Supporto laterale
(70 mm x 140 mm)

Part. **392**

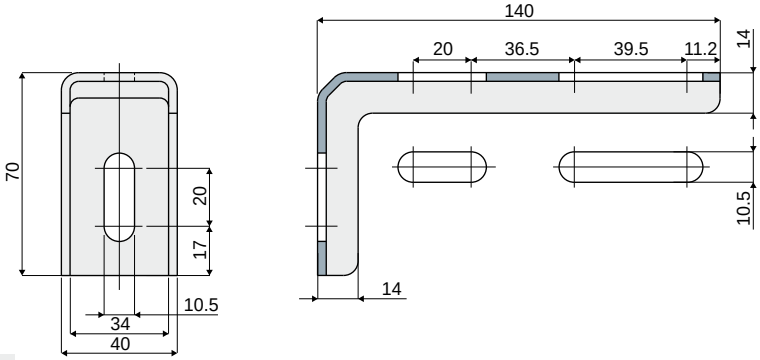

Codice
392 / 84130

MATERIALI: Supporto in acciaio inox AISI 304.
CONFEZIONE: 24 pezzi.
A RICHIESTA:
- Confezioni: Fuori standard.

Supporto laterale
(83 mm x 98 mm)

Part. **436**

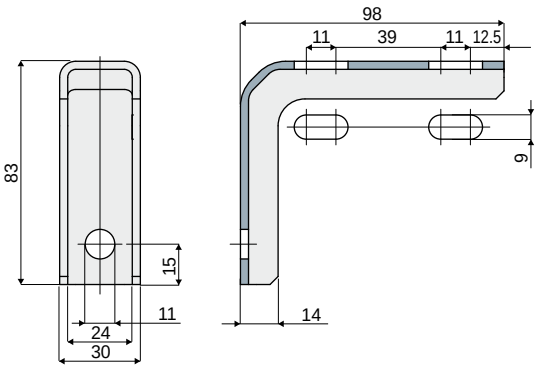

Codice
436 / 85215

MATERIALI: Supporto in acciaio inox AISI 304.
CONFEZIONE: 24 pezzi.
A RICHIESTA:
- Confezioni: Fuori standard.

Supporti portaguide

Part. 408 Supporto laterale
(compatto)

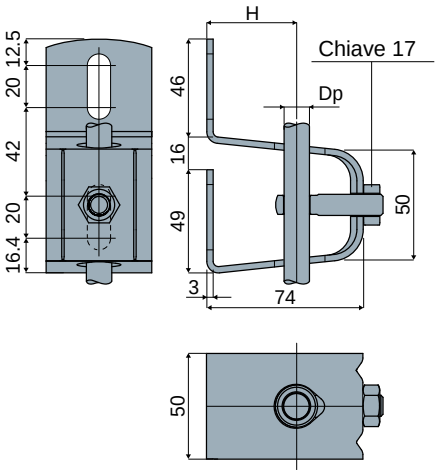

Dp Diametro perno (mm)	H (mm)	Codice
12	49	408 / 84337
14	47	408 / 84338
16	46	408 / 84339

MATERIALI: Corpo del supporto, dado e tirante ad occhio in acciaio inox AISI 304.
CARATTERISTICHE: Fornito completo di bulloneria.
CONFEZIONE: 8 pezzi.
A RICHIESTA:
- Confezioni: Fuori standard.
- Assemblaggio di: Dadi e tiranti.

Esempio di applicazione

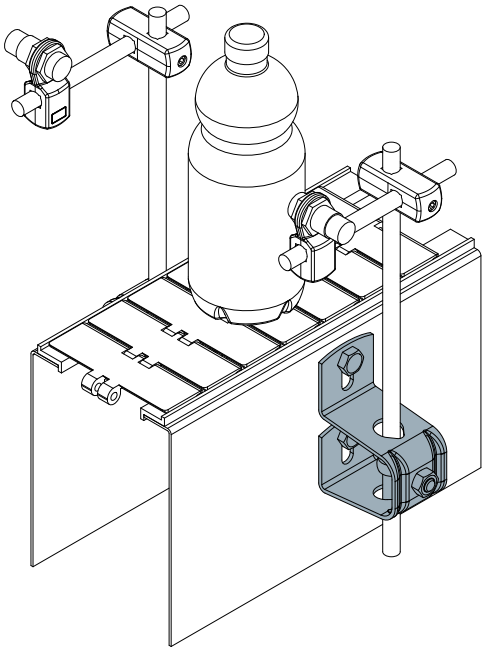

Part. 408 Supporto portaguide
(standard)

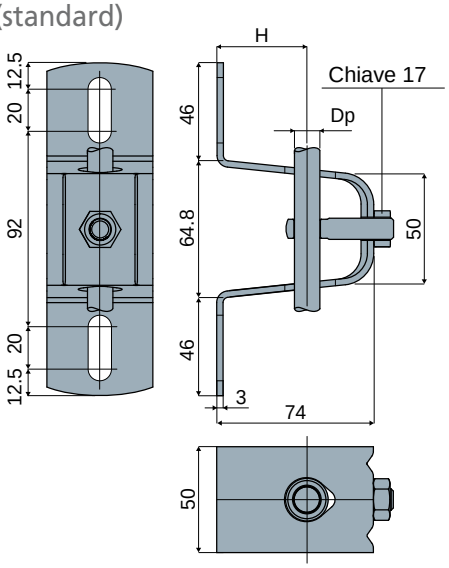

Dp Diametro perno (mm)	H (mm)	Codice
12	49	408 / 84334
14	47	408 / 84335
16	46	408 / 84336

MATERIALI: Corpo del supporto, dado e tirante ad occhio in acciaio inox AISI 304.
CARATTERISTICHE: Fornito completo di bulloneria.
CONFEZIONE: 8 pezzi.
A RICHIESTA:
- Confezioni: Fuori standard.
- Assemblaggio di: Dadi e tiranti.

Esempio di applicazione

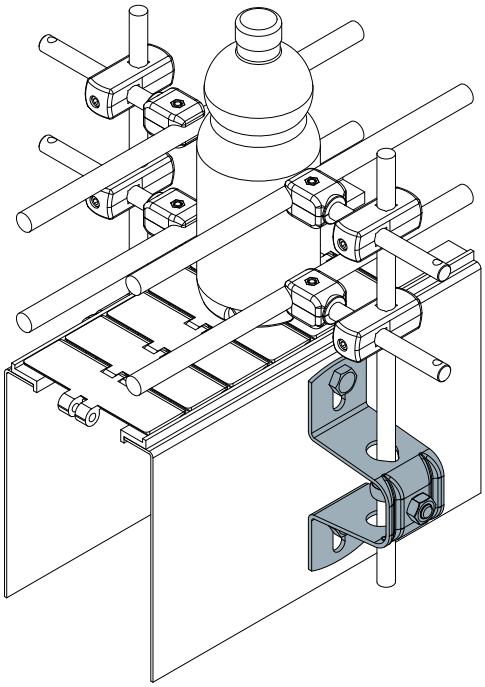

Supporti portaguide

Esempio di applicazione

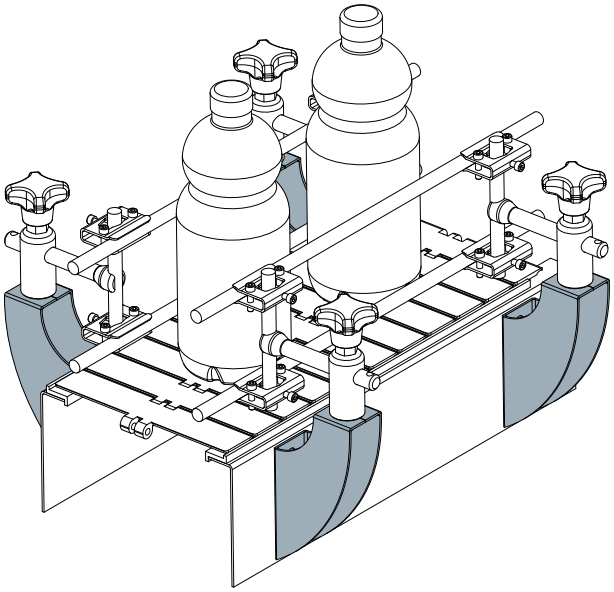

Supporto portaguide Part. 442

NEW

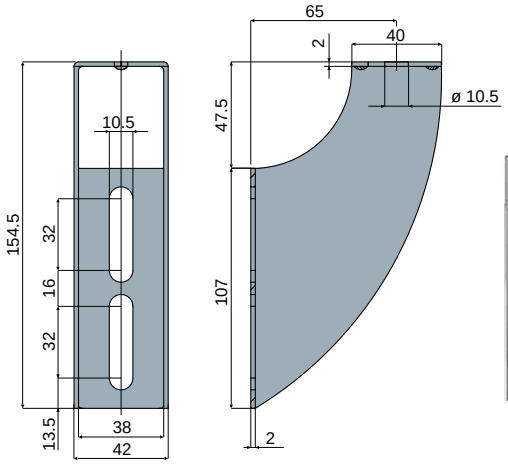

Codice
442 / 85242

MATERIALI: Supporto in acciaio inox AISI 304.
CONFEZIONE: 24 pezzi.
A RICHIESTA:
- **Confezioni:** Fuori standard.

Esempio di applicazione

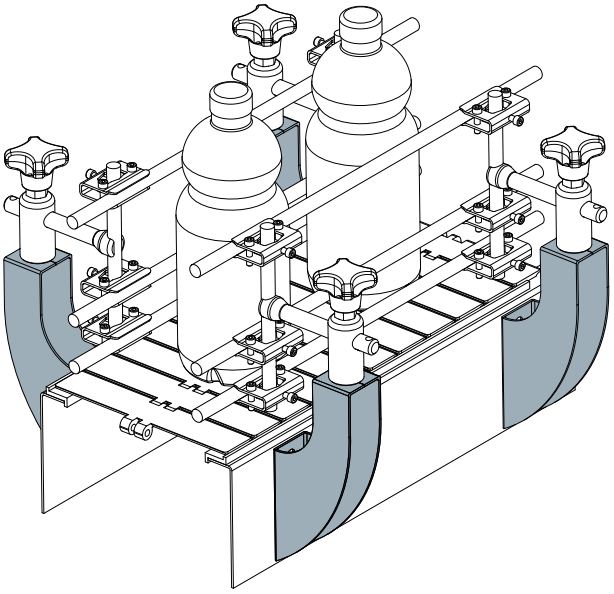

Supporto portaguide Part. 441

NEW

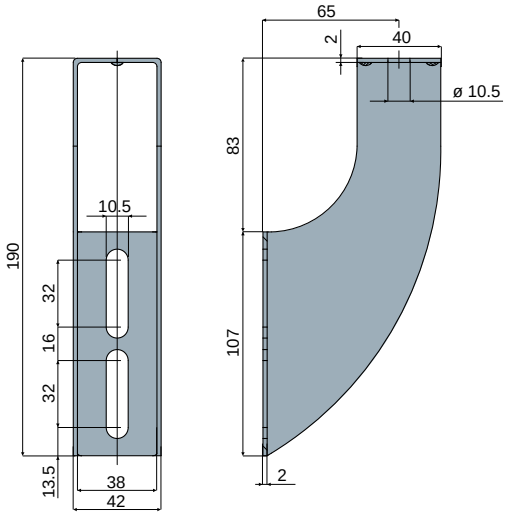

Codice
441 / 85241

MATERIALI: Supporto in acciaio inox AISI 304.
CONFEZIONE: 24 pezzi.
A RICHIESTA:
- **Confezioni:** Fuori standard.

Tiranti di serraggio

Part. 406 Tirante di serraggio
(con volantino)

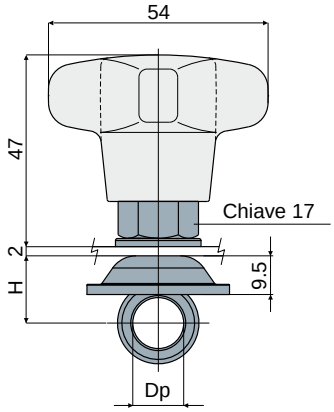

Dp Diametro perno (mm)	H (mm)	Codice
12	15.5	406 / 84328
14	16.5	406 / 84329
16	17.5	406 / 84330

MATERIALI: Tirante ad occhio, dado di serraggio e rosette in acciaio inox AISI 304; boccola filettata in ottone nichelato; volantino in poliammide rinforzata colore nero.

CARATTERISTICHE: Fornito completo di bulloneria.

CONFEZIONE: 24 pezzi.

A RICHIESTA:

- Assemblaggio di: Dadi, rosette e tiranti.
- Confezioni: Fuori standard.

Esempio di applicazione

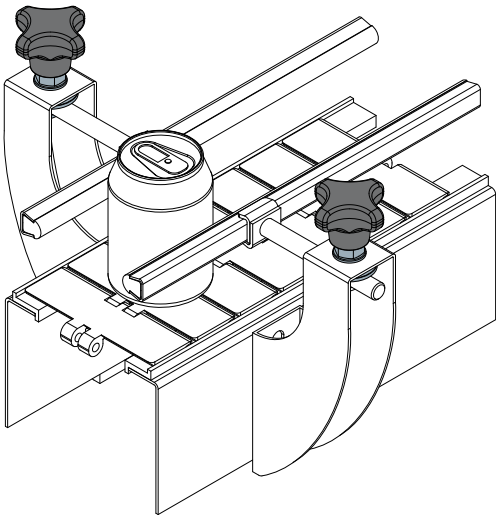

Tiranti di serraggio

Tirante di serraggio
(con dado)

Part. **407**

Esempio di applicazione

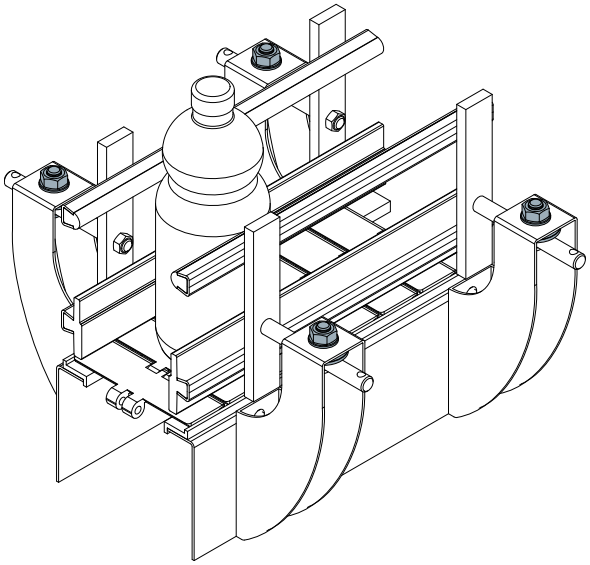

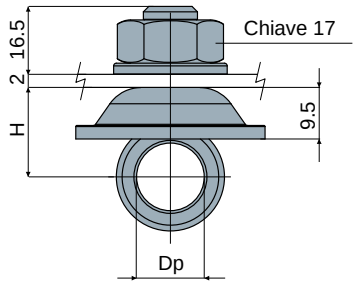

Dp Diametro perno (mm)	H (mm)	Codice
12	15.5	407 / 84331
14	16.5	407 / 84332
16	17.5	407 / 84333

MATERIALI: Tirante ad occhio, dado di serraggio e rosette in acciaio inox AISI 304.
CARATTERISTICHE: Fornito completo di bulloneria.
CONFEZIONE: 24 pezzi.
A RICHIESTA:
- Assemblaggio di: Dadi, rosette, tiranti.
- Confezioni: Fuori standard.

Testine supporti

Part. 222 Testina per supporto

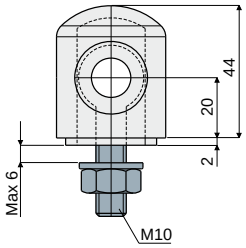

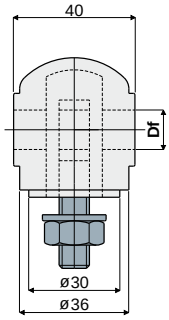

Df Foro per perno da (mm)	Codice
12	222 / 80671
14	222 / 80672
16	222 / 80673

MATERIALI: Testina in poliammide rinforzata colore nero; tirante ad occhio, dado e rosetta in acciaio inox AISI 304.
CARATTERISTICHE: Da applicare al supporto Part.209, 220 e 242. Coppia massima di serraggio 4 Kg·m.
CONFEZIONE: 24 pezzi.
A RICHIESTA:
- **Testine:** In polipropilene rinforzato, in varie colorazioni.
- **Confezioni:** Fuori standard.

Part. 221 Testina per supporto

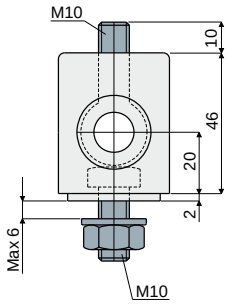

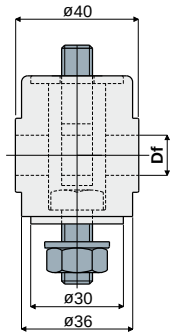

Df Foro per perno da (mm)	Codice
12	221 / 80668
14	221 / 80669
16	221 / 80670

MATERIALI: Testina in poliammide rinforzata colore nero; tirante ad occhio, vite, dado e rosette in acciaio inox AISI 304.
CARATTERISTICHE: Da applicare al supporto Part.209, 220 e 242. Coppia massima di serraggio 4 Kg·m.
CONFEZIONE: 24 pezzi.
A RICHIESTA:
- **Testine:** In polipropilene rinforzato, in varie colorazioni.
- **Confezioni:** Fuori standard.

Part. 266 Testina per supporto

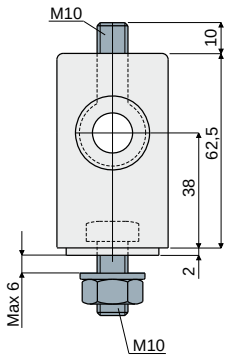

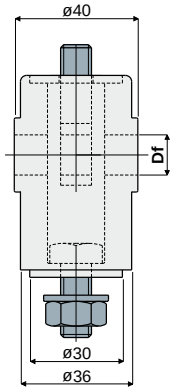

Df Foro per perno da (mm)	Codice
12	266 / 82035
14	266 / 82036
16	266 / 82037

MATERIALI: Testina in poliammide rinforzata colore nero; tirante ad occhio, dado e rosetta in acciaio inox AISI 304.
CARATTERISTICHE: Da applicare al supporto Part.209, 220 e 242. Coppia massima di serraggio 4 Kg·m.
CONFEZIONE: 24 pezzi.
A RICHIESTA:
- **Testine:** In polipropilene rinforzato, in varie colorazioni.
- **Confezioni:** Fuori standard.

Testine supporti

Testina per supporto
(in metallo)

Part. **223**

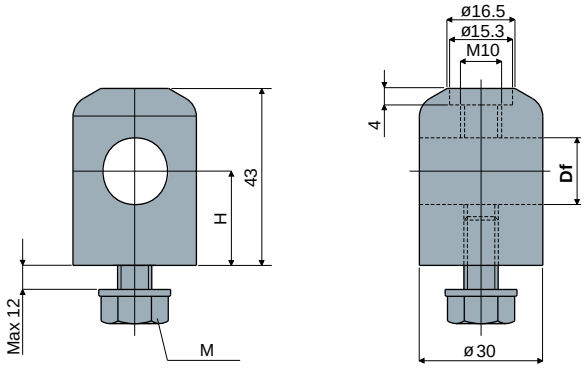

M	Df Foro per perno da (mm)	(pollici)	H (mm)	Testina in ottone nichelato Codice	Testina in acciaio inox AISI 304 Codice
M8x16	14 - 16	-	22	-	**223 / 84544**
M10x16	14 - 16	-	22	-	**223 / 84226**
M10x20	12,7	1/2"	22	-	**223 / 84543**
	14 - 16	-	22	**223 / 80674**	**223 / 80675**
	14 - 16	-	40	-	**223 / 84542**
	14 - 16	-	60	-	**223 / 83640**

MATERIALI: Testina metallica in acciaio inox AISI 304 o ottone nichelato; vite e rosetta in acciaio inox AISI 304.
CARATTERISTICHE: Da applicare ai supporti Part.209, 220 e 242. Coppia massima di serraggio 4 Kg·m.
NB: Il diametro del foro Df consente l'utilizzo di perni diametro 12.7, 14, 16 mm e 1/2".
CONFEZIONE: 24 pezzi.
A RICHIESTA:
- **Testine:** Con lunghezza diversa.
- **Confezioni:** Fuori standard.

Distanziale per testine

Part. **256**

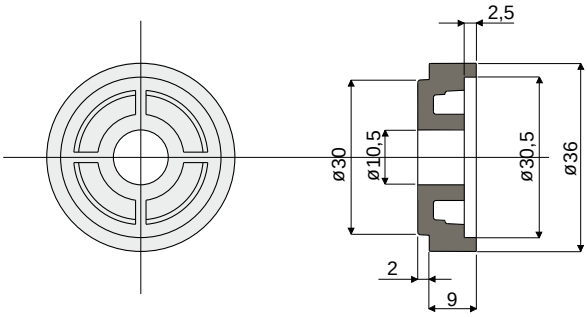

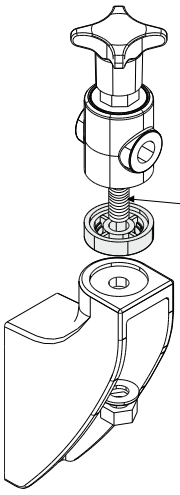

Esempio di applicazione

N.B.: Per utilizzare il distanziale occorre sostituire la vite standard con una di lunghezza maggiore.

Codice
256 / 81011

MATERIALI: Distanziale in poliammide rinforzata colore nero.
CARATTERISTICHE: Accessorio da applicare ai supporti Part.214, 215, 216, 217, 219, 255, 209, 220, 242, 218, 243, 244, 279, 280, 281 per aumentare l'altezza della testina.
CONFEZIONE: 24 pezzi.
A RICHIESTA:
- **Distanziali:** In polipropilene rinforzato, in varie colorazioni.
- **Confezioni:** Fuori standard.

Volantini e maniglie

Part. 226 Volantino a 4 lobi

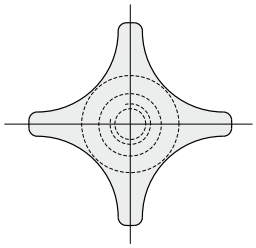

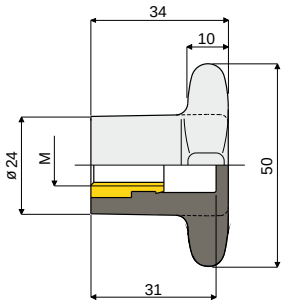

M	Codice
M8	226 / 81147
M10	226 / 80678
M12	226 / 81148

MATERIALI: Volantino in poliammide rinforzata colore nero; boccola filettata in ottone.
CARATTERISTICHE: Accessorio da applicare alle testine Part.221 e 266.
CONFEZIONE: 24 pezzi.
A RICHIESTA:
- Volantini: In polipropilene rinforzato, in varie colorazioni.
- Confezioni: Fuori standard.

Part. 227 Volantino a 4 lobi

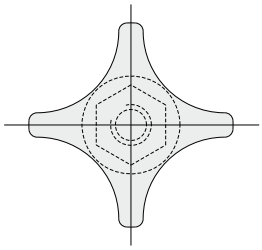

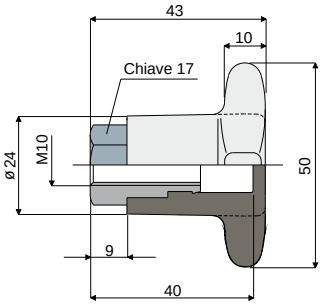

Codice
227 / 80679

MATERIALI: Volantino in poliammide rinforzata colore nero; boccola filettata in ottone nichelato.
CARATTERISTICHE: Accessorio da applicare alle testine Part.221 e 266.
CONFEZIONE: 24 pezzi.
A RICHIESTA:
- Volantini: In polipropilene rinforzato, in varie colorazioni.
- Confezioni: Fuori standard.

Part. 228 Volantino a 4 lobi

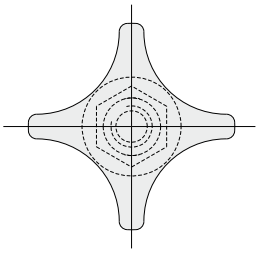

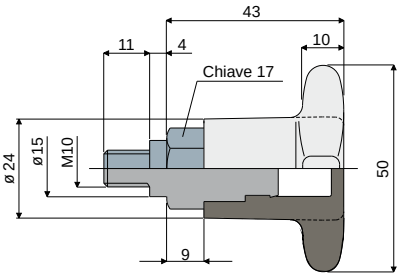

Codice
228 / 80680

MATERIALI: Volantino in poliammide rinforzata colore nero; inserto filettato in ottone nichelato.
CARATTERISTICHE: Accessorio da applicare alla testina Part.223.
CONFEZIONE: 24 pezzi.
A RICHIESTA:
- Volantini: In polipropilene rinforzato, in varie colorazioni.
- Confezioni: Fuori standard.

Part. 246 Volantino a 4 lobi
(tipo rinforzato)

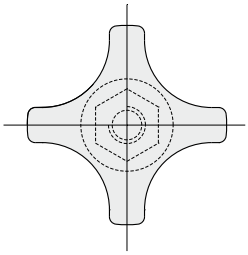

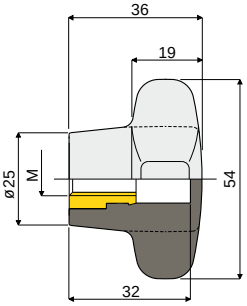

M	Codice
M8	246 / 84473
M10	246 / 81135
M12	246 / 84870

MATERIALI: Volantino in poliammide rinforzata colore nero; boccola filettata in ottone.
CARATTERISTICHE: Accessorio da applicare alle testine Part.221 e 266.
CONFEZIONE: 24 pezzi.
A RICHIESTA:
- Volantini: In polipropilene rinforzato, in varie colorazioni.
- Confezioni: Fuori standard.

Volantini e maniglie

Volantino a 4 lobi Part. 247
(tipo rinforzato)

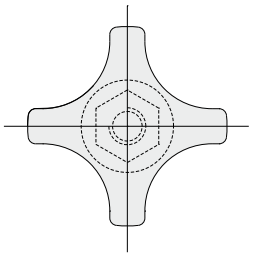

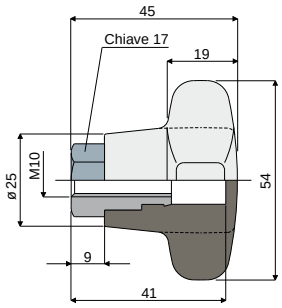

Codice
247 / 81137

MATERIALI: Volantino in poliammide rinforzata colore nero; boccola filettata in ottone nichelato.
CARATTERISTICHE: Accessorio da applicare alle testine Part.221 e 266.
CONFEZIONE: 24 pezzi.
A RICHIESTA:
- **Volantini:** In polipropilene rinforzato, in varie colorazioni.
- **Confezioni:** Fuori standard.

Volantino a 4 lobi Part. 248
(tipo rinforzato)

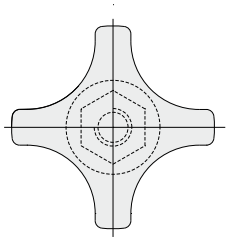

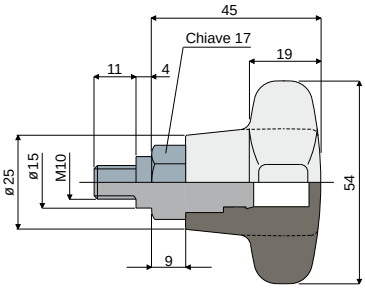

Codice
248 / 81139

MATERIALI: Volantino in poliammide rinforzata colore nero; inserto filettato in ottone nichelato.
CARATTERISTICHE: Accessorio da applicare alla testina Part.223.
CONFEZIONE: 24 pezzi.
A RICHIESTA:
- **Volantini:** In polipropilene rinforzato, in varie colorazioni.
- **Confezioni:** Fuori standard.

Volantino a 4 lobi Part. 313
(tipo ribassato)

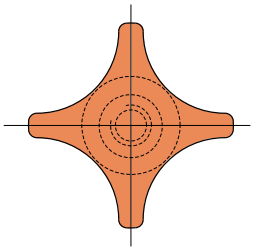

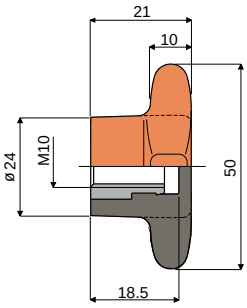

Codice
313 / 82848

MATERIALI: Volantino in poliammide rinforzata colore arancione; boccola filettata in ottone nichelato.
CARATTERISTICHE: Accessorio applicabile alle testine Part.221 e 266.
CONFEZIONE: 24 pezzi.
A RICHIESTA:
- **Volantini:** In polipropilene rinforzato, in varie colorazioni.
- **Confezioni:** Fuori standard.

Volantino a 4 lobi Part. 314
(tipo ribassato)

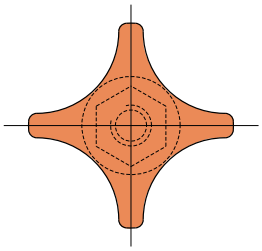

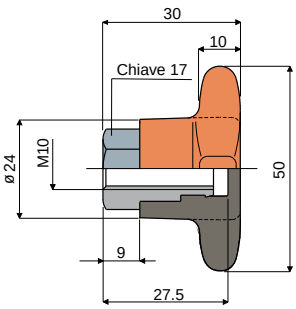

Codice
314 / 82849

MATERIALI: Volantino in poliammide rinforzata colore arancione; boccola filettata in ottone nichelato.
CARATTERISTICHE: Accessorio applicabile alle testine Part.221 e 266.
CONFEZIONE: 24 pezzi.
A RICHIESTA:
- **Volantini:** In polipropilene rinforzato, in varie colorazioni.
- **Confezioni:** Fuori standard.

Volantini e maniglie

Part. 315 Volantino a 4 lobi
(tipo ribassato)

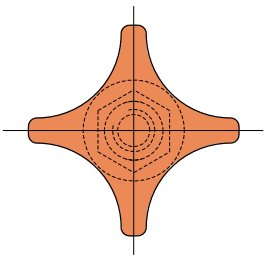

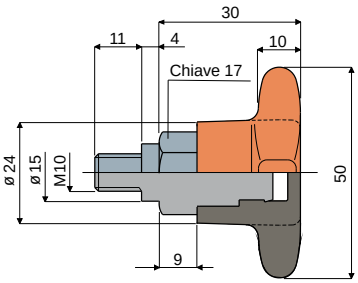

Codice
315 / 82850

MATERIALI: Volantino in poliammide rinforzata colore arancione; boccola filettata in ottone nichelato.
CARATTERISTICHE: Accessorio applicabile alla testina Part.223.
CONFEZIONE: 24 pezzi.
A RICHIESTA:
- Volantini: In polipropilene rinforzato, in varie colorazioni.
- Confezioni: Fuori standard.

Part. 334 Impugnatura tonda
(ø 44 mm)

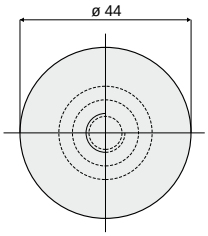

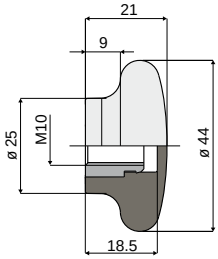

Codice
334 / 83116

MATERIALI: Impugnatura in poliammide rinforzata colore nero; boccola filettata in ottone nichelato.
CARATTERISTICHE: Accessorio applicabile alle testine Part.221 e 266.
CONFEZIONE: 24 pezzi.
A RICHIESTA:
- Impugnature: In polipropilene rinforzato, in varie colorazioni.
- Confezioni: Fuori standard.

Part. 337 Impugnatura tonda
(ø 44 mm)

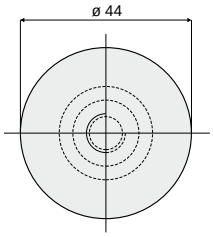

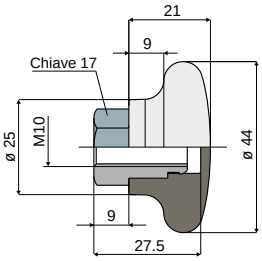

Codice
337 / 83302

MATERIALI: Impugnatura in poliammide colore nero; boccola filettata in ottone nichelato.
CARATTERISTICHE: Accessorio applicabile alle testine Part.221 e 266.
CONFEZIONE: 24 pezzi.
A RICHIESTA:
- Impugnature: In polipropilene rinforzato, in varie colorazioni.
- Confezioni: Fuori standard.

Part. 338 Impugnatura tonda
(ø 44 mm)

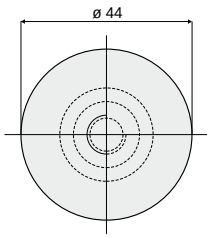

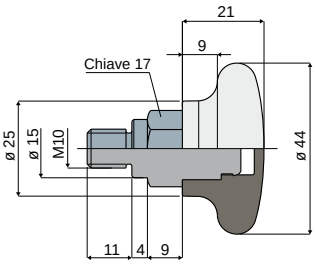

Codice
338 / 83303

MATERIALI: Impugnatura in poliammide colore nero; inserto filettato in ottone nichelato.
CARATTERISTICHE: Accessorio applicabile alla testina Part.223.
CONFEZIONE: 24 pezzi.
A RICHIESTA:
- Impugnature: In polipropilene rinforzato, in varie colorazioni.
- Confezioni: Fuori standard.

Volantini e maniglie

Impugnatura sferica

Part. **382**

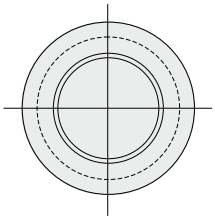

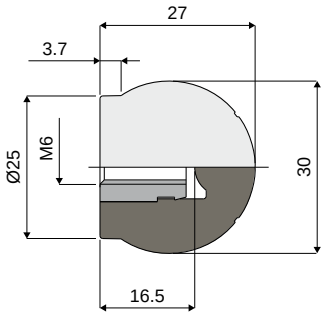

Codice
382 / 84119

MATERIALI: Impugnatura in poliammide rinforzata colore nero; boccola filettata in ottone nichelato.
CONFEZIONE: 24 pezzi.
A RICHIESTA:
- **Impugnature:** In polipropilene rinforzato in varie colorazioni.
- **Confezioni:** Fuori standard.

Impugnatura tonda
(ø 44 mm)

Part. **386**

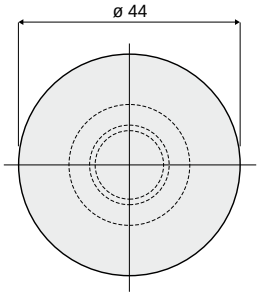

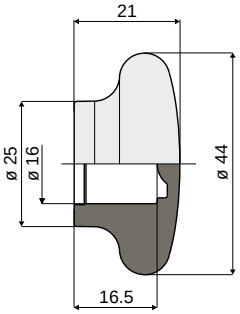

Codice
386 / 84124

MATERIALI: Impugnatura in polipropilene rinforzato colore arancione.
CARATTERISTICHE: Utilizzato come protezione per l'estremità dei perni.
CONFEZIONE: 24 pezzi.
A RICHIESTA:
- **Impugnature:** In polipropilene rinforzato in varie colorazioni.
- **Confezioni:** Fuori standard.

Volantino a 4 lobi
(tipo rinforzato)

Part. **294**

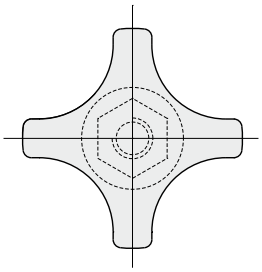

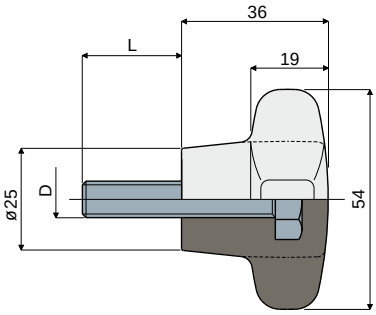

D (mm)	L (mm)	Codice
M8	22	294 / 82805
M10	22	294 / 82588

MATERIALI: Volantino in poliammide rinforzata colore nero; vite in acciaio inox AISI 304.
CONFEZIONE: 24 pezzi.
A RICHIESTA:
- **Volantini:** In polipropilene rinforzato, in varie colorazioni, con viti di lunghezza e diametro diversi.
- **Confezioni:** Fuori standard.

Volantini e maniglie

Part. 383 Volantino a 5 lobi

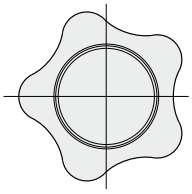

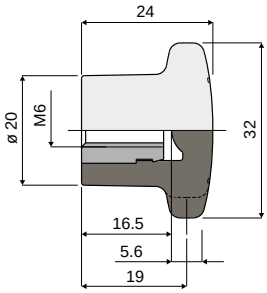

Codice
383 / 84120

MATERIALI: Volantino in poliammide rinforzata colore nero; boccola filettata in ottone nichelato.
CONFEZIONE: 24 pezzi.
A RICHIESTA:
- **Impugnature:** In polipropilene rinforzato in varie colorazioni.
- **Confezioni:** Fuori standard.

Part. 350 Volantino a 3 lobi

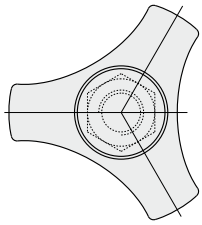

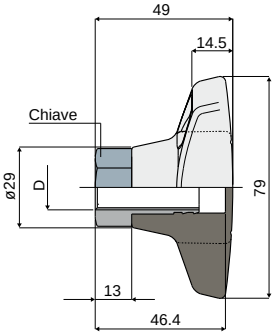

D	Chiave	Codice
M12	19	350 / 83398
M16	24	350 / 83399

MATERIALI: Volantino in poliammide rinforzata colore nero; boccola filettata in ottone nichelato.
CONFEZIONE: 24 pezzi.
A RICHIESTA:
- **Volantini:** In polipropilene rinforzato, in varie colorazioni, con logo personalizzato.
- **Confezioni:** Fuori standard.

Volantini e maniglie

Maniglia a "T" Part. 303

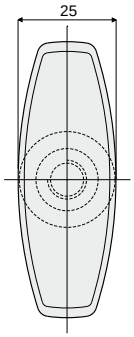

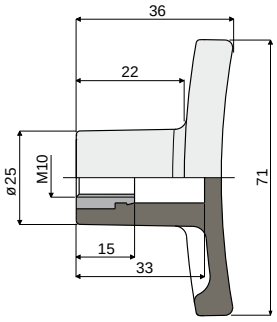

Codice
303 / 82806

MATERIALI: Maniglia in poliammide rinforzata colore nero; boccola filettata in ottone nichelato.
CONFEZIONE: 24 pezzi.
A RICHIESTA:
- **Maniglie:** In polipropilene rinforzato, in varie colorazioni.
- **Confezioni:** Fuori standard.

Maniglia a "T" Part. 304

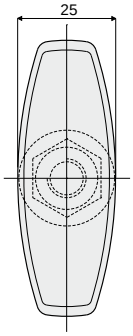

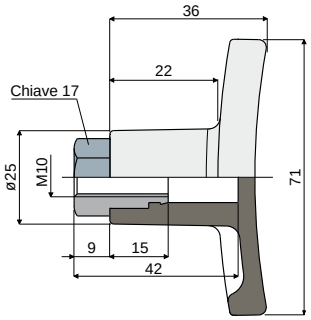

Codice
304 / 82807

MATERIALI: Maniglia in poliammide rinforzata colore nero; boccola filettata in ottone nichelato.
CONFEZIONE: 24 pezzi.
A RICHIESTA:
- **Maniglie:** In polipropilene rinforzato, in varie colorazioni.
- **Confezioni:** Fuori standard.

Maniglia a "T" Part. 305

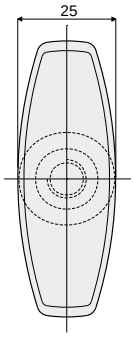

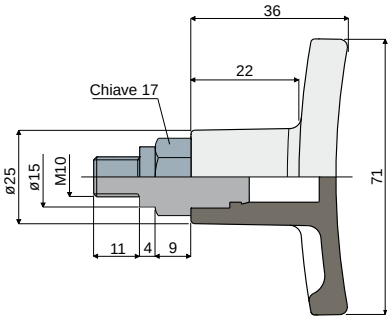

Codice
305 / 82808

MATERIALI: Maniglia in poliammide rinforzata colore nero; inserto filettato in ottone nichelato.
CONFEZIONE: 24 pezzi.
A RICHIESTA:
- **Maniglie:** In polipropilene rinforzato, in varie colorazioni.
- **Confezioni:** Fuori standard.

Volantini e maniglie

Part. 397 Maniglia di serraggio a ripresa

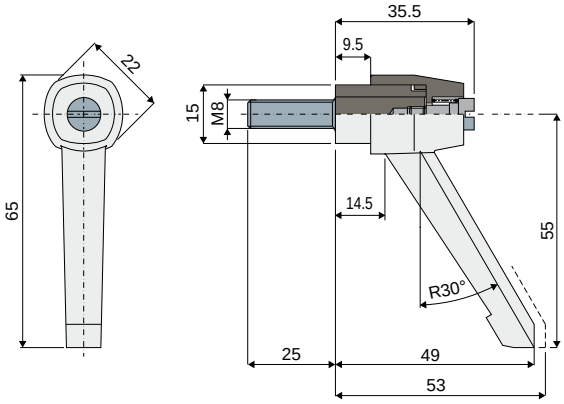

Codice
397 / 84260

MATERIALI: Maniglia in poliammide rinforzata colore nero; inserto filettato in acciaio inox AISI 304.
CONFEZIONE: 24 pezzi.
A RICHIESTA:
- **Confezioni:** Fuori standard.

Part. 400 Maniglia di serraggio a ripresa

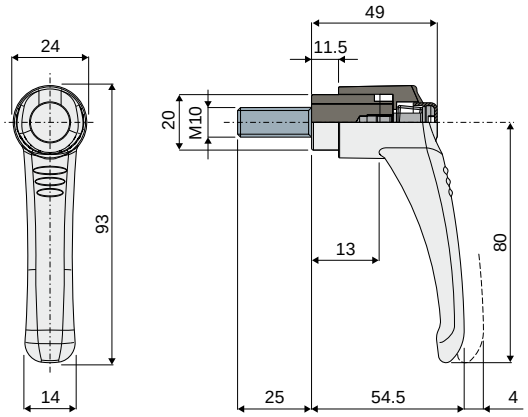

Codice
400 / 84316

MATERIALI: Maniglia in poliammide rinforzata colore nero con pulsante colore arancione; inserto filettato in acciaio inox AISI 304.
CONFEZIONE: 24 pezzi.
A RICHIESTA:
- **Confezioni:** Fuori standard.

Part. 332 Maniglia di serraggio a ripresa

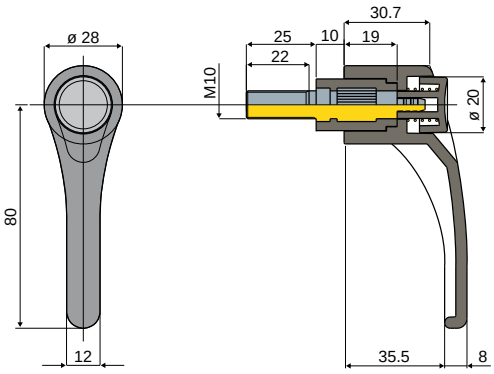

Codice
332 / 83113

MATERIALI: Maniglia in poliammide rinforzata colore nero con pulsante colore arancione; inserto filettato in acciaio zincato.
CONFEZIONE: 24 pezzi.
A RICHIESTA:
- **Maniglie di serraggio:** Con filetti M8, M10, M12, con lunghezze diverse; anche in acciaio inox AISI 304.
- **Confezioni:** Fuori standard.

Morsetti portaguide

Morsetto portaguide Part. 230
(per guide trapezoidali)

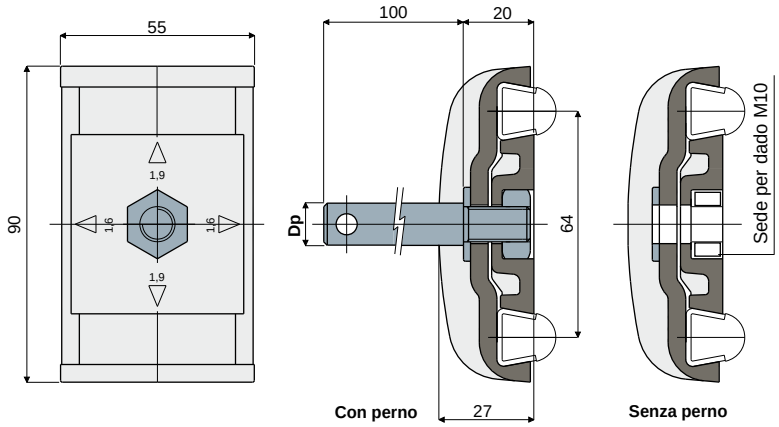

Guide supportate

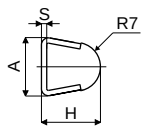

S (mm)	H (mm)	A (mm)
1.5	17.5	16
2	18	17

Dp Diametro perno (mm)	Con perno Codice	Senza perno Codice
12	230 / 80684	
14	230 / 80685	230 / 80611
16	230 / 80686	

MATERIALI: Morsetto in poliammide rinforzata colore nero; perno, dado e rosetta in acciaio inox AISI 304.
CARATTERISTICHE: Fornito con perno di sostegno oppure senza perno. Il particolare consente l'utilizzo di guide con spessore 1,5 e 2 mm, ruotando di 90° la piastrina centrale: Part.354, 377, 419, 418, 420, 353.
CONFEZIONE: 24 pezzi.
A RICHIESTA:
- **Morsetti:** In polipropilene rinforzato, in varie colorazioni.
- **Confezioni:** Fuori standard.

Morsetto portaguide Part. 289
(per guide rettangolari)

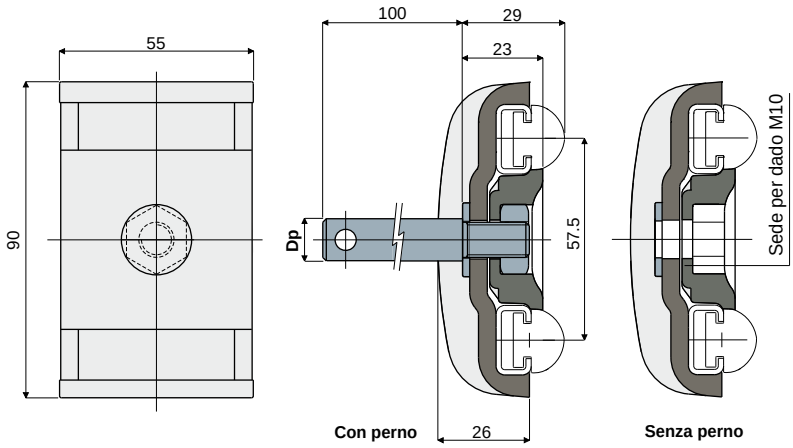

Guide supportate

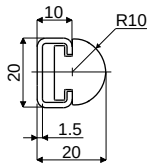

Dp Diametro perno (mm)	Con perno Codice	Senza perno Codice
12	289 / 82569	
14	289 / 82570	289 / 82572
16	289 / 82571	

MATERIALI: Morsetto in poliammide rinforzata colore nero; perno, dado e rosetta in acciaio inox AISI 304.
CARATTERISTICHE: Fornito con perno di sostegno oppure senza perno. Utilizzato per il sostegno delle guide laterali tonde Part.373.
CONFEZIONE: 24 pezzi.
A RICHIESTA:
- **Morsetti:** In polipropilene rinforzato, in varie colorazioni.
- **Confezioni:** Fuori standard.

Morsetti portaguide

Part. 229 Morsetto portaguide
(per guide tonde)

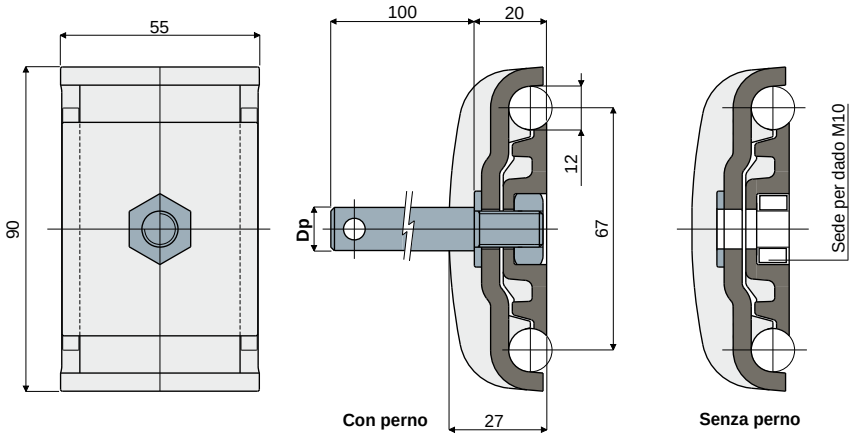

Dp Diametro perno	Con perno	Senza perno
(mm)	Codice	Codice
12	229 / 80681	
14	229 / 80682	229 / 80609
16	229 / 80683	

MATERIALI: Morsetto in poliammide rinforzata colore nero; perno, rosetta e dado in acciaio inox AISI 304.
CARATTERISTICHE: Fornito con perno di sostegno oppure senza perno.
CONFEZIONE: 24 pezzi.
A RICHIESTA:
- **Morsetti:** In polipropilene rinforzato, in varie colorazioni.
- **Confezioni:** Fuori standard.

Part. 231 Morsetto portaguida
(per guide tonde)

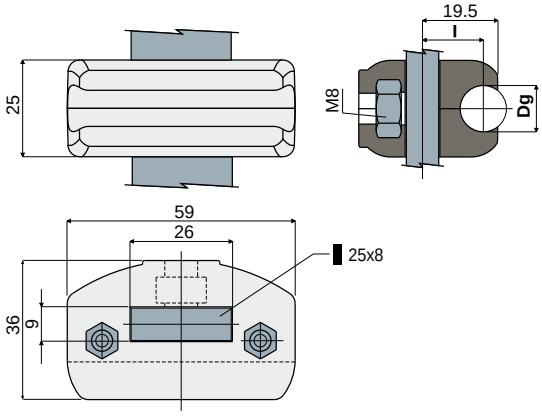

Esempio di applicazione

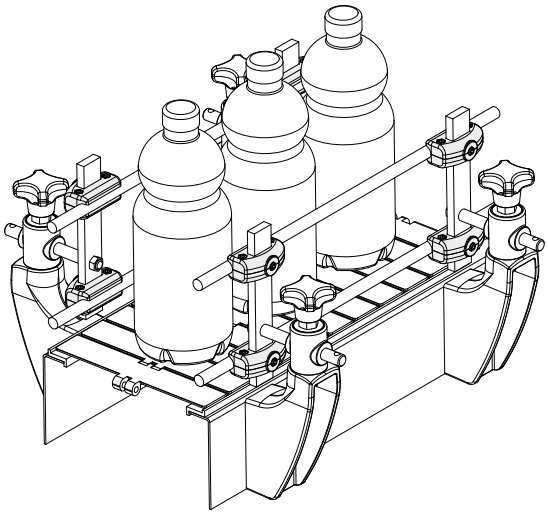

Dg Diametro guida	l	Codice
(mm)	(mm)	
8	16	231 / 80749
10	15	231 / 80788
12	15	231 / 80687
14	15	231 / 80787

MATERIALI: Morsetto in poliammide rinforzata colore nero; bulloneria in acciaio inox AISI 304.
CARATTERISTICHE: Fornito assemblato. Da utilizzare con piatto di sostegno 25x8 mm.
CONFEZIONE: 24 pezzi.
A RICHIESTA:
- **Morsetti:** In polipropilene rinforzato, in varie colorazioni.
- **Confezioni:** Fuori standard.

Morsetti portaguide

Morsetto portaguide
(per guide trapezoidali)

Part. **232**

Esempio di applicazione

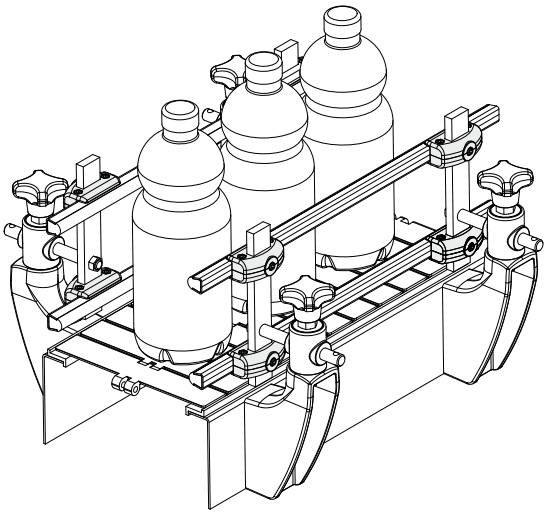

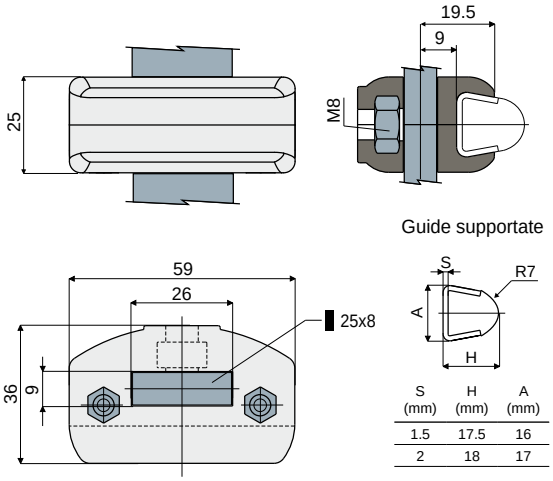

S (mm)	H (mm)	A (mm)
1.5	17.5	16
2	18	17

Codice
232 / 80688

MATERIALI: Morsetto in poliammide rinforzata colore nero; bulloneria in acciaio inox AISI 304.
CARATTERISTICHE: Fornito assemblato. Da utilizzare con piatto di sostegno 25x8 mm. Il particolare consente l'utilizzo di guide con spessore 1,5 e 2 mm.: Part.354, 377, 419, 418, 420, 353.
CONFEZIONE: 24 pezzi.
A RICHIESTA:
- **Morsetti:** In polipropilene rinforzato, in varie colorazioni.
- **Confezioni:** Fuori standard.

Morsetto portaguide
(per guide rettangolari)

Part. **291**

Esempio di applicazione

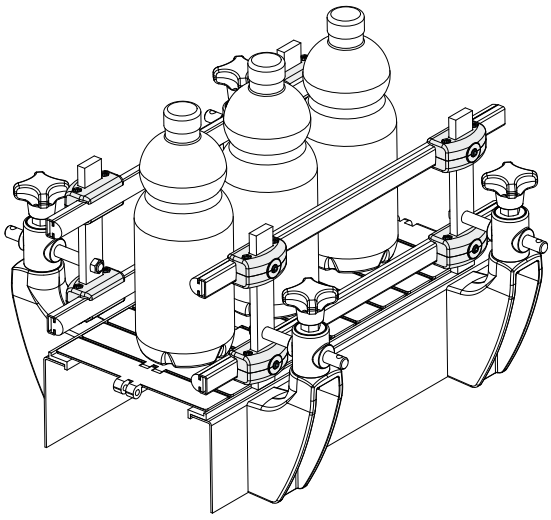

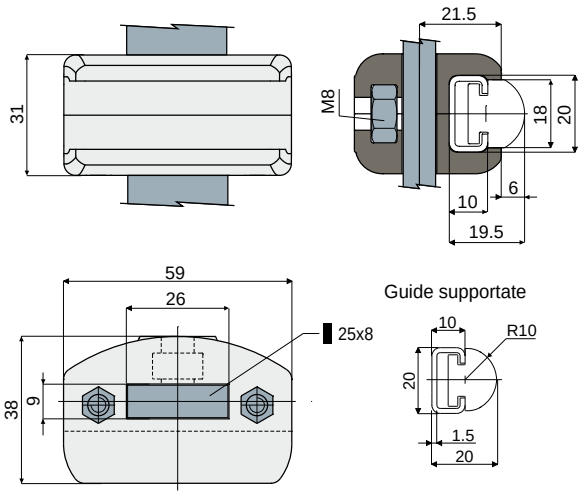

Codice
291 / 82578

MATERIALI: Morsetto in poliammide rinforzata colore nero; bulloneria in acciaio inox AISI 304.
CARATTERISTICHE: Fornito assemblato. Da utilizzare con piatto di sostegno 25x8 mm. Utilizzato per il sostegno delle guide laterali tonde Part.373.
CONFEZIONE: 24 pezzi.
A RICHIESTA:
- **Morsetti:** In polipropilene rinforzato, in varie colorazioni.
- **Confezioni:** Fuori standard.

Morsetti portaguide

Part. 346 Morsetto portaguida
(per guide tonde)

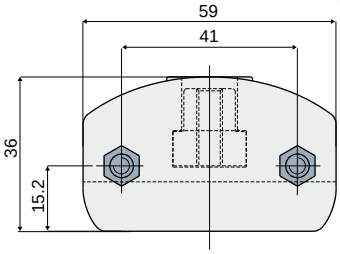

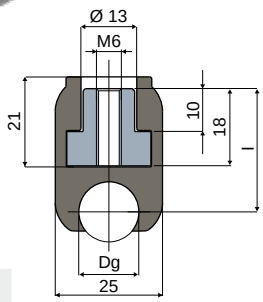

Dg Diametro guida (mm)	l (mm)	Codice
8	30	346 / 83390
10	29.5	346 / 83391
12	29.5	346 / 83392
14	28.7	346 / 83393

MATERIALI: Morsetto in poliammide rinforzata colore nero; inserto filettato in ottone nichelato; bulloneria in acciaio inox AISI 304.

CARATTERISTICHE: Studiato per essere montato direttamente sul cilindro pneumatico di regolazione guide. Fornito assemblato.

CONFEZIONE: 24 pezzi.

A RICHIESTA:

- **Morsetti:** In polipropilene rinforzato, in varie colorazioni.
- **Confezioni:** Fuori standard.

Esempio di applicazione

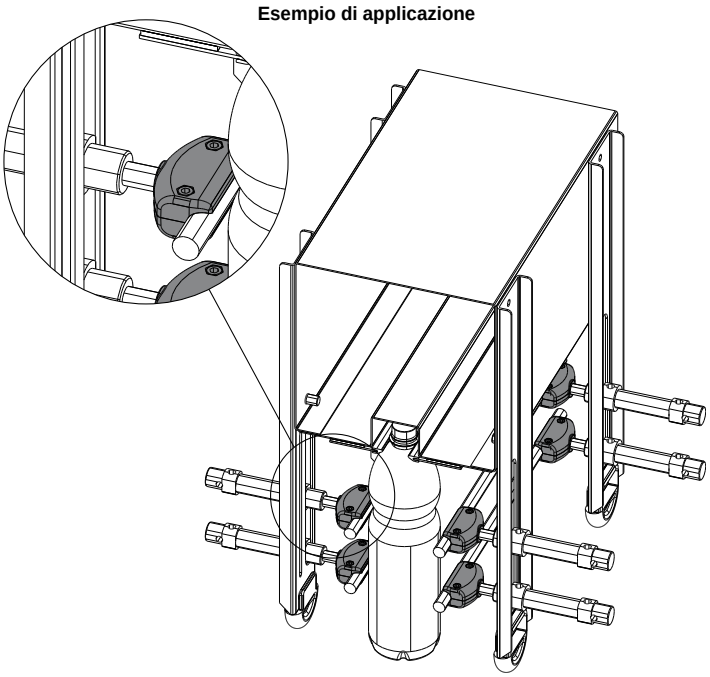

Part. 347 Morsetto portaguida
(per guide trapezoidali)

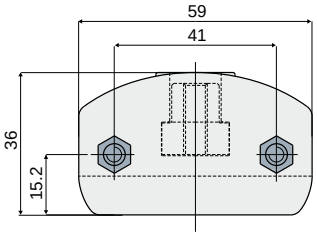

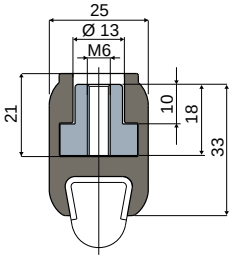

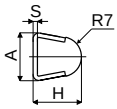

S (mm)	H (mm)	A (mm)
1.5	17.5	16
2	18	17

Codice
347 / 83394

MATERIALI: Morsetto in poliammide rinforzata colore nero; inserto filettato in ottone nichelato; bulloneria in acciaio inox AISI 304.

CARATTERISTICHE: Studiato per essere montato direttamente sul cilindro pneumatico di regolazione guide. Il particolare consente l'utilizzo di guide con spessore 1,5 e 2 mm.: Part.354, 377, 419, 418, 420, 353. Fornito assemblato.

CONFEZIONE: 24 pezzi.

A RICHIESTA:

- **Morsetti:** In polipropilene rinforzato, in varie colorazioni.
- **Confezioni:** Fuori standard.

Esempio di applicazione

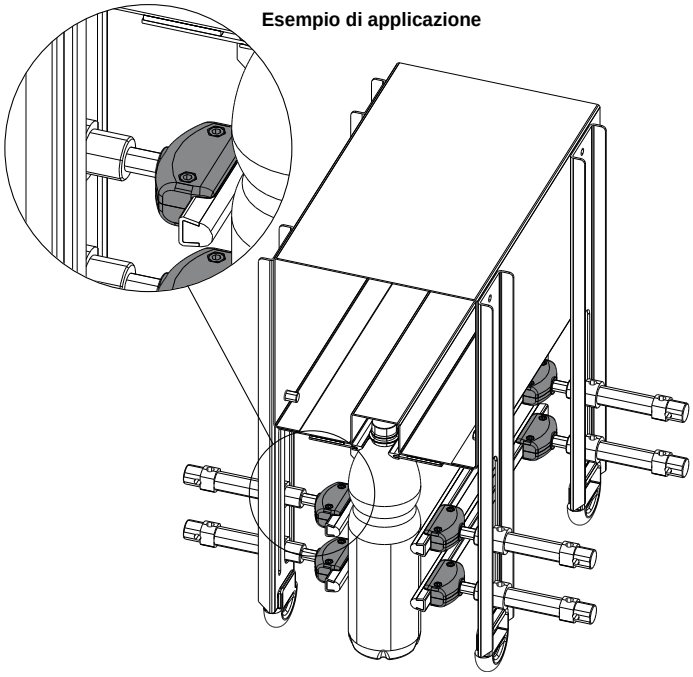

Morsetti portaguide

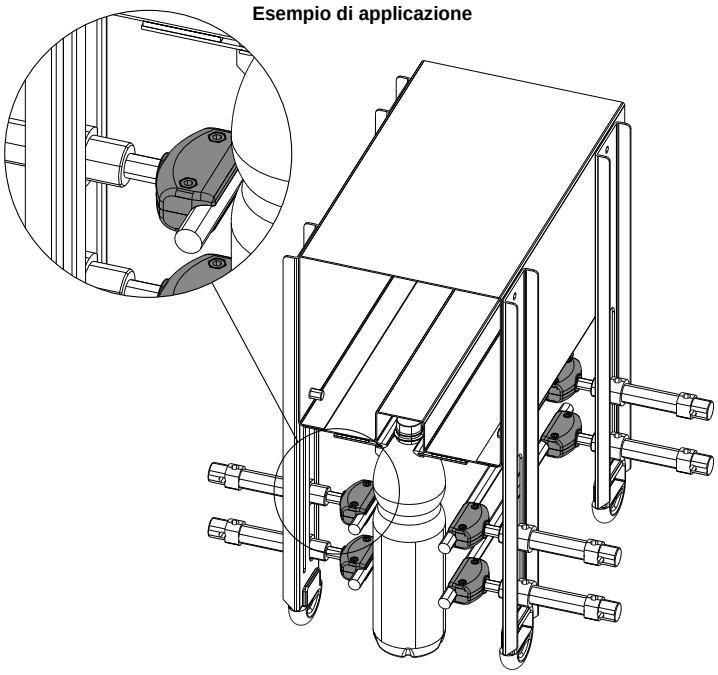

Morsetto portaguida
(per guide tonde)

Part. **348**

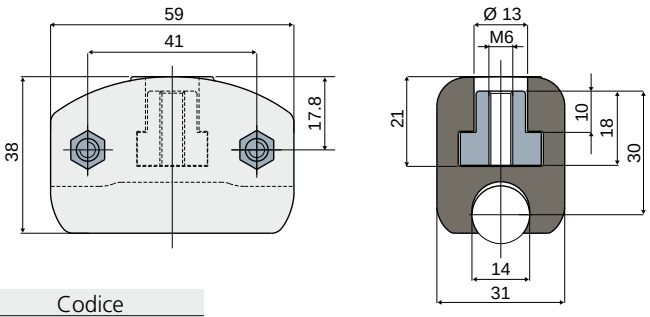

Codice
348 / 83395

MATERIALI: Morsetto in poliammide rinforzata colore nero; inserto filettato in ottone nichelato; bulloneria in acciaio inox AISI 304.

CARATTERISTICHE: Studiato per essere montato direttamente sul cilindro pneumatico di regolazione guide. Fornito assemblato.

CONFEZIONE: 24 pezzi.

A RICHIESTA:

- **Morsetti:** In polipropilene rinforzato, in varie colorazioni.
- **Confezioni:** Fuori standard.

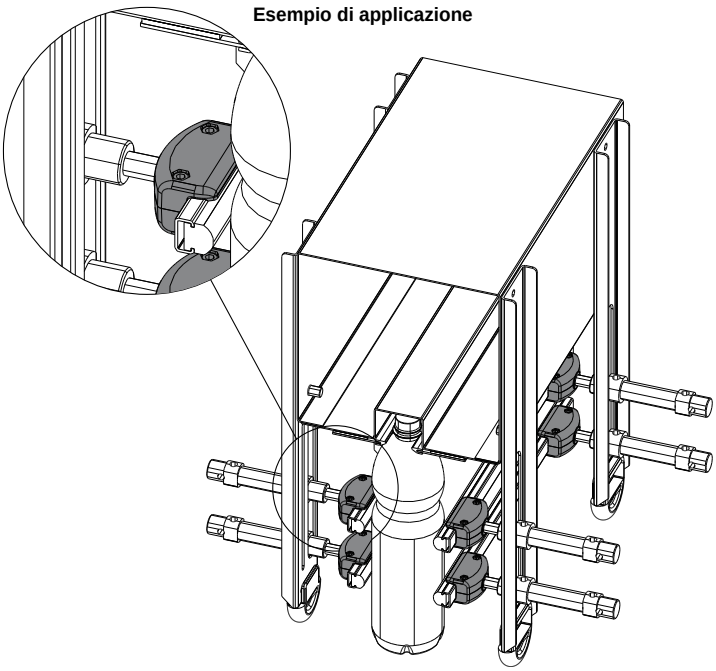

Morsetto portaguida
(per guide rettangolari)

Part. **349**

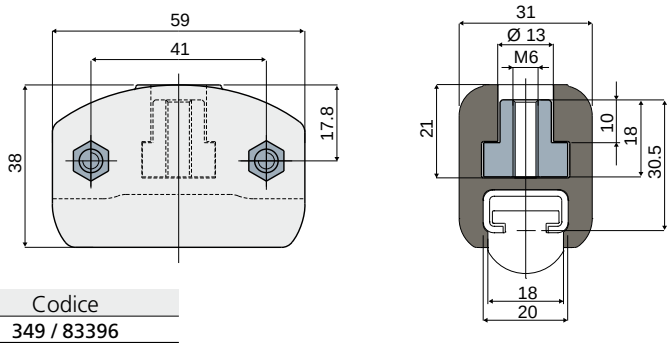

Codice
349 / 83396

MATERIALI: Morsetto in poliammide rinforzata colore nero; inserto filettato in ottone nichelato; bulloneria in acciaio inox AISI 304.

CARATTERISTICHE: Studiato per essere montato direttamente sul cilindro pneumatico di regolazione guide. Utilizzato come sostegno delle guide laterali tonde Part.373. Fornito assemblato.

CONFEZIONE: 24 pezzi.

A RICHIESTA:

- **Morsetti:** In polipropilene rinforzato, in varie colorazioni.
- **Confezioni:** Fuori standard.

Morsetti portaguide

Part. 290 Morsetto portaguida
(per guide rettangolari)

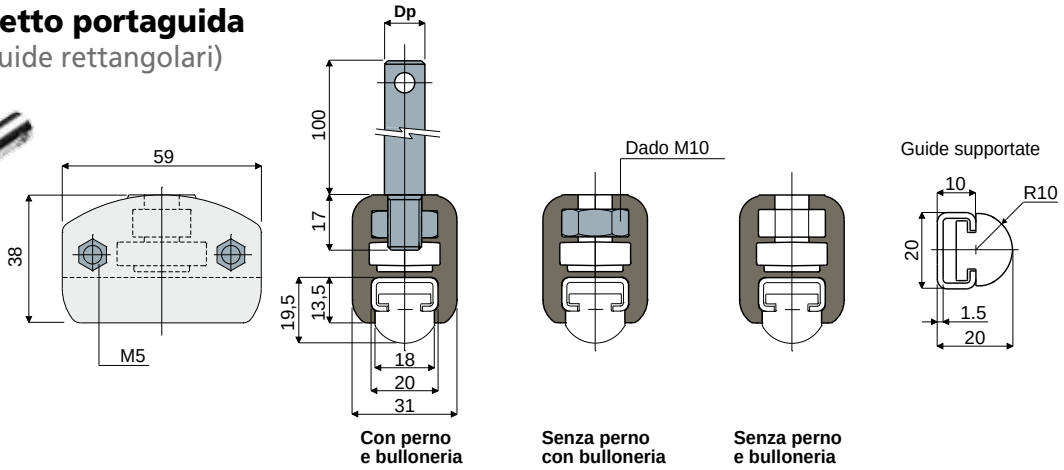

Dp Diametro perno ()	Con perno e bulloneria	Senza perno con bulloneria	Senza perno e bulloneria
	Codice	Codice	Codice
12	290 / 82573		
14	290 / 82574	290 / 82576	290 / 82577
16	290 / 82575		

MATERIALI: Morsetto in poliammide rinforzata colore nero; perno, dado e bulloneria in acciaio inox AISI 304.
CARATTERISTICHE: Fornito assemblato e completo con perno di sostegno, senza perno, e senza bulloneria. Utilizzato come sostegno delle guide laterali tonde Part.373.
CONFEZIONE: 24 pezzi.
A RICHIESTA:
- **Morsetti:** In polipropilene rinforzato, in varie colorazioni.
- **Confezioni:** Fuori standard.

Part. 301 Perno filettato

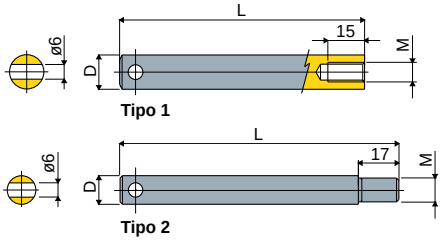

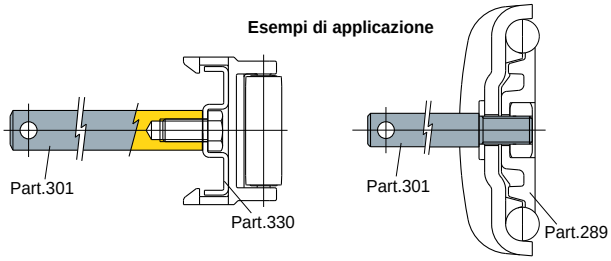

D (mm)	L (mm)	M (mm)	Tipo 1 Codice
14	100	M8	301 / 82751

D (mm)	L (mm)	M (mm)	Tipo 2 Codice
12	117	M10	301 / 83304
12	150	M8	301 / 85381 NEW
12	217	M10	301 / 83871
14	117	M10	301 / 83305
16	117	M10	301 / 83306
16	121	M10	301 / 84109

MATERIALI: Perno in acciaio inox AISI 304.
CARATTERISTICHE:
- **Tipo 1:** Applicabile ai morsetti portaguide e alle guide laterali;
- **Tipo 2:** Utilizzato nel montaggio dei Part.289, 229, 230, 290, 204, 205.

CONFEZIONE: 24 pezzi.
A RICHIESTA:
- **Perni:** In lunghezze diverse.
- **Confezioni:** Fuori standard.

Part. 460 Perno per morsetto portaguide

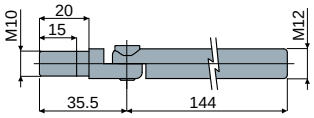

Esempio di applicazione

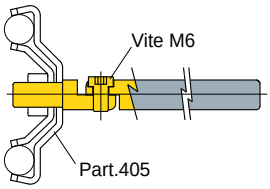

Esempio di applicazione

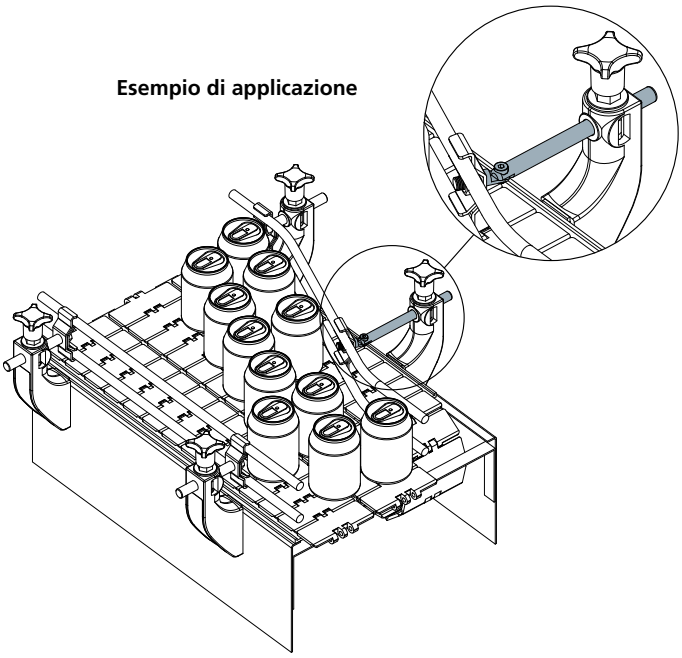

Codice
460 / 85470

MATERIALI: Perno e bulloneria in acciaio inox AISI 304.
CARATTERISTICHE: Fornito completo di bulloneria.
CONFEZIONE: 24 pezzi.
A RICHIESTA:
- **Perni:** In lunghezze diverse.
- **Confezioni:** Fuori standard.

Morsetti portaguide

Puntale per perni

Part. **398**

Dp (mm)	H (mm)	L (mm)	Codice
12	17	21	398 / 84258
14	18	23	398 / 84259

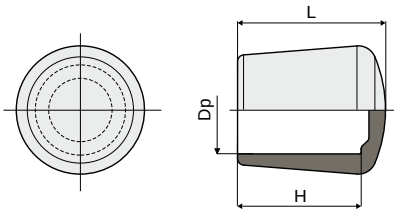

NEW

MATERIALI: Puntale in gomma termoplastica.
CARATTERISTICHE: Da applicare alle estremità dei perni.
CONFEZIONE: 24 pezzi.
A RICHIESTA:
- **Confezioni:** Fuori standard.

Morsetto portaguida (per guide tonde)

Part. **204**

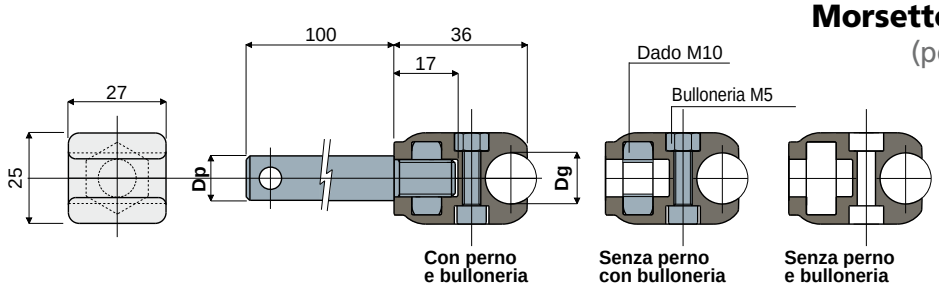

Dp Diametro perno (mm)	Dg Diametro guida (mm)	Con perno e bulloneria Codice
12	8	204 / 80798
	10	204 / 80799
	12	204 / 80800
	14	204 / 80801
14	8	204 / 80802
	10	204 / 80803
	12	204 / 80804
	14	204 / 80805
16	8	204 / 80806
	10	204 / 80807
	12	204 / 80808
	14	204 / 80809

Dg Diametro guida (mm)	Senza perno con bulloneria Codice
8	204 / 80810
10	204 / 80811
12	204 / 80812
14	204 / 80813

Dg Diametro guida (mm)	Senza perno e bulloneria Codice
8	204 / 80978
10	204 / 80979
12	204 / 80980
14	204 / 80981

MATERIALI: Morsetto in poliammide rinforzata colore nero; perno, dado e bulloneria in acciaio inox AISI 304.
CARATTERISTICHE: Fornito completo con perno di sostegno, senza perno, e senza bulloneria.
CONFEZIONE: 24 pezzi.
A RICHIESTA:
- **Morsetti:** In polipropilene rinforzato, in varie colorazioni.
- **Confezioni:** Fuori standard.

Morsetto portaguida (per guide trapezoidali)

Part. **205**

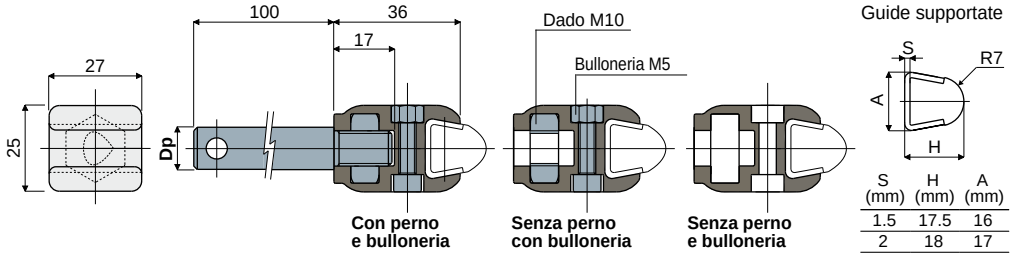

S (mm)	H (mm)	A (mm)
1.5	17.5	16
2	18	17

Dp Diametro perno (mm)	Con perno e bulloneria Codice	Senza perno con bulloneria Codice	Senza perno e bulloneria Codice
12	205 / 80814		
14	205 / 80815	205 / 80817	205 / 80982
16	205 / 80816		

MATERIALI: Morsetto in poliammide rinforzata colore nero; perno, dado e bulloneria in acciaio inox AISI 304.
CARATTERISTICHE: Fornito completo con perno di sostegno, senza perno, e senza bulloneria. Il particolare consente l'utilizzo di guide con spessore 1,5 e 2 mm: Part.354, 377, 419, 418, 420, 353.
CONFEZIONE: 24 pezzi.
A RICHIESTA:
- **Morsetti:** In polipropilene rinforzato, in varie colorazioni.
- **Confezioni:** Fuori standard.

Morsetti portaguide

Part. 412 Morsetto portaguide

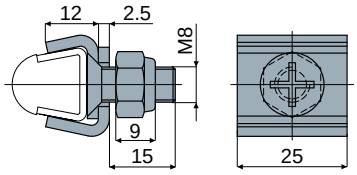

Esempio di applicazione

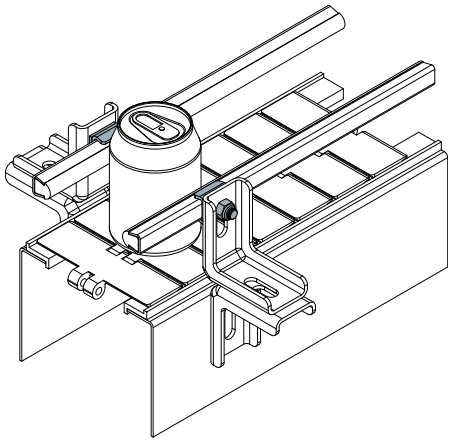

Codice
412 / 84487

MATERIALI: Corpo morsetto e bulloneria in acciaio inox AISI 304.
CARATTERISTICHE: Il particolare consente l'utilizzo di guide con spessore 1,5 e 2 mm: Part.354, 377, 419, 418, 420, 353.
CONFEZIONE: 24 pezzi.
A RICHIESTA:
- Confezioni: Fuori standard.
- Assemblaggio di: Viti, dadi.

Part. 413 Morsetto portaguide (di giunzione)

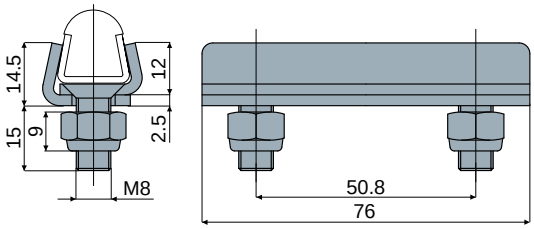

Esempio di applicazione

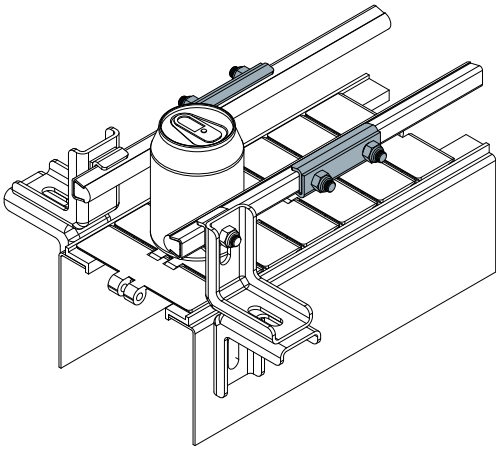

Codice
413 / 84488

MATERIALI: Corpo morsetto e bulloneria in acciaio inox AISI 304.
CARATTERISTICHE: Il particolare consente l'utilizzo di guide con spessore 1,5 e 2 mm: Part.354, 377, 419, 418, 420, 353.
CONFEZIONE: 24 pezzi.
A RICHIESTA:
- Confezioni: Fuori standard.
- Assemblaggio di: Viti, dadi.

Morsetti portaguide

Esempio di applicazione

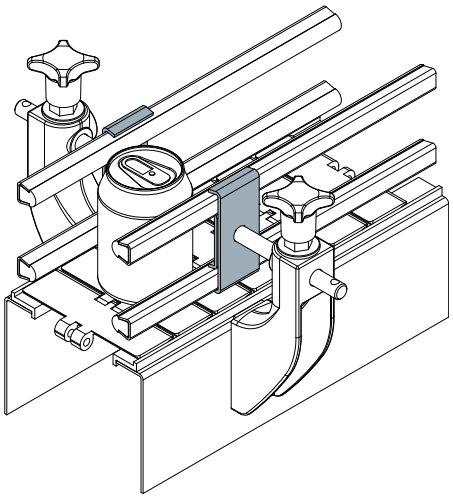

Morsetto portaguide (doppio) Part. 410

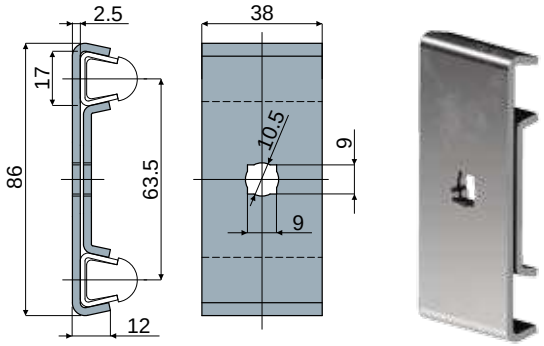

Codice
410 / 84485

MATERIALI: Morsetto in acciaio inox AISI 304.
CARATTERISTICHE: Il particolare consente l'utilizzo di guide con spessore 1,5 e 2 mm: Part.354, 377, 419, 418, 420, 353.
CONFEZIONE: 24 pezzi.
A RICHIESTA:

- **Confezioni:** Fuori standard.

Esempio di applicazione

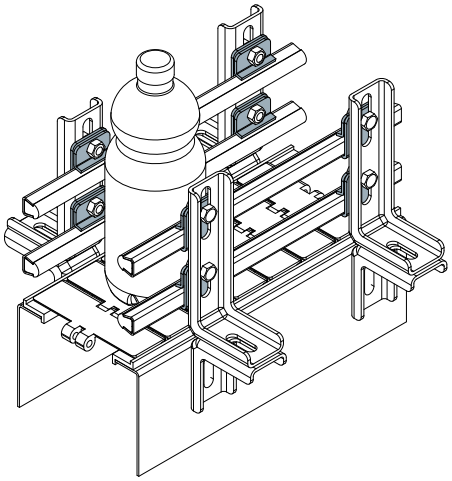

Morsetto portaguide Part. 411

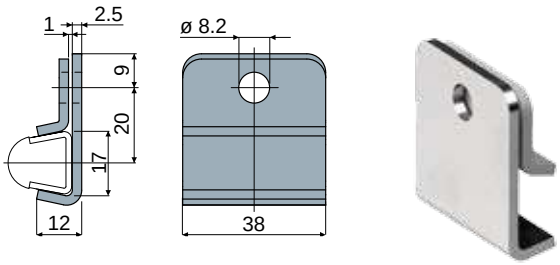

Codice
411 / 84486

MATERIALI: Morsetto in acciaio inox AISI 304.
CARATTERISTICHE: Il particolare consente l'utilizzo di guide con spessore 1,5 e 2 mm: Part.354, 377, 419, 418, 420, 353.
CONFEZIONE: 24 pezzi.
A RICHIESTA:

- **Confezioni:** Fuori standard.

Morsetti portaguide

Part. 405 Morsetto portaguide
(per guide tonde)

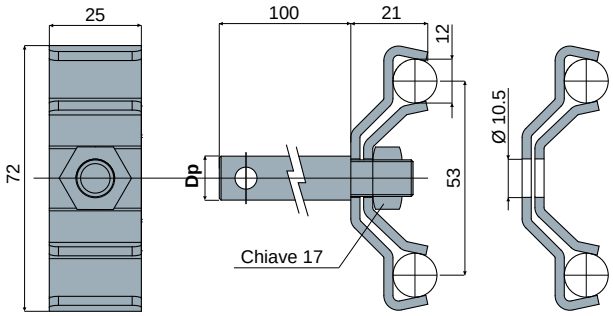

Con perno **Senza perno**

Dp Diametro perno (mm)	Con perno Codice	Senza perno Codice
12	405 / 84327	
14	405 / 84442	405 / 85101
16	405 / 84443	

MATERIALI: Corpo morsetto, perno filettato, piastrina di fissaggio e dado in acciaio inox AISI 304.
CARATTERISTICHE: Fornito con perno di sostegno oppure senza perno.
CONFEZIONE: 24 pezzi.
A RICHIESTA:
- **Confezioni:** Fuori standard.
- **Assemblaggio di:** Perni, dadi.

Esempio di applicazione

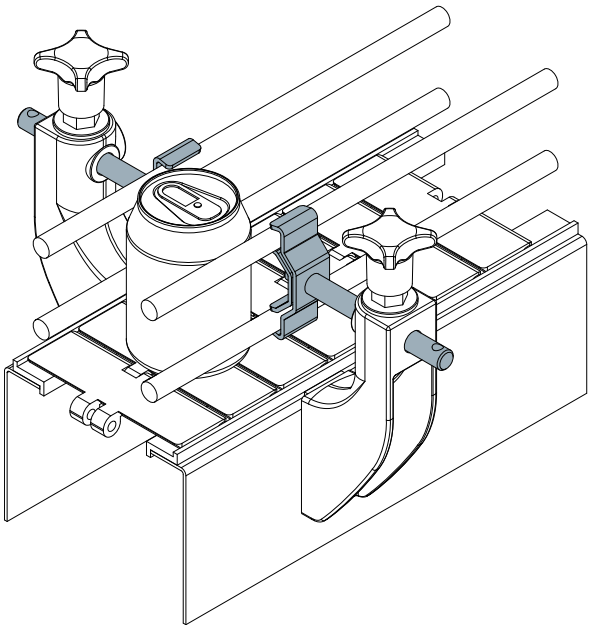

Part. 424 Morsetto portaguide

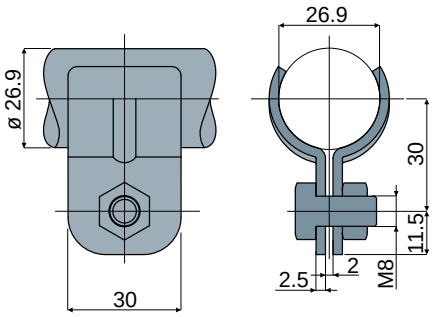

Codice
424 / 84961

MATERIALI: Corpo del morsetto, viti e dadi in acciaio inox AISI 304.
CONFEZIONE: 24 pezzi.
A RICHIESTA:
- **Confezioni:** Fuori standard.
- **Assemblaggio di:** Perni, dadi.

Esempio di applicazione

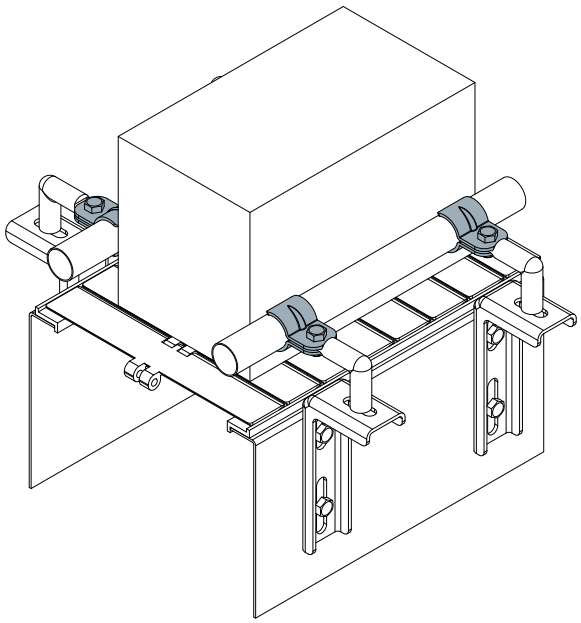

Morsetti portaguide

Esempio di applicazione

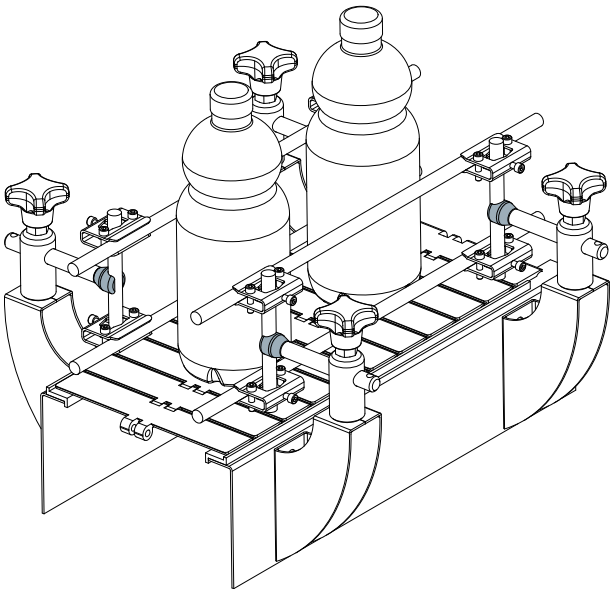

Morsetto portaguide

Part. **443**

NEW

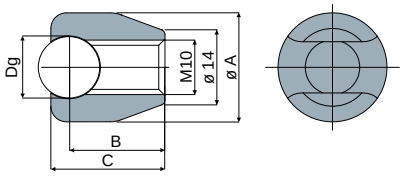

Dg Diametro guida (mm)	Codice	Ø A (mm)	B (mm)	C (mm)
12	**443 / 85275**	21	18.5	22

MATERIALI: Morsetto in acciaio inox AISI 304.
CONFEZIONE: 24 pezzi.
A RICHIESTA:
- **Confezioni:** Fuori standard.

Esempio di applicazione

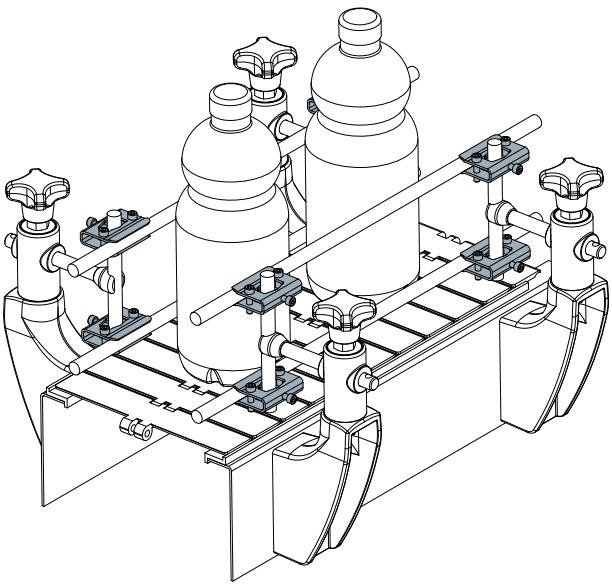

Morsetto portaguide
(per guide tonde)

Part. **440**

NEW

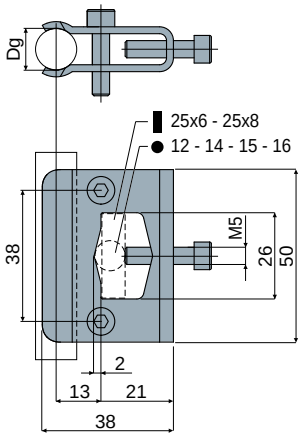

Dg Diametro guida (mm)	Codice
12	**440 / 85240**

MATERIALI: Morsetto e bulloneria in acciaio inox AISI 304.
CARATTERISTICHE: Fornito completo di bulloneria.
CONFEZIONE: 24 pezzi.
A RICHIESTA:
- **Confezioni:** Fuori standard.

Morsetti portaguide

Part. 439 Morsetto portaguide
(per guide trapezoidali)

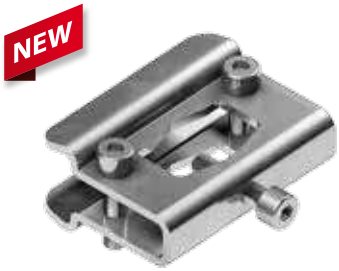

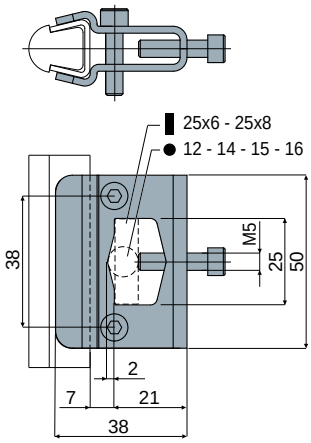

Esempio di applicazione

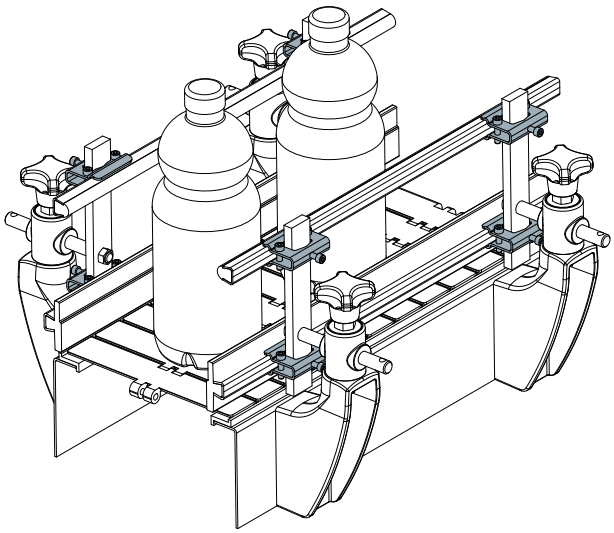

Codice
439 / 85239

MATERIALI: Morsetto e bulloneria in acciaio inox AISI 304.
CARATTERISTICHE: Fornito completo di bulloneria.
CONFEZIONE: 24 pezzi.
A RICHIESTA:
- Confezioni: Fuori standard.

Morsetti portaguide

Esempio di applicazione

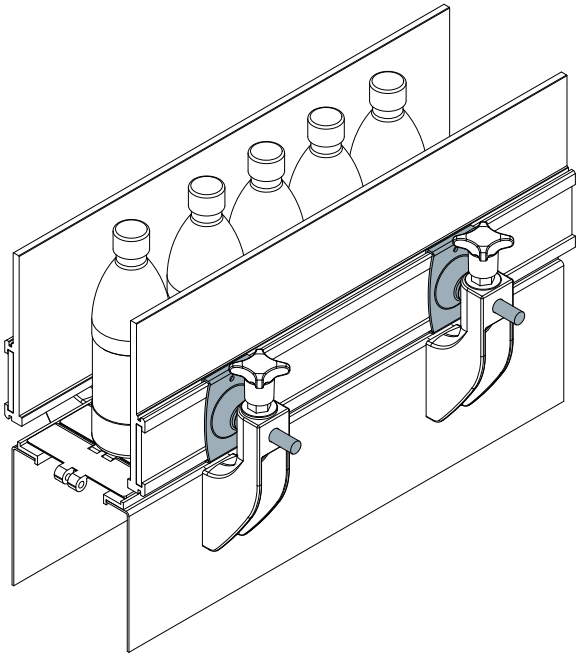

Morsetto portaguide

Part. **427**

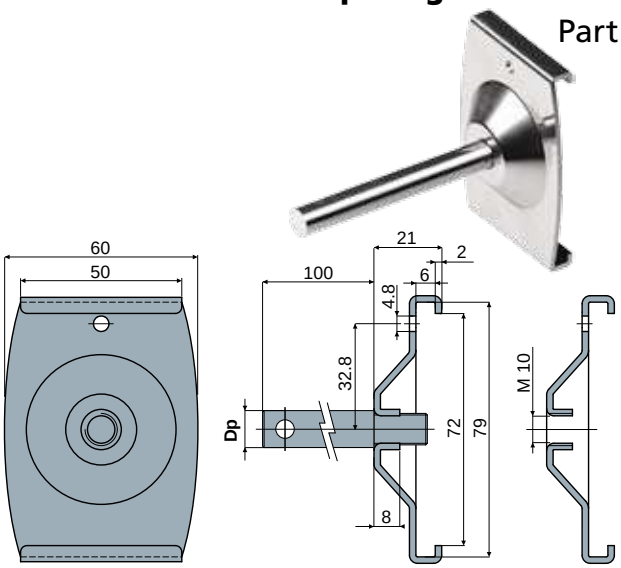

Con perno

Senza perno

Dp Diametro perno	Con perno	Senza perno
(mm)	Codice	Codice
12	427 / 85097	
14	427 / 85098	427 / 85009
16	427 / 85099	

MATERIALI: Morsetto e perno in acciaio inox AISI 304.

CARATTERISTICHE: Fornito con perno di sostegno oppure senza perno. Da utilizzare con le guide laterali Part.425, 426.

CONFEZIONE: 24 pezzi.

A RICHIESTA:

- **Assemblaggio di:** Perni.
- **Confezioni:** Fuori standard.

Esempio di applicazione

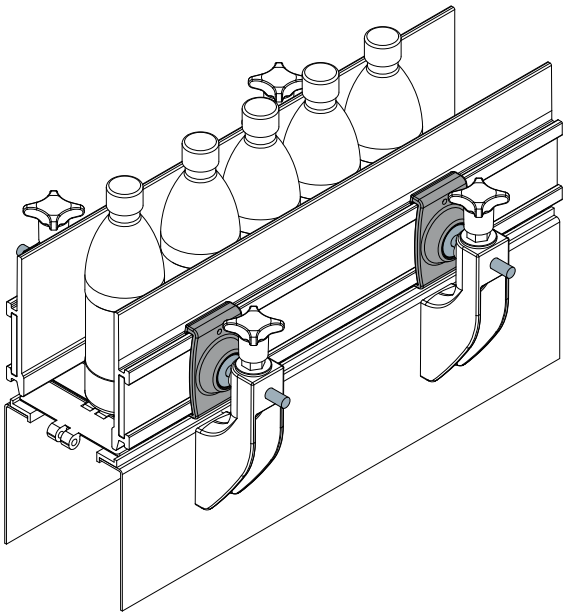

Morsetto portaguide

Part. **434**

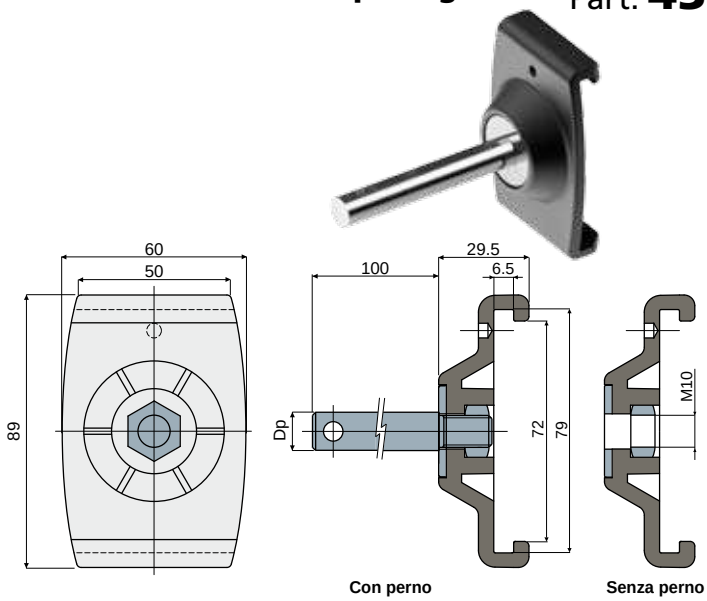

Con perno

Senza perno

Dp Diametro perno	Con perno	Senza perno
(mm)	Codice	Codice
12	434 / 85093	
14	434 / 85094	434 / 85100
16	434 / 85095	

MATERIALI: Corpo morsetto in poliammide rinforzata; perno filettato, rosetta e dado in acciaio inox AISI 304.

CARATTERISTICHE: Fornito con perno di sostegno oppure senza perno. Da utilizzare con le guide laterali Part.425, 426.

CONFEZIONE: 8 pezzi.

A RICHIESTA:

- **Assemblaggio di:** Perni, rosette, dadi.
- **Confezioni:** Fuori standard.

Morsetti

Part. 206 Morsetto portafotocellule
(per fotocellule e catarifrangenti)

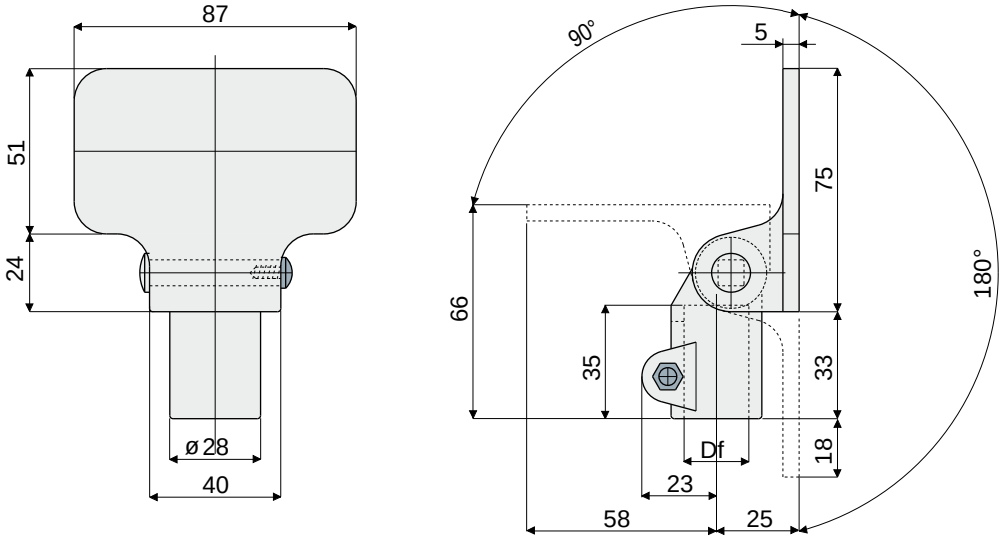

Df Foro per perno da (mm)	Codice
12	206 / 82010 (utilizzabile anche con perni quadri 10x10)
14	206 / 80818
15	206 / 80819
16	206 / 80820
18	206 / 80821
20	206 / 80822

MATERIALI: Morsetto in poliammide rinforzata colore nero; perno, dado e bulloneria in acciaio inox AISI 304.
CARATTERISTICHE: Possibilità di montaggio in diverse posizioni.
CONFEZIONE: 24 pezzi.
A RICHIESTA:

- **Morsetti:** In polipropilene rinforzato, in varie colorazioni.
- **Confezioni:** Fuori standard.

Morsetti

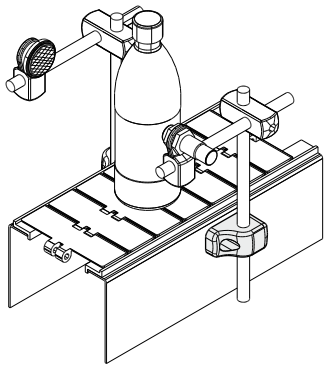

Con perno di centraggio
(Consigliato per il sostengo di fotocellule)

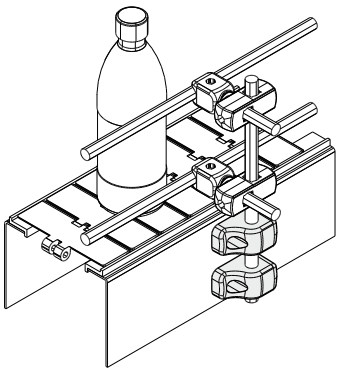

Senza perno di centraggio
(Consigliato per il sostengo guide)

Esempio di applicazione

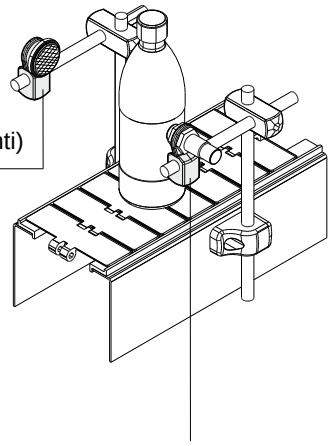

Tipo 1 (Per fotocellule)

Morsetto
(per supporto guide e fotocellule)

Part. **237**

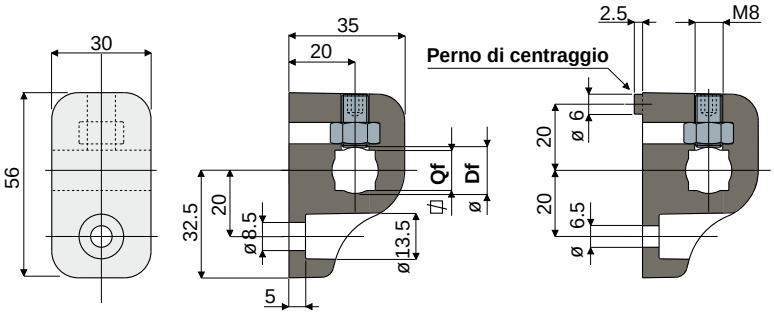

Senza perno di centraggio **Con perno di centraggio**

Foro per perno da Df tondo (mm)	Foro per perno da Qf quadro (mm)	Senza perno di centraggio Codice	Con perno di centraggio Codice
10	8	237 / 80958	237 / 80961
12	10	237 / 80959	237 / 80962
14	12	237 / 80960	237 / 80963

Morsetto portafotocellule

Part. **240**

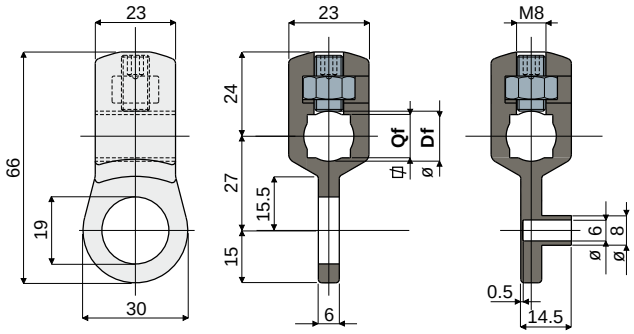

Tipo 1 (Per fotocellule) **Tipo 2** (Per catarifrangenti)

Foro per perno da Df tondo (mm)	Foro per perno da Qf quadro (mm)	Tipo 1 (per fotocellule) Codice	Tipo 2 (per catarifrangenti) Codice
10	8	240 / 80996	240 / 80997
12	10	240 / 80998	240 / 80999
14	12	240 / 81000	240 / 81001

MATERIALI: Morsetto in poliammide rinforzata colore nero; grano e dado in acciaio inox AISI 304.
CARATTERISTICHE: Possibilità di utilizzo di perni tondi e quadri.
CONFEZIONE: 24 pezzi.
A RICHIESTA:
- **Morsetti:** In polipropilene rinforzato, in varie colorazioni.
- **Confezioni:** Fuori standard.

Morsetti

Part. 238 Morsetto a "T"
(per sostegno guide e fotocellule)

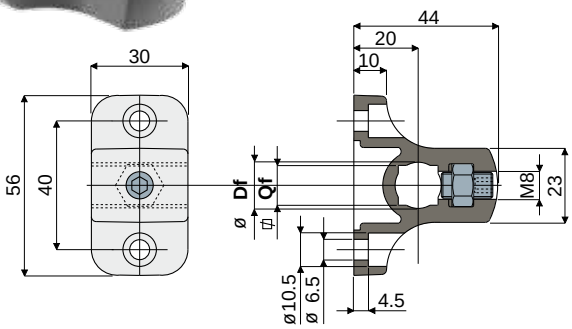

Foro per perno da		Codice
Df tondo (mm)	Qf quadro (mm)	
10	8	238 / 80985
12	10	238 / 80986
14	12	238 / 80987

MATERIALI: Morsetto in poliammide rinforzata colore nero; grano e dado in acciaio inox AISI 304.
CARATTERISTICHE: Possibilità di utilizzo di perni tondi e quadri.
CONFEZIONE: 24 pezzi.
A RICHIESTA:
- **Morsetti:** In polipropilene rinforzato, in varie colorazioni.
- **Confezioni:** Fuori standard.

Part. 324 Distanziale per morsetto
(per morsetto a "T" Part. 238)

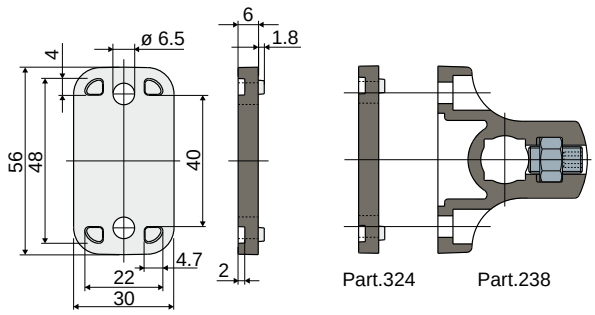

Codice
324 / 82971

MATERIALI: Distanziale in poliammide + FV colore nero.
CARATTERISTICHE: Accessorio da applicare al morsetto Part.238.
CONFEZIONE: 24 pezzi.
A RICHIESTA:
- **Distanziali:** In propilene rinforzato, in varie colorazioni.
- **Confezioni:** Fuori standard.

Esempi di applicazione

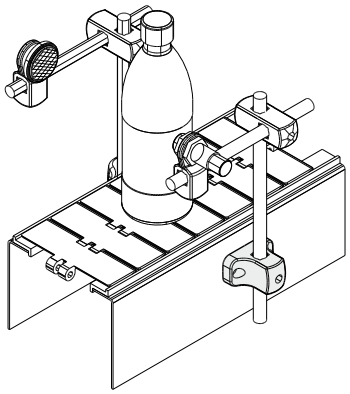

Per il sostengo fotocellule

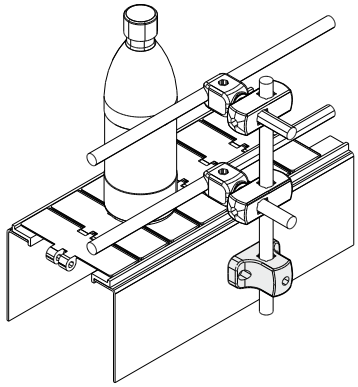

Per il sostengo guide

Esempio di applicazione

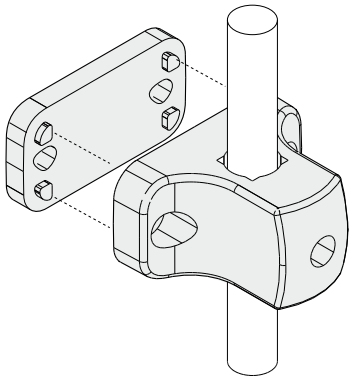

Morsetti

Esempio di applicazione

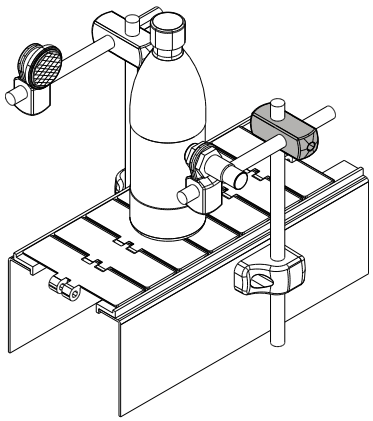

Morsetto a croce Part. 239

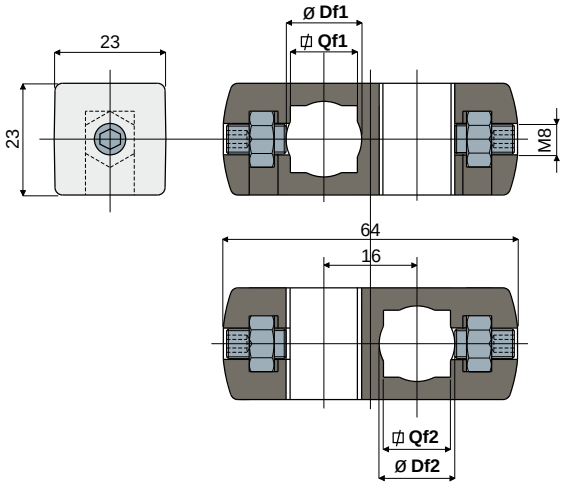

Foro per perno da Df1 tondo (mm)	Foro per perno da Qf1 quadro (mm)	Foro per perno da Df2 tondo (mm)	Foro per perno da Qf2 quadro (mm)	Codice
10	8	10	8	239 / 80993
12	10	12	10	239 / 80994
14	12	14	12	239 / 80995

MATERIALI: Morsetto in poliammide rinforzata colore nero; grani e dadi in acciaio inox AISI 304.
CARATTERISTICHE: Possibilità di utilizzo di perni tondi e quadri.
CONFEZIONE: 24 pezzi.
A RICHIESTA:

- **Morsetti:** Con fori di dimensioni diverse, in polipropilene rinforzato, in varie colorazioni.
- **Confezioni:** Fuori standard.

Esempio di applicazione

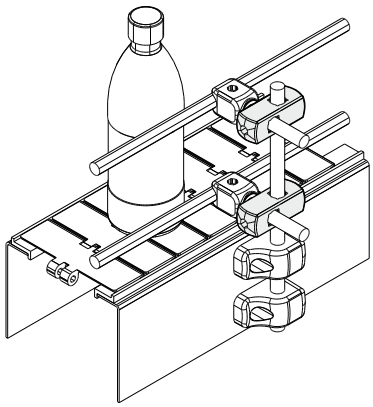

Morsetto a croce Part. 241

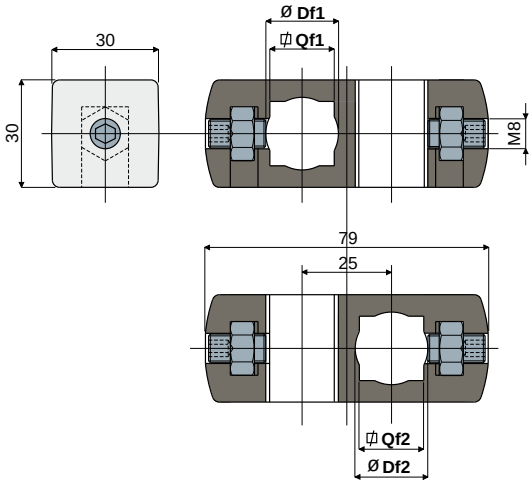

Foro per perno da Df1 tondo (mm)	Foro per perno da Qf1 quadro (mm)	Foro per perno da Df2 tondo (mm)	Foro per perno da Qf2 quadro (mm)	Codice
14	12	14	12	241 / 80988
15	-	15	-	241 / 80989
16	-	16	-	241 / 80990
18	-	18	-	241 / 80991
20	-	20	-	241 / 80992

MATERIALI: Morsetto in poliammide rinforzata colore nero; grani e dadi in acciaio inox AISI 304.
CARATTERISTICHE: Possibilità di utilizzo di perni quadri, solo per la versione Df1 14.
CONFEZIONE: 24 pezzi.
A RICHIESTA:

- **Morsetti:** Con fori di dimensioni diverse, in polipropilene rinforzato, in varie colorazioni.
- **Confezioni:** Fuori standard.

Morsetti

Part. 297 Morsetto a croce

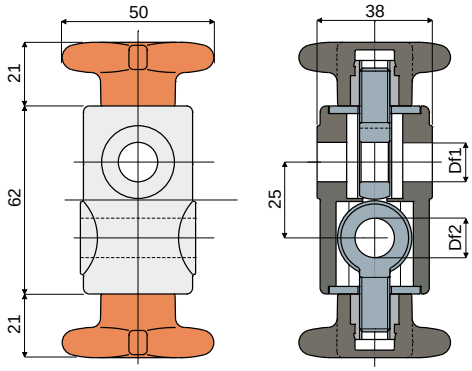

Df1 Foro per perno da (mm)	Df2 Foro per perno da (mm)	Codice
12	12	297 / 82658

MATERIALI: Morsetto in poliammide rinforzata colore nero e volantino in poliammide rinforzata colore arancione; tiranti ad occhio in acciaio inox AISI 304; boccole filettate in ottone nichelato.

CARATTERISTICHE: Da utilizzare per il sostegno dei perni portaguida.

CONFEZIONE: 24 pezzi.

A RICHIESTA:

- **Morsetti e volantini:** In polipropilene rinforzato, in varie colorazioni.
- **Confezioni:** Fuori standard.

Esempio di applicazione

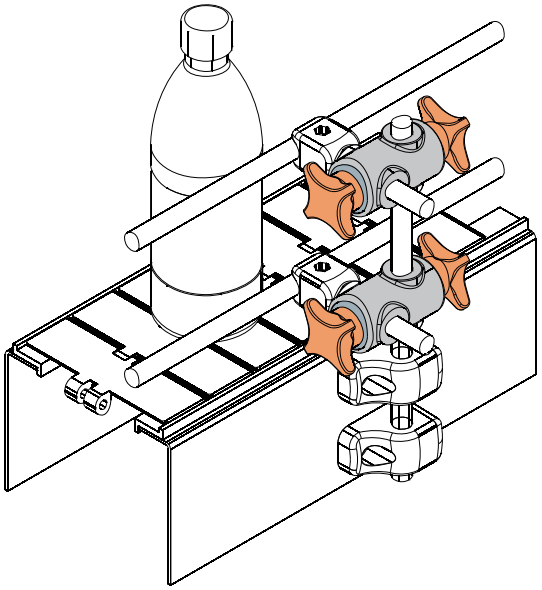

Part. 312 Morsetto a croce

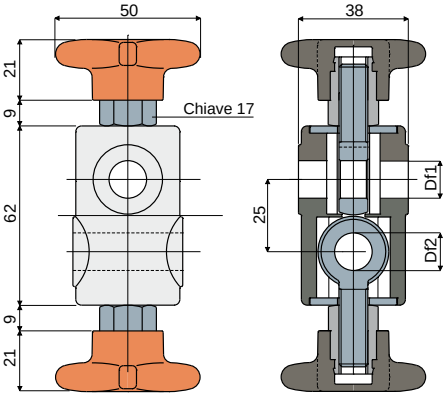

Df1 Foro per perno da (mm)	Df2 Foro per perno da (mm)	Codice
12	12	312 / 82845
14	14	312 / 82846
16	16	312 / 82847

MATERIALI: Morsetto in poliammide rinforzata colore nero e volantino in poliammide rinforzata colore arancione; tiranti ad occhio in acciaio inox AISI 304; boccole filettate in ottone nichelato.

CARATTERISTICHE: Da utilizzare per il sostegno dei perni portaguida.

CONFEZIONE: 24 pezzi.

A RICHIESTA:

- **Morsetti e volantini:** In polipropilene rinforzato, in varie colorazioni.
- **Confezioni:** Fuori standard.

Esempio di applicazione

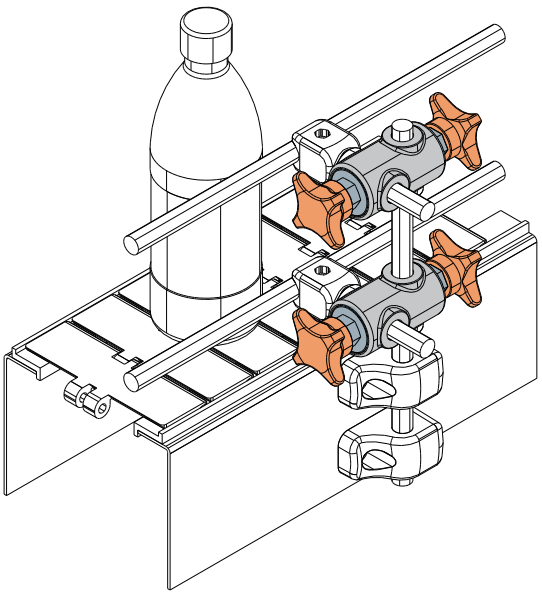

Morsetti

Morsetto a croce per guide bancali

Part. **435**

Esempio di applicazione

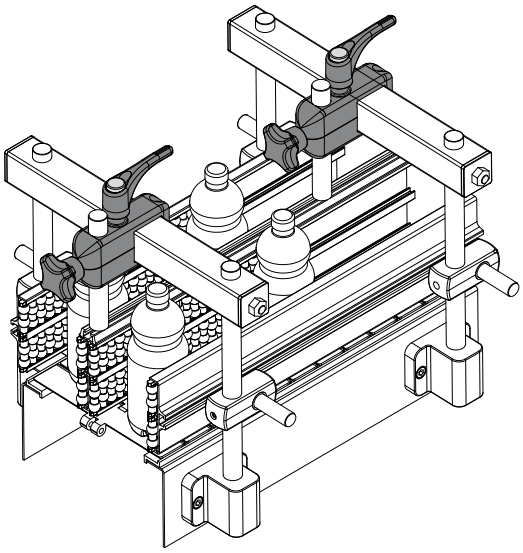

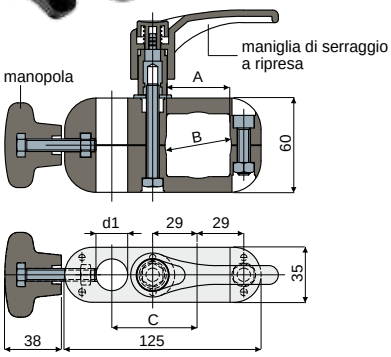

Tipo 1

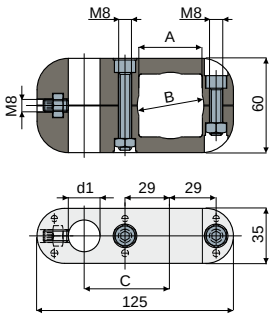

Tipo 2

Tubo quadro	Tubo tondo		ø perno	Tipo 1	Tipo 2
A	B	C	d1	Codice	Codice
40	42,4	58	15-16	**435 / 85166**	**435 / 85167**
		56	20	**435 / 85168**	**435 / 85169**

MATERIALI: Morsetto, volantino e maniglia in poliammide rinforzata colore nero; dadi, viti e rosetta in acciaio inox AISI 304.
CARATTERISTICHE: Utilizzare nelle guide bancali.
CONFEZIONE: 8 pezzi.
A RICHIESTA:

- **Assemblaggio di:** Volantini, maniglie, viti e dadi.
- **Confezioni:** Fuori standard.

Boccola per tirante ad occhio

Part. **333**

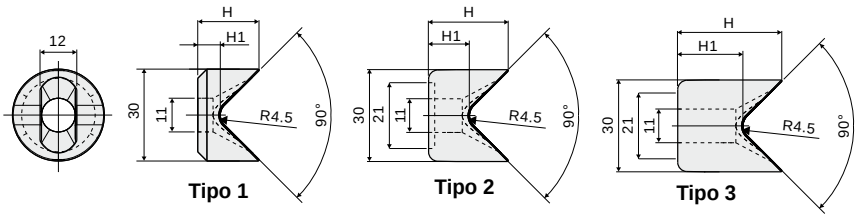

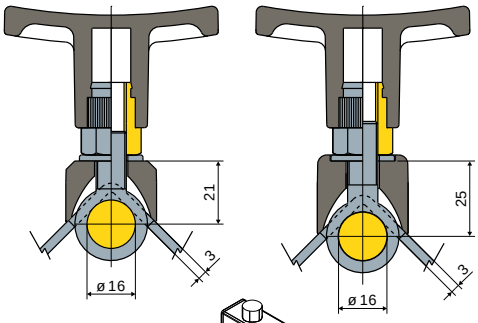

H	H1	Tipo 1
(mm)	(mm)	Codice
20	7,3	**333 / 83117**

H	H1	Tipo 2
(mm)	(mm)	Codice
26	13,3	**333 / 83115**

H	H1	Tipo 3
(mm)	(mm)	Codice
34	21,3	**333 / 84025**

MATERIALI: Boccola in poliammide + FV colore nero.
CARATTERISTICHE: Da utilizzare con i tiranti ad occhio per il bloccaggio assiale dei perni sostegno guide.
CONFEZIONE: 24 pezzi.
A RICHIESTA:

- **Boccole:** Con altezze diverse, in polipropilene rinforzato in varie colorazioni.
- **Confezioni:** Fuori standard.

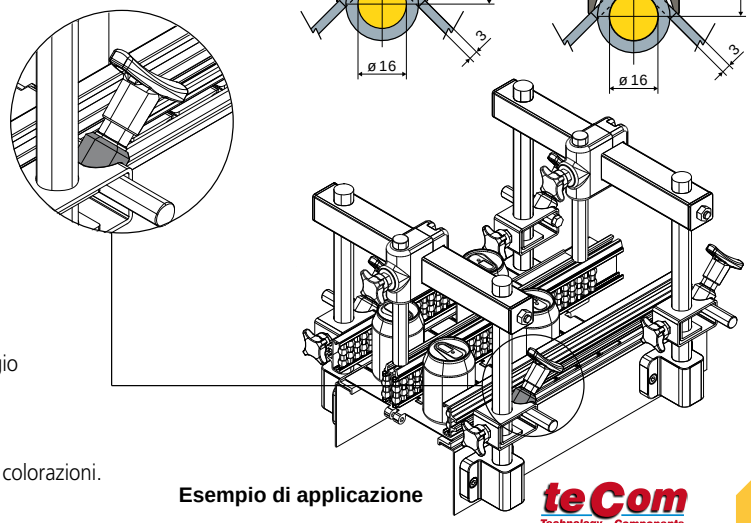

Esempio di applicazione

Pattini

Part. 428 Pattino guida prodotto

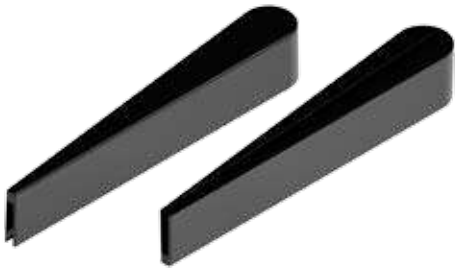

Tipo 1

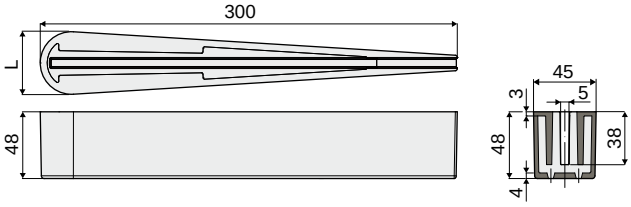

L	Tipo 1
(mm)	Codice
45	**428 / 85063**

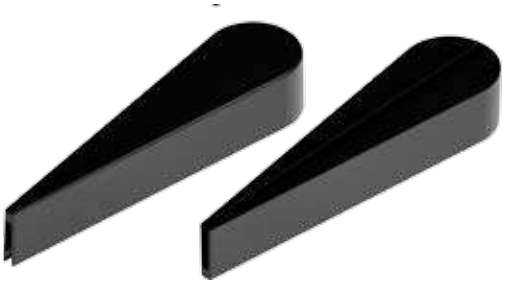

Tipo 2

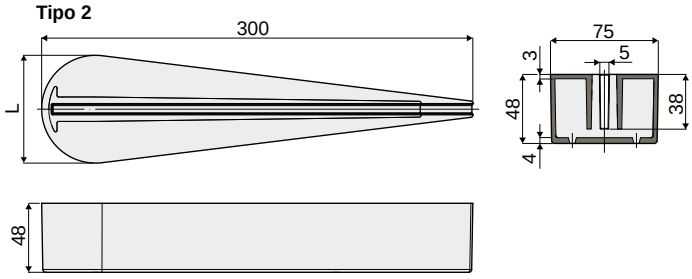

L	Tipo 2
(mm)	Codice
75	**428 / 85064**

MATERIALI: Anima interna in polipropilene rinforzato colore nero; copertura esterna in polietilene HD colore nero.
CARATTERISTICHE: Da utilizzare come guida prodotto nelle linee di trasporto.
CONFEZIONE: 12 pezzi.
A RICHIESTA:

- Confezioni: Fuori standard.

Esempio di applicazione

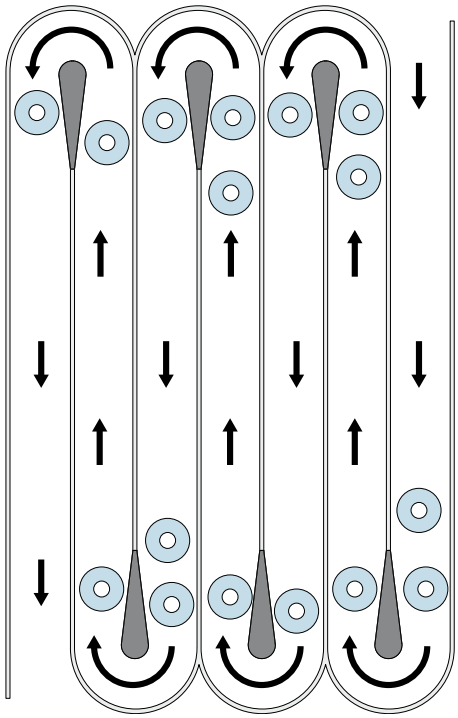

Esempio di applicazione

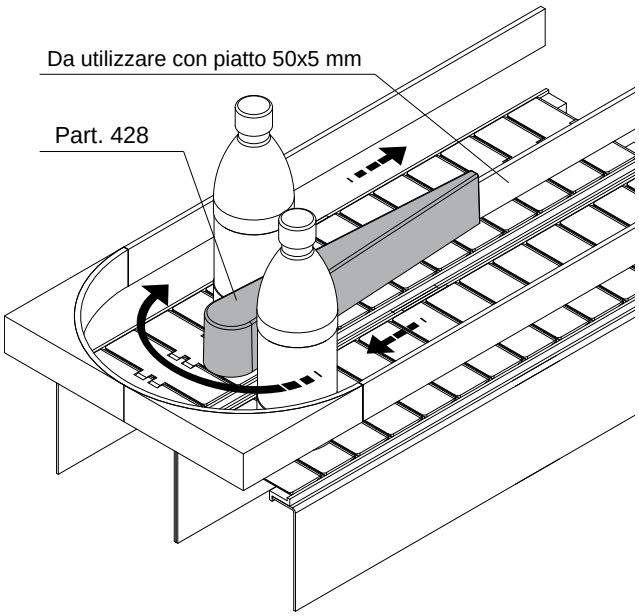

Pattini

Pattino oscillante per ritorno catene Part. 267

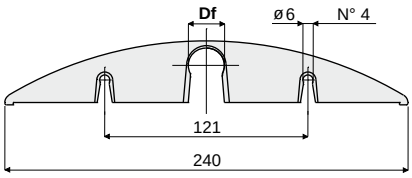

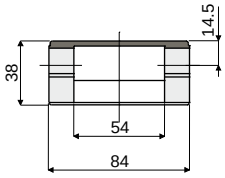

Df Foro per perno da (mm)	Poliammide (colore nero) Codice	Polietilene (colore verde) Codice
18	**267 / 82038**	**267 / 82812**
20	**267 / 82039**	**267 / 82813**

MATERIALI: Pattino in poliammide colore nero oppure in polietilene colore verde.
CARATTERISTICHE: Da applicare nei tratti di ritorno delle catene in prossimità della ruota traino. Montaggio a scatto.
CONFEZIONE: 12 pezzi.
A RICHIESTA:
- **Pattini:** Con fori speciali, in diversi colori.
- **Confezioni:** Fuori standard.

Settore rinvio tapparella Part. 359
(per catene tipo "Raised Rib")

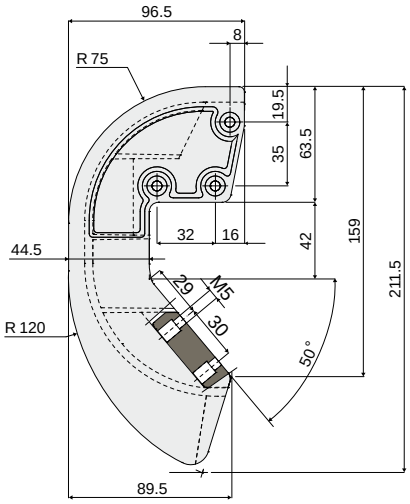

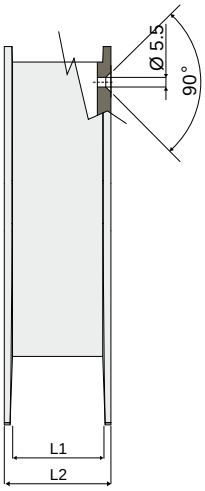

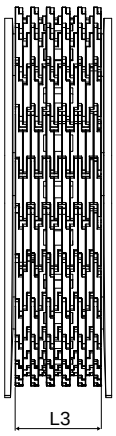

Codice	L1	L2	L3 (Larg. catena)
359 / 83504	41	50	38.5
359 / 83503	49	58.5	47

MATERIALI: Settore rinvio in polietilene colore nero;
viti in acciaio inox AISI 304.
CARATTERISTICHE: Fornito completo di viti.
Da utilizzare nella testata folle del trasporto.
CONFEZIONE: 8 pezzi.
A RICHIESTA:
- **Settori rinvio:** In diverse colorazioni.
- **Confezioni:** Fuori standard.

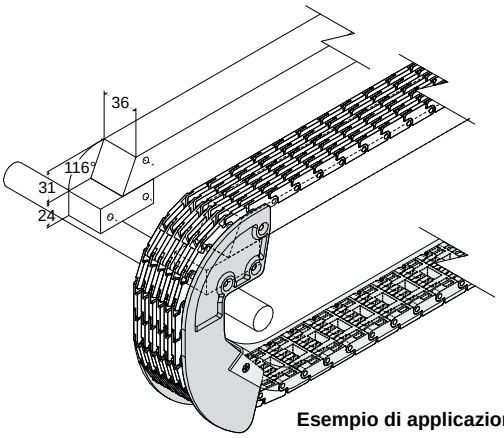

Esempio di applicazione

Gruppi tenditori

Part. 277 Gruppo tenditore a pattino
(per catene a rulli DIN 8187 tipo 08-B1 e 08-B2)

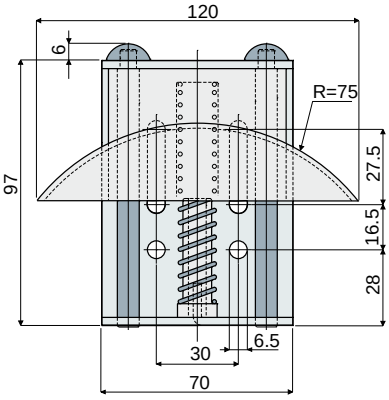

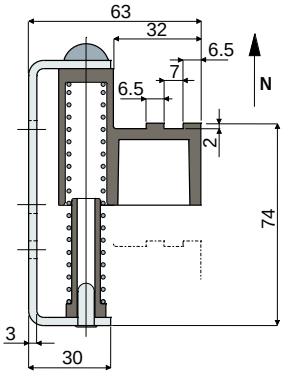

Codice	Carico di tensione Min (N)	Carico di tensione Max (N)
277 / 82068	60	110

MATERIALI: Gruppo tenditore con corpo esterno, perni e molla in acciaio zincato; pattino e guida molla in poliammide colore nero.
CARATTERISTICHE: Da applicare nelle trasmissioni con catene a rulli per la tensione della catena.
CONFEZIONE: 12 pezzi.
A RICHIESTA:
- **Pattino:** Con profilo per diverse catene; in diverse colorazioni.
- **Confezioni:** Fuori standard.

Part. 278 Gruppo tenditore a ruota dentata
(per catene a rulli DIN 8187 tipo 08-B1)

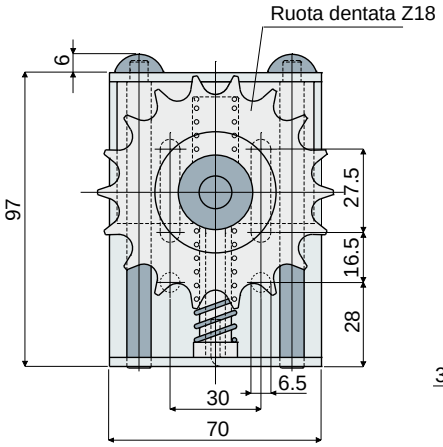

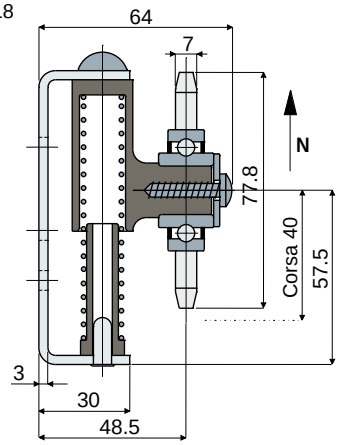

Codice	Carico di tensione Min (N)	Carico di tensione Max (N)
278 / 82069	60	110

MATERIALI: Gruppo tenditore con corpo esterno, ruota dentata, perni e molla in acciaio zincato; cursore e guida molla in poliammide colore nero.
CARATTERISTICHE: Da applicare nelle trasmissioni con catene a rulli per la tensione della catena.
CONFEZIONE: 12 pezzi.
A RICHIESTA:
- **Ruote dentate:** Con numero di denti diversi.
- **Confezioni:** Fuori standard.

Rullini sostegno ritorno

Esempio di applicazione

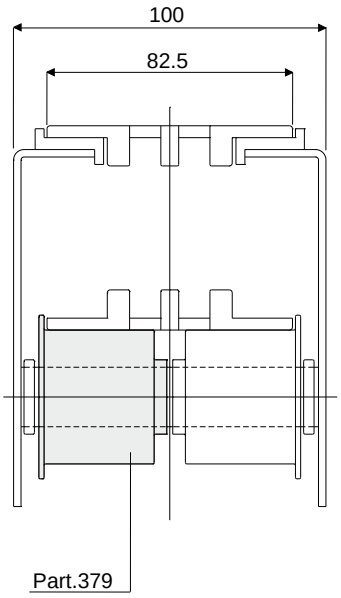

Rullino per ritorno catene
(tipo con flangia)

Part. **379**

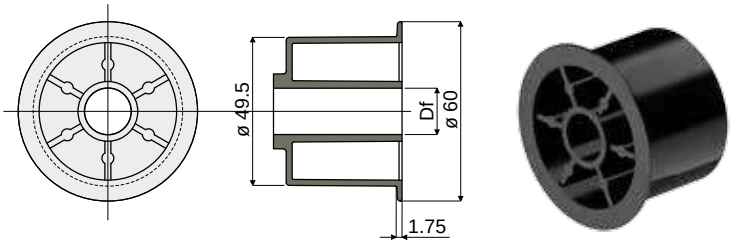

Df Foro per perno da (mm)	Codice
15	379 / 84069
20	379 / 84070

MATERIALI: Rullino in poliammide colore nero.
CARATTERISTICHE: Da applicare nei tratti di ritorno delle catene.
CONFEZIONE: 96 pezzi.
A RICHIESTA:
- **Rullini:** Con fori speciali, in diverse colorazioni.
- **Confezioni:** Fuori standard.

Esempio di applicazione

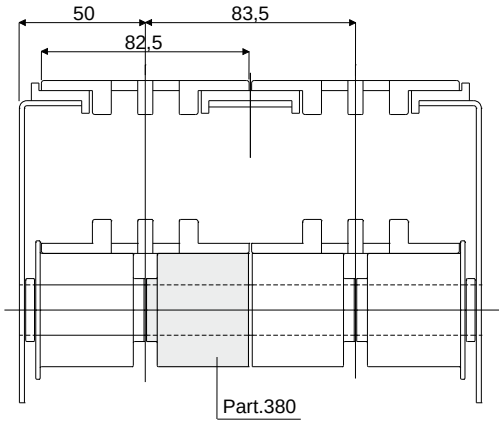

Rullino per ritorno catene
(tipo senza flangia)

Part. **380**

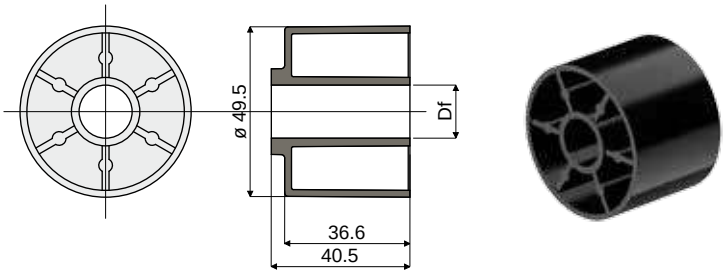

Df Foro per perno da (mm)	Codice
15	380 / 84071
20	380 / 84072

MATERIALI: Rullino in poliammide colore nero.
CARATTERISTICHE: Da applicare nei tratti di ritorno delle catene.
CONFEZIONE: 96 pezzi.
A RICHIESTA:
- **Rullini:** Con fori speciali, in diverse colorazioni.
- **Confezioni:** Fuori standard.

Rullini sostegno ritorno

Part. 270 Rullino per ritorno catene
(tipo con flangia)

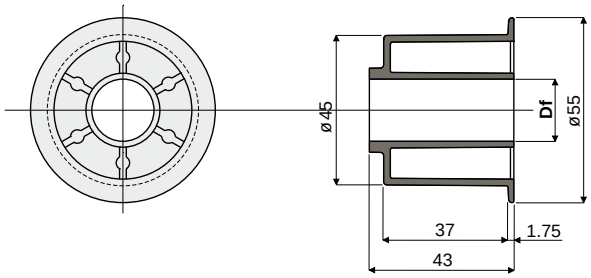

Df Foro per perno da (mm)	Codice
15	270 / 82042
20	270 / 82043

MATERIALI: Rullino in poliammide colore nero.
CARATTERISTICHE: Da applicare nei tratti di ritorno delle catene.
CONFEZIONE: 96 pezzi.
A RICHIESTA:
- Rullini: Con fori speciali, in diverse colorazioni.
- Confezioni: Fuori standard.

Esempio di applicazione

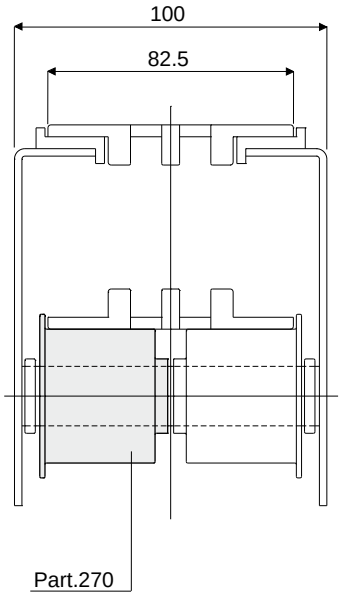

Part. 271 Rullino per ritorno catene
(tipo senza flangia)

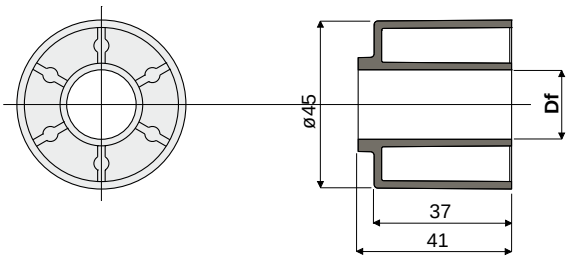

Df Foro per perno da (mm)	Codice
15	271 / 82044
20	271 / 82045

MATERIALI: Rullino in poliammide colore nero.
CARATTERISTICHE: Da applicare nei tratti di ritorno delle catene.
CONFEZIONE: 96 pezzi.
A RICHIESTA:
- Rullini: Con fori speciali, in diverse colorazioni.
- Confezioni: Fuori standard.

Esempio di applicazione

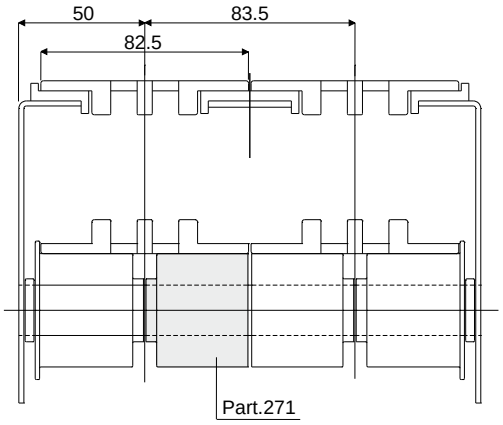

Rullini sostegno ritorno

Esempio di applicazione

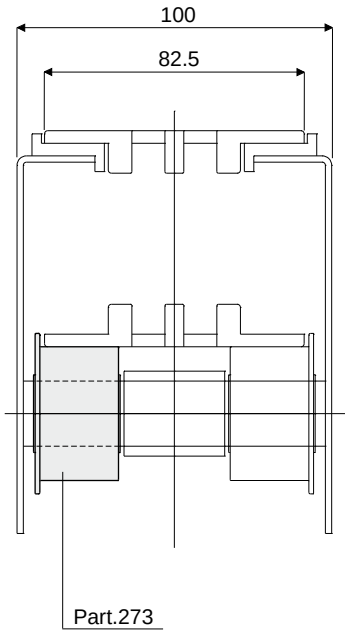

Rullino per ritorno catene
(tipo con flangia)

Part. **273**

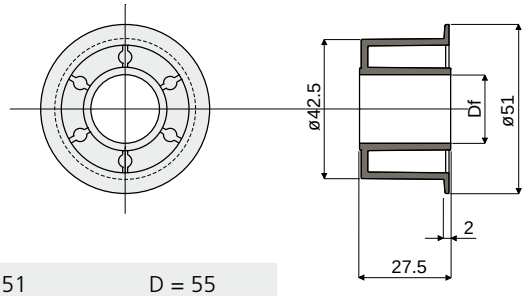

Df Foro per perno da (mm)	D = 51	D = 55
	Codice	Codice
12	273 / 82048	273 / 85337
16	273 / 82049	273 / 85338
18	273 / 82050	273 / 85339
20	273 / 82051	273 / 85340

MATERIALI: Rullino in poliammide colore nero.
CARATTERISTICHE: Da applicare nei tratti di ritorno delle catene.
CONFEZIONE: 96 pezzi.
A RICHIESTA:
- **Rullini:** Con fori speciali, in diverse colorazioni.
- **Confezioni:** Fuori standard.

Esempio di applicazione

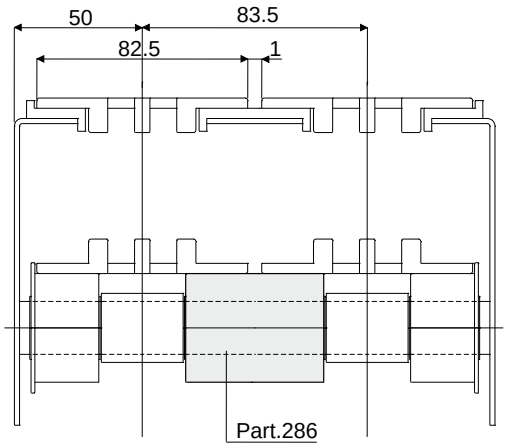

Rullino doppio per ritorno catene
(tipo senza flangia)

Part. **286**

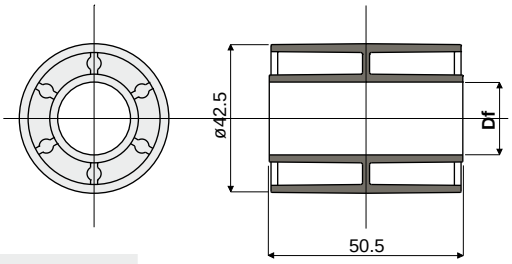

Df Foro per perno da (mm)	Codice
12	286 / 82532
16	286 / 82533
18	286 / 82534
20	286 / 82535

MATERIALI: Rullino in poliammide colore nero.
CARATTERISTICHE: Da applicare nei tratti di ritorno delle catene.
CONFEZIONE: 96 pezzi.
A RICHIESTA:
- **Rullini:** Con fori speciali, in diverse colorazioni.
- **Confezioni:** Fuori standard.

Rullini sostegno ritorno

Part. 287 Rullino doppio per ritorno catene
(tipo con flangia centrale)

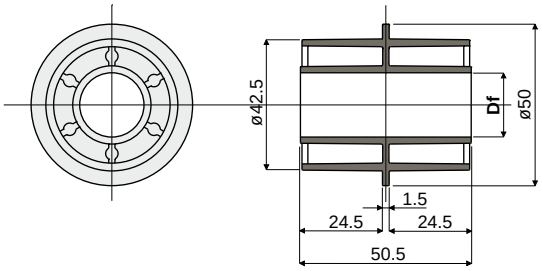

Df Foro per perno da (mm)	Codice
12	287 / 82536
16	287 / 82537
18	287 / 82538
20	287 / 82539

MATERIALI: Rullino in poliammide colore nero.
CARATTERISTICHE: Da applicare nei tratti di ritorno delle catene.
CONFEZIONE: 96 pezzi.
A RICHIESTA:
- **Rullini:** Con fori speciali, in diverse colorazioni.
- **Confezioni:** Fuori standard.

Esempio di applicazione

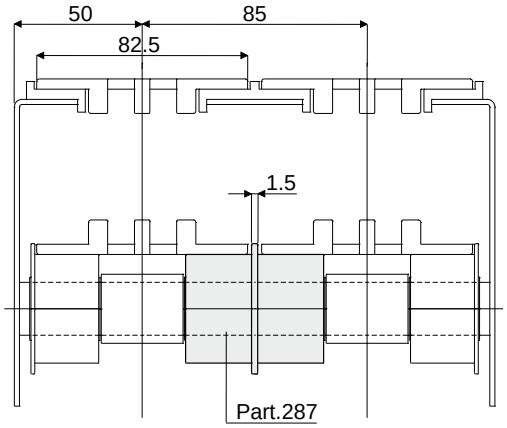

Part. 274 Rullino doppio per ritorno catene
(tipo con flangia centrale)

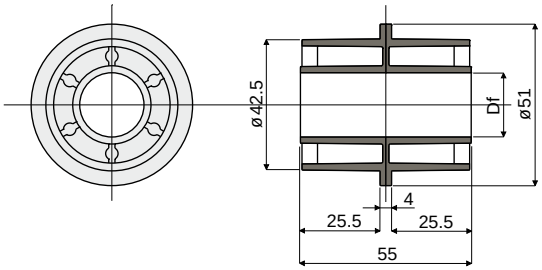

Df Foro per perno da (mm)	Codice
12	274 / 82052
16	274 / 82053
18	274 / 82054
20	274 / 82055

MATERIALI: Rullino in poliammide colore nero.
CARATTERISTICHE: Da applicare nei tratti di ritorno delle catene.
CONFEZIONE: 96 pezzi.
A RICHIESTA:
- **Rullini:** Con fori speciali, in diverse colorazioni.
- **Confezioni:** Fuori standard.

Esempio di applicazione

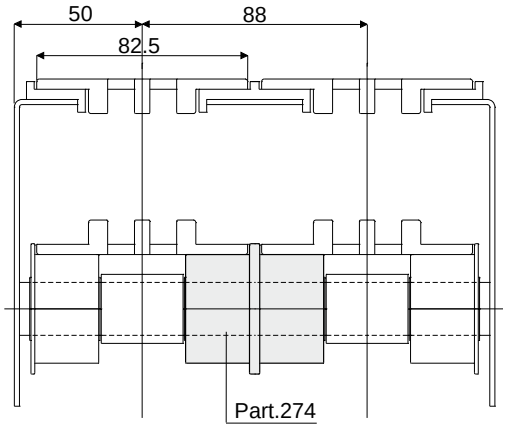

Rullini sostegno ritorno

Distanziale per rullini ritorno catene Part. 275

Esempio di applicazione

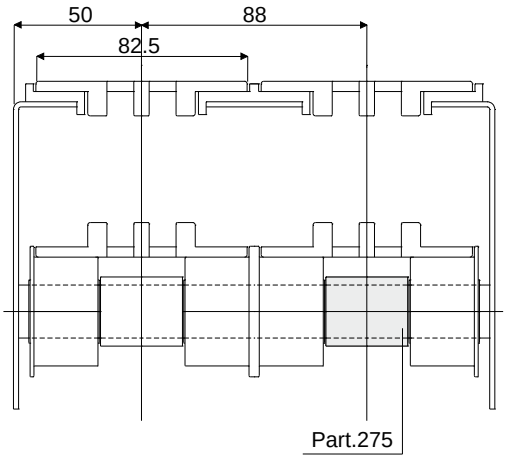

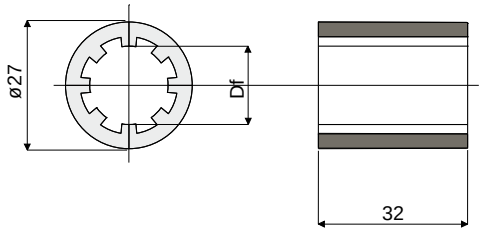

Df Foro per perno da (mm)	Codice
12	275 / 82056
16	275 / 82057
18	275 / 82058
20	275 / 82059

MATERIALI: Distanziale in poliammide colore nero.
CARATTERISTICHE: Da utilizzare come distanziale tra i rullini.
CONFEZIONE: 96 pezzi.
A RICHIESTA:
- **Distanziali:** Con fori speciali, in diverse colorazioni.
- **Confezioni:** Fuori standard.

Distanziale per rullini ritorno catene Part. 272

Esempio di applicazione

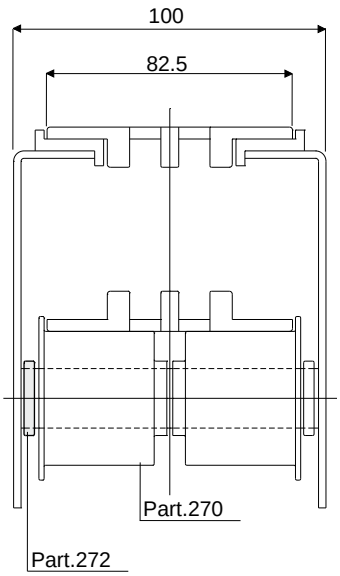

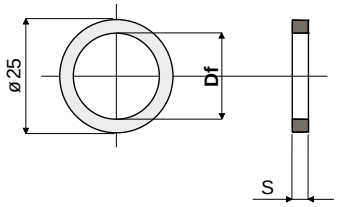

Df Foro per perno da (mm)	S	Codice
15	3,5	272 / 82046
20	3,5	272 / 82047
20	5,0	272 / 85186

MATERIALI: Distanziale in poliammide colore nero.
CARATTERISTICHE: Da utilizzare come distanziale tra i rullini.
CONFEZIONE: 96 pezzi.
A RICHIESTA:
- **Distanziali:** Con fori speciali, in diverse colorazioni.
- **Confezioni:** Fuori standard.

Rullini sostegno ritorno

Part. 302 Distanziere per profili scorrimento catena

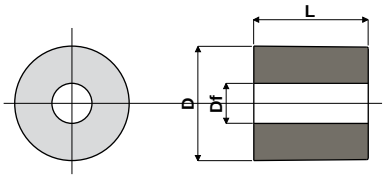

Df Diametro foro (mm)	D (mm)	L (mm)	Codice
7	20	20	302 / 82797
7	20	27,5	302 / 82873

MATERIALI: Distanziere in poliammide + FV colore nero.
CARATTERISTICHE: Da utilizzare come distanziere di fissaggio per i profili di scorrimento catena.
CONFEZIONE: 96 pezzi.
A RICHIESTA:
- Distanzieri: Con fori e dimensioni speciali.
- Confezioni: Fuori standard.

Esempio di applicazione

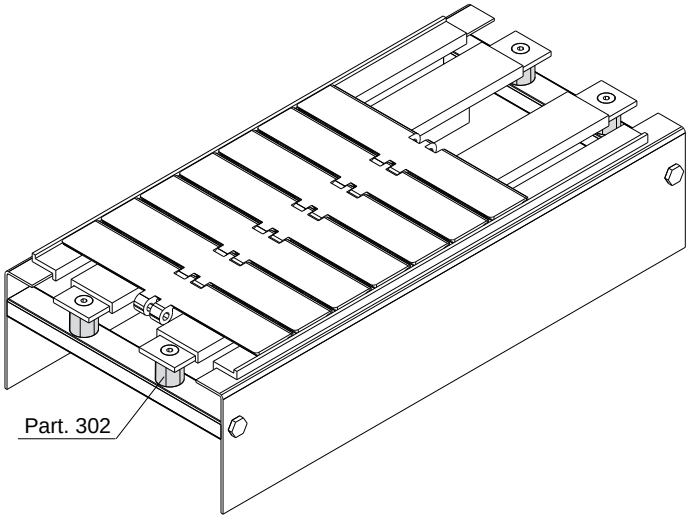

Part. 250 Rullino per ritorno catene
(tipo con flangia)

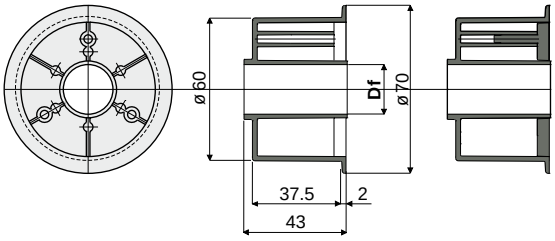

Senza tappo di chiusura Con tappo di chiusura

Df Foro per perno da (mm)	Senza tappo di chiusura Codice	Con tappo di chiusura Codice
15	250 / 82201	250 / 82219
16	250 / 82202	250 / 82220
18	250 / 82203	250 / 82221
20	250 / 82204	250 / 82222

MATERIALI: Rullino esterno in poliammide colore nero; tappo di chiusura in poliammide colore grigio.
CARATTERISTICHE: Da applicare nei tratti di ritorno delle catene.
CONFEZIONE: 96 pezzi.
A RICHIESTA:
- Rullini: Con fori speciali, in diverse colorazioni.
- Confezioni: Fuori standard.

Esempio di applicazione

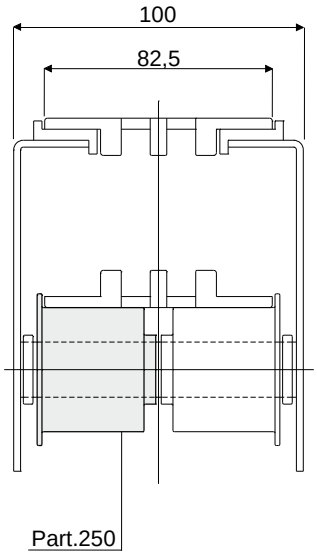

Rullini sostegno ritorno

Esempio di applicazione

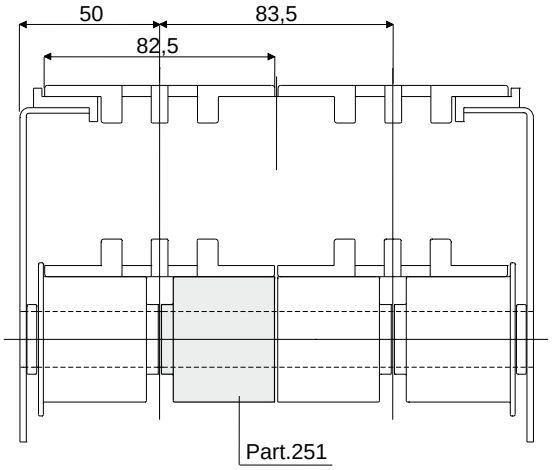

Rullino per ritorno catene
(tipo senza flangia)

Part. **251**

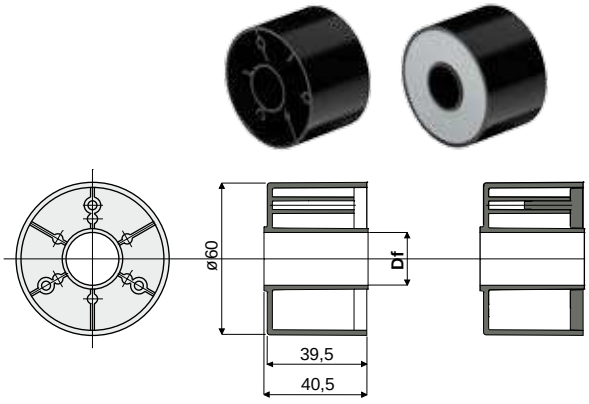

Senza tappo di chiusura Con tappo di chiusura

Df Foro per perno da (mm)	Senza tappo di chiusura Codice	Con tappo di chiusura Codice
15	251 / 82205	251 / 82223
16	251 / 82206	251 / 82224
18	251 / 82207	251 / 82225
20	251 / 82208	251 / 82226

MATERIALI: Rullino esterno in poliammide colore nero; tappo di chiusura in poliammide colore grigio.
CARATTERISTICHE: Da applicare nei tratti di ritorno delle catene.
CONFEZIONE: 96 pezzi.
A RICHIESTA:
- **Rullini:** Con fori speciali, in diverse colorazioni.
- **Confezioni:** Fuori standard.

Esempio di applicazione

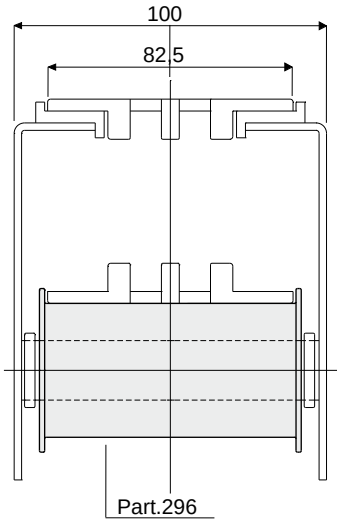

Rullino per ritorno catene
(tipo con doppia flangia)

Part. **296**

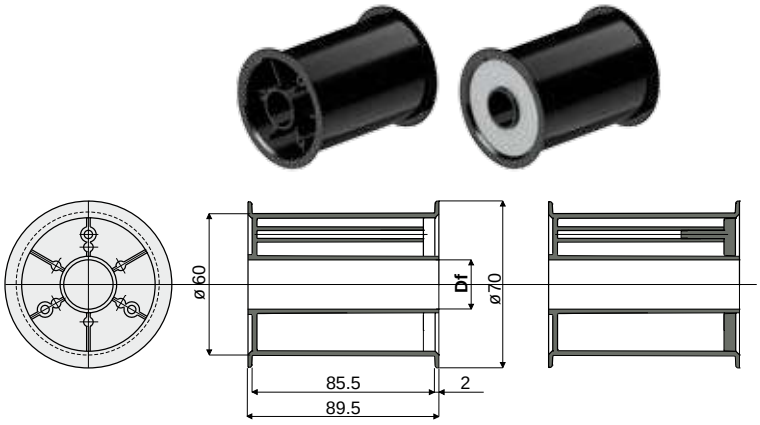

Senza tappo di chiusura Con tappo di chiusura

Df Foro per perno da (mm)	Senza tappo di chiusura Codice	Con tappo di chiusura Codice
12	296 / 82611	296 / 82612
14	296 / 82613	296 / 82614
15	296 / 82615	296 / 82616
16	296 / 82617	296 / 82618
18	296 / 82619	296 / 82620
20	296 / 82621	296 / 82622

MATERIALI: Rullino esterno in poliammide colore nero; tappo di chiusura in poliammide colore grigio.
CARATTERISTICHE: Da applicare nei tratti di ritorno delle catene.
CONFEZIONE: 48 pezzi.
A RICHIESTA:
- **Rullini:** Con fori speciali, in diverse colorazioni.
- **Confezioni:** Fuori standard.

Rullini sostegno ritorno

Part. 252 Rullino per ritorno catene
(tipo con flangia)

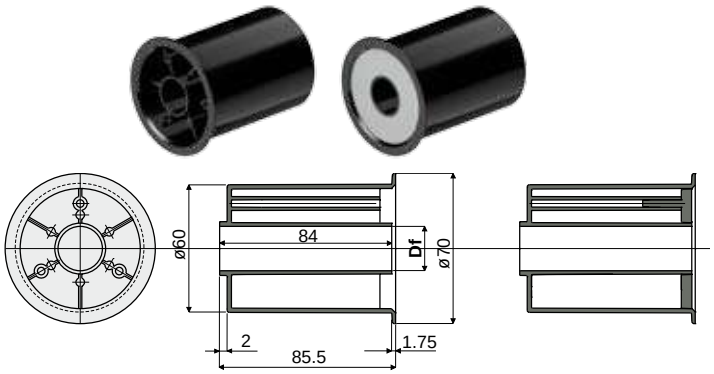

Senza tappo di chiusura Con tappo di chiusura

Esempio di applicazione

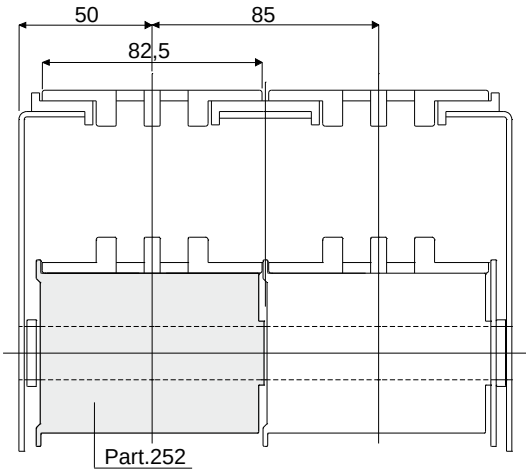

Df Foro per perno da (mm)	Senza tappo di chiusura	Con tappo di chiusura
	Codice	Codice
12	252 / 82624	252 / 82625
14	252 / 82258	252 / 82259
15	252 / 82227	252 / 82231
16	252 / 82228	252 / 82232
18	252 / 82229	252 / 82233
20	252 / 82230	252 / 82234
25	252 / 83307	-
30	252 / 83309	-

MATERIALI: Rullino esterno in poliammide colore nero; tappo di chiusura in poliammide colore grigio.
CARATTERISTICHE: Da applicare nei tratti di ritorno delle catene.
CONFEZIONE: 48 pezzi.
A RICHIESTA:
- Rullini: Con fori speciali, in diverse colorazioni.
- Confezioni: Fuori standard.

Part. 253 Rullino per ritorno catene
(tipo senza flangia)

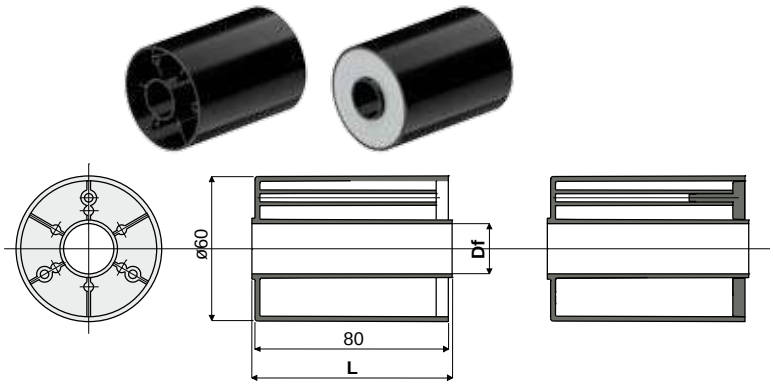

Senza tappo di chiusura Con tappo di chiusura

Esempio di applicazione

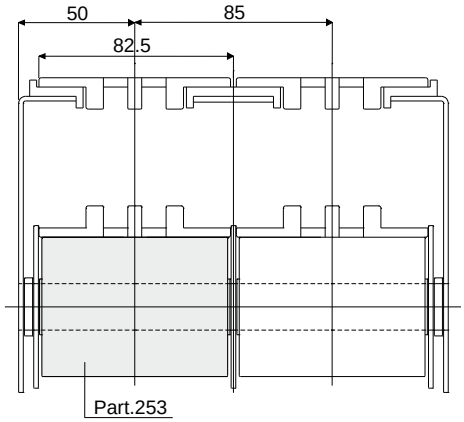

Df Foro per perno da (mm)	Senza tappo di chiusura		Con tappo di chiusura	
	L = 82 mm	L = 84 mm	L = 82 mm	L = 84 mm
	Codice	Codice	Codice	Codice
12	253 / 82626	253 / 82627	253 / 82628	253 / 82629
14	253 / 82260	253 / 82261	253 / 82262	253 / 82263
15	253 / 82235	253 / 82239	253 / 82243	253 / 82247
16	253 / 82236	253 / 82240	253 / 82244	253 / 82248
18	253 / 82237	253 / 82241	253 / 82245	253 / 82249
20	253 / 82238	253 / 82242	253 / 82246	253 / 82250
25	-	253 / 83313	-	-
30	-	253 / 83314	-	-

MATERIALI: Rullino esterno in poliammide colore nero; tappo di chiusura in poliammide colore grigio.
CARATTERISTICHE: Da applicare nei tratti di ritorno delle catene.
CONFEZIONE: 48 pezzi.
A RICHIESTA:
- Rullini: Con fori speciali, in diverse colorazioni.
- Confezioni: Fuori standard.

Rullini sostegno ritorno

Rullino gommato per ritorno catene
(tipo con flangia)

Part. **249**

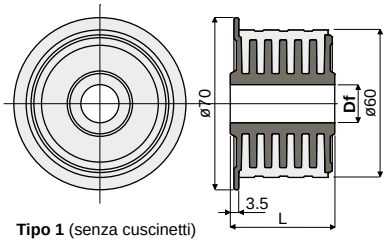

Tipo 1 (senza cuscinetti)

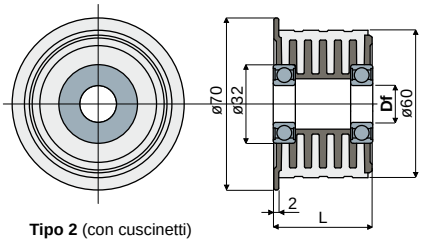

Tipo 2 (con cuscinetti)

Df Foro per perno da (mm)	L (mm)	Tipo 1 (senza cuscinetti) Codice	
15	22	**249 / 85346**	NEW
15	43	**249 / 82021**	
16	22	**249 / 85347**	NEW
16	43	**249 / 82022**	
18	22	**249 / 85348**	NEW
18	43	**249 / 82023**	
20	22	**249 / 85349**	NEW
20	43	**249 / 82024**	

Df Foro per perno da (mm)	L (mm)	Tipo 2 (con cuscinetti) Codice	Tipo di cuscinetti
15	40.5	**249 / 83642**	6002-ZZ

MATERIALI: Rullino con anima interna in poliammide colore nero; gommatura esterna in gomma termoplastica colore grigio 65 shore; cuscinetti in acciaio al cromo.
CARATTERISTICHE: Struttura completamente chiusa caratterizzata dalla totale assenza di cavità interne al fine di ottenere la massima sanificabilità e silenziosità di funzionamento.
CONFEZIONE: 48 pezzi.
A RICHIESTA:
- **Rullini:** Con fori speciali, in diverse colorazioni.
- **Confezioni:** Fuori standard.

Esempio di applicazione

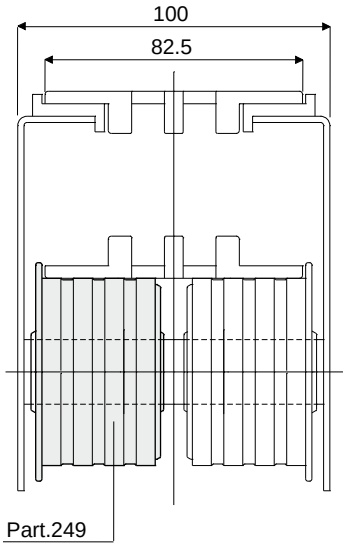

Rullino gommato per ritorno catene
(tipo senza flangia)

Part. **245**

Df Foro per perno da (mm)	Codice
12	**245 / 84180**
15	**245 / 82017**
16	**245 / 82018**
18	**245 / 82019**
20	**245 / 82020**

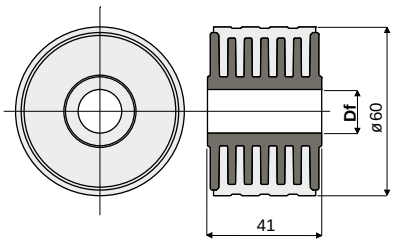

MATERIALI: Rullino con anima interna in poliammide colore nero; gommatura esterna in gomma termoplastica colore grigio 65 shore.
CARATTERISTICHE: Struttura completamente chiusa caratterizzata dalla totale assenza di cavità interne al fine di ottenere la massima sanificabilità e silenziosità di funzionamento.
CONFEZIONE: 48 pezzi.
A RICHIESTA:
- **Rullini:** Con fori speciali, in diverse colorazioni.
- **Confezioni:** Fuori standard.

Esempio di applicazione

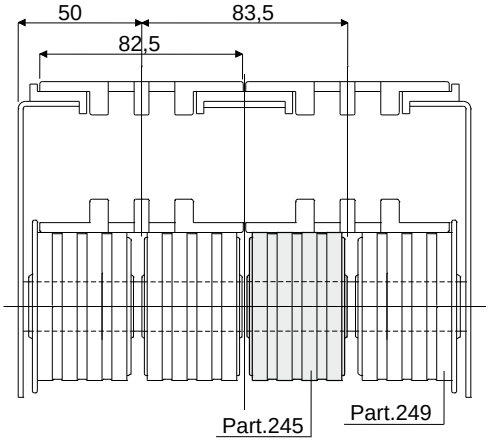

Rullino gommato per ritorno catene
(tipo senza flangia)

Part. **399**

Df Foro per perno da (mm)	Codice
12	**399 / 84304**
15	**399 / 84305**
16	**399 / 84306**
18	**399 / 84307**
20	**399 / 84308**

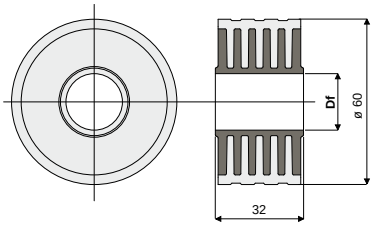

MATERIALI: Rullino con anima interna in poliammide colore nero; gommatura esterna in gomma termoplastica colore grigio 65 shore.
CARATTERISTICHE: Struttura completamente chiusa caratterizzata dalla totale assenza di cavità interne al fine di ottenere la massima sanificabilità e silenziosità di funzionamento.
CONFEZIONE: 48 pezzi.
A RICHIESTA:
- **Rullini:** Con fori speciali, in diverse colorazioni.
- **Confezioni:** Fuori standard.

Esempio di applicazione

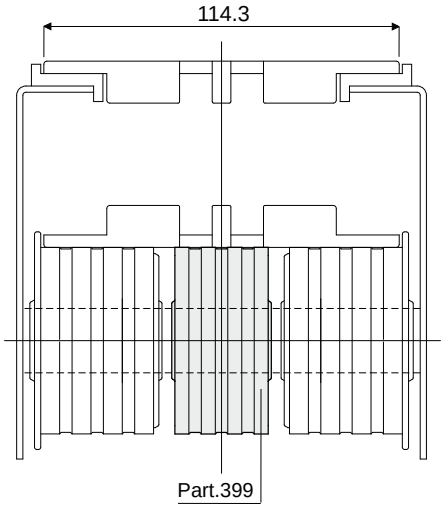

Rullini sostegno ritorno

Part. 293 Rullino gommato per ritorno catene
(tipo senza flangia)

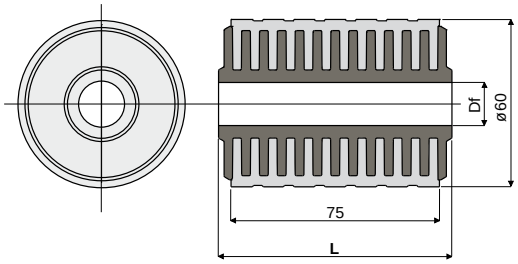

Esempio di applicazione

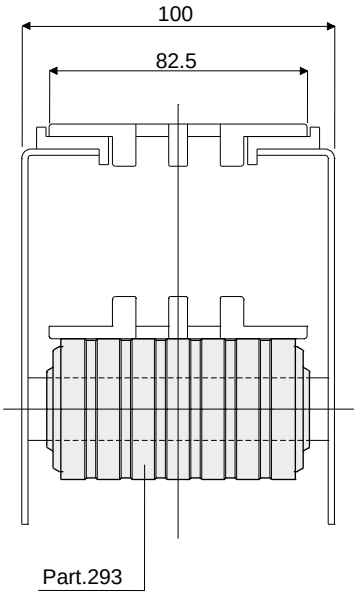

Df Foro per perno da (mm)	L = 82 mm Codice	L = 84 mm Codice
12	293 / 82789	293 / 82833
15	293 / 82580	293 / 82581
16	293 / 82582	293 / 82583
18	293 / 82584	293 / 82585
20	293 / 82586	293 / 82587

MATERIALI: Rullino con anima interna in poliammide colore nero; gommatura esterna in gomma termoplastica colore grigio 65 shore.
CARATTERISTICHE: Struttura completamente chiusa caratterizzata dalla totale assenza di cavità interne al fine di ottenere la massima sanificabilità e silenziosità di funzionamento.
CONFEZIONE: 48 pezzi.
A RICHIESTA:
- **Rullini:** Con fori speciali, in diverse colorazioni.
- **Confezioni:** Fuori standard.

Part. 276 Rullino gommato per ritorno catene
(tipo senza flangia)

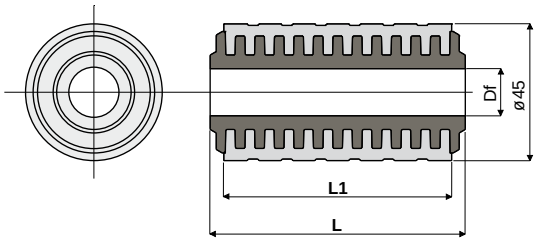

NEW

Esempio di applicazione

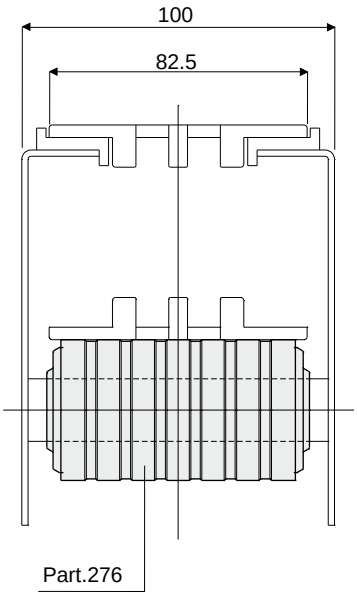

Df Foro per perno da (mm)	L = 41 mm L1 = 36 mm Codice	L = 82 mm L1 = 75 mm Codice	L = 84 mm L1 = 75 mm Codice
12	276 / 85466	276 / 82853	276 / 82855
15	276 / 85462	276 / 82060	276 / 82061
16	276 / 85463	276 / 82062	276 / 82063
18	276 / 85464	276 / 82064	276 / 82065
20	276 / 85465	276 / 82066	276 / 82067

MATERIALI: Rullino con anima interna in poliammide colore nero; gommatura esterna in gomma termoplastica colore grigio 65 shore.
CARATTERISTICHE: Struttura completamente chiusa caratterizzata dalla totale assenza di cavità interne al fine di ottenere la massima sanificabilità e silenziosità di funzionamento.
CONFEZIONE: 48 pezzi.
A RICHIESTA:
- **Rullini:** Con fori speciali, in diverse colorazioni.
- **Confezioni:** Fuori standard.

Rullini sostegno ritorno

Flangia guidacatena Part. 254
(per rullini Part. 251, 252, 253, 245, 293, 250, 249)

Esempio di applicazione

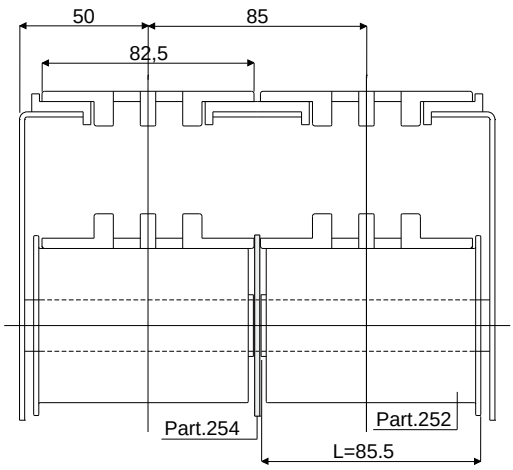

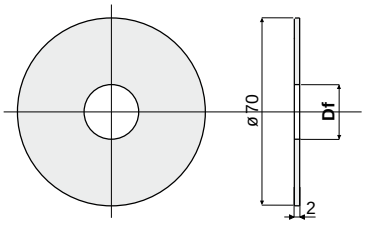

Df Foro per perno da (mm)	Codice
12	254 / 82630
14	254 / 82264
15	254 / 82251
16	254 / 82252
18	254 / 82253
20	254 / 82254

MATERIALI: Flangia in polipropilene colore nero.
CARATTERISTICHE: Da utilizzare con i rullini Part.251, 252, 253, 245, 293, 250, 249.
CONFEZIONE: 96 pezzi.
A RICHIESTA:
- **Flange:** Con fori speciali, in diverse colorazioni.
- **Confezioni:** Fuori standard.

Flangia guidacatena Part. 282
(per Part. 276, 271, 270)

Esempio di applicazione

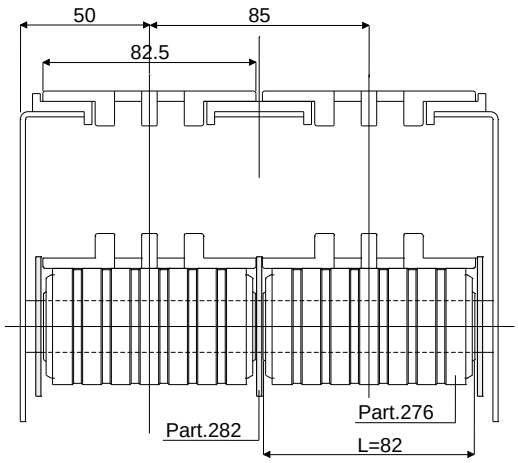

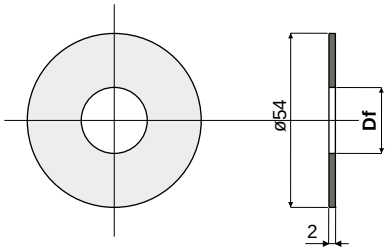

Df Foro per perno da (mm)	Codice
15	282 / 82154
16	282 / 82155
18	282 / 82156
20	282 / 82157

MATERIALI: Flangia in polipropilene colore nero.
CARATTERISTICHE: Da utilizzare con i rullini Part.276, 271, 270.
CONFEZIONE: 96 pezzi.
A RICHIESTA:
- **Flange:** Con fori speciali, in diverse colorazioni.
- **Confezioni:** Fuori standard.

Rinvio catena

Part. 311 Ruota rinvio in due metà per Z21

(per catene serie 812-815-820-831)

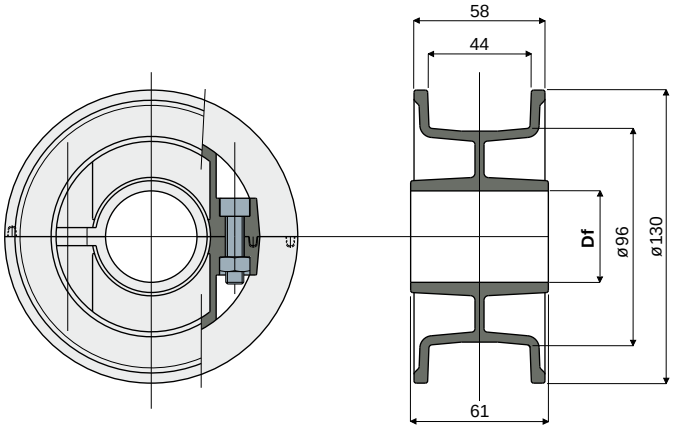

Df Foro per albero da (mm)	Codice
25	311 / 82841
30	311 / 82842
35	311 / 82843
40	311 / 82844

MATERIALI: Ruota in poliammide colore nero; bulloneria in acciaio inox AISI 304.
CARATTERISTICHE: Fornita assemblata. Da impiegare per il rinvio delle catene Serie 812, 815, 820 e 831.
CONFEZIONE: 12 pezzi.
A RICHIESTA:

- **Ruote:** Con fori speciali, in diverse colorazioni.
- **Confezioni:** Fuori standard.

Part. 285 Ruota rinvio in due metà per Z25

(per catene serie 812-815-820-831)

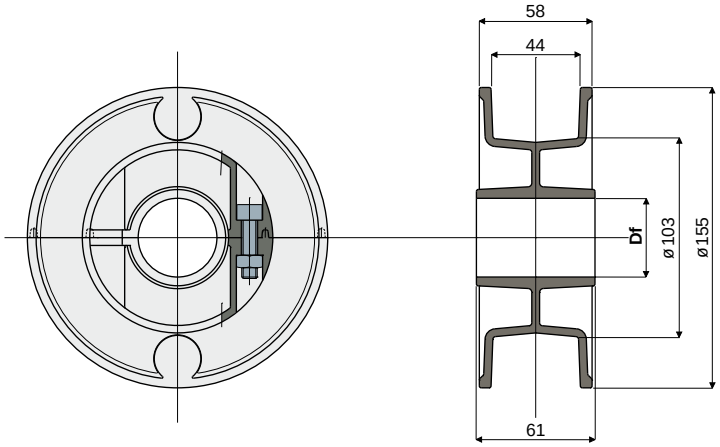

Df Foro per perno da (mm)	Codice
25	285 / 82526
30	285 / 82528
35	285 / 82529
40	285 / 82530

MATERIALI: Ruota in poliammide colore nero; bulloneria in acciaio inox AISI 304.
CARATTERISTICHE: Fornita assemblata. Da impiegare per il rinvio delle catene Serie 812, 815, 820, 831.
CONFEZIONE: 12 pezzi.
A RICHIESTA:

- **Ruote:** Con fori speciali, in diverse colorazioni, con marchio personalizzato.
- **Confezioni:** Fuori standard.

Rinvio catena

Ruota rinvio in due metà per Z10 — Part. 310

(per catene serie 879 Tab, 880 Tab e 881 Tab)

Df Foro per albero da (mm)	Codice
20	310 / 82827
25	310 / 82828
30	310 / 82829
35	310 / 82830
40	310 / 82831

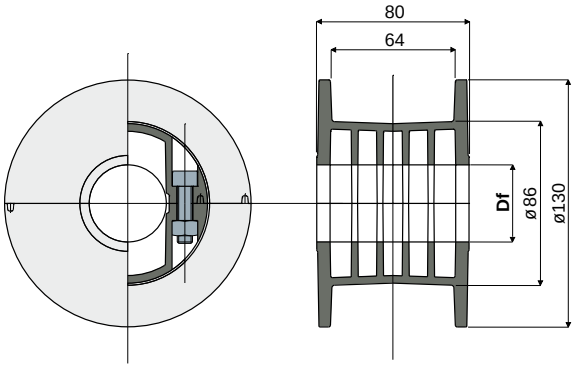

MATERIALI: Ruota in poliammide colore nero; bulloneria in acciaio inox AISI 304.
CARATTERISTICHE: Fornita assemblata. Da impiegare per il rinvio delle catene Serie 879 Tab, 880 Tab e 881 Tab.
CONFEZIONE: 12 pezzi.
A RICHIESTA:
- **Ruote:** Con fori speciali, in diverse colorazioni.
- **Confezioni:** Fuori standard.

Ruota folle per ritorno catene — Part. 268

Df Foro per perno da (mm)	Codice
20	268 / 82040

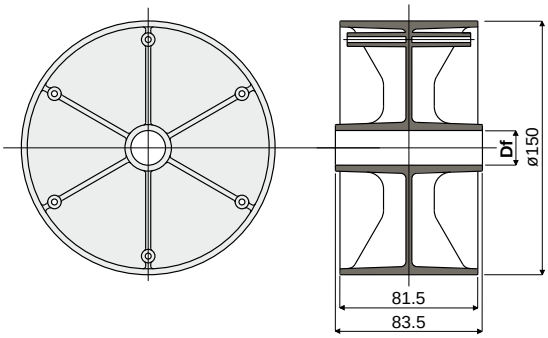

MATERIALI: Ruota in poliammide colore nero.
CARATTERISTICHE: Da applicare nei tratti di ritorno delle catene in prossimità della ruota traino.
CONFEZIONE: 12 pezzi.
A RICHIESTA:
- **Ruote:** Con fori speciali, in diverse colorazioni.
- **Confezioni:** Fuori standard.

Flangia guidacatena — Part. 269

(per ruota folle Part. 268)

Df Foro per perno da (mm)	Codice
20	269 / 82041

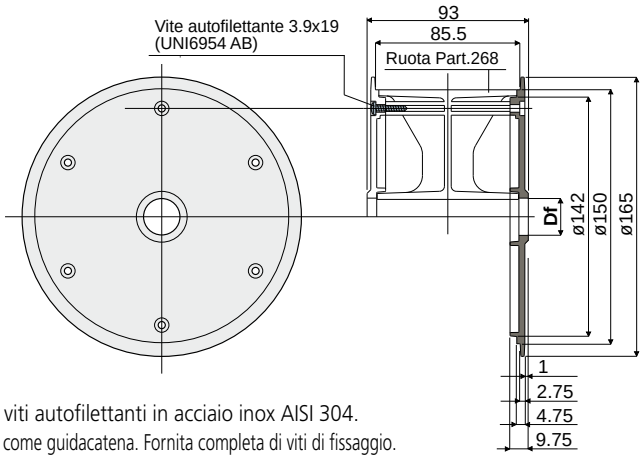

MATERIALI: Flangia in poliammide colore nero; viti autofilettanti in acciaio inox AISI 304.
CARATTERISTICHE: Da applicare sulla ruota Part.268 come guidacatena. Fornita completa di viti di fissaggio.
CONFEZIONE: 24 pezzi.
A RICHIESTA:
- **Flange:** Con fori speciali, in diverse colorazioni.
- **Confezioni:** Fuori standard.

Rinvio catena

Part. 455 — Ruota di rinvio dentata in due metà per Z10

(per catene serie 879, 879 Tab, 880, 880 Tab)

NEW

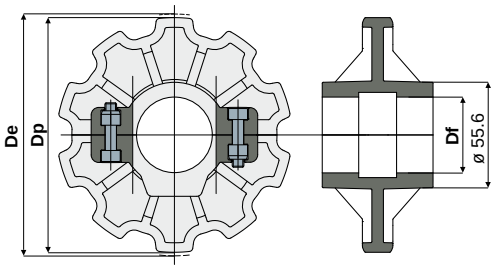

Df (mm)	Dp (mm)	De (mm)	Codice
25	123.3	122.5	455 / 85420
30	123.3	122.5	455 / 85421
35	123.3	122.5	455 / 85422
40	123.3	122.5	455 / 85423

MATERIALI: Ruota in poliammide colore nero; bulloneria in acciaio inox AISI 304.
CONFEZIONE: 8 pezzi.
A RICHIESTA:
- Ruote: Materiali diversi.
- Confezioni: Fuori standard.

Part. 454 — Ruota di traino dentata in due metà per Z10

(per catene serie 879, 879 Tab, 880, 880 Tab)

NEW

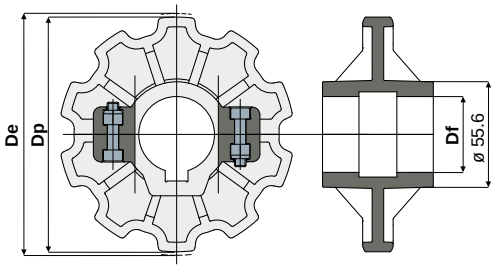

Df (mm)	Dp (mm)	De (mm)	Codice
25	123.3	122.5	454 / 85416
30	123.3	122.5	454 / 85417
35	123.3	122.5	454 / 85418
40	123.3	122.5	454 / 85419

MATERIALI: Ruota in poliammide rinforzata colore nero; bulloneria in acciaio inox AISI 304.
CONFEZIONE: 8 pezzi.
A RICHIESTA:
- Ruote: Materiali diversi.
- Confezioni: Fuori standard.

Part. 457 — Ruota di rinvio dentata in due metà per Z12

(per catene serie 879, 879 Tab, 880, 880 Tab)

NEW

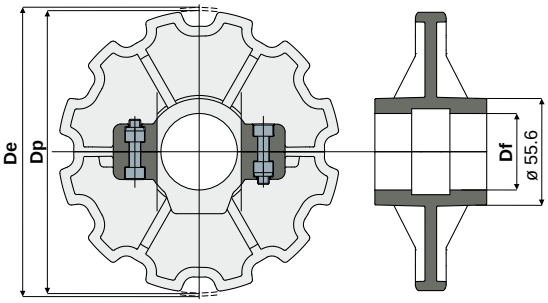

Df (mm)	Dp (mm)	De (mm)	Codice
25	147.2	147.4	457 / 85428
30	147.2	147.4	457 / 85429
35	147.2	147.4	457 / 85430
40	147.2	147.4	457 / 85431

MATERIALI: Ruota in poliammide colore nero; bulloneria in acciaio inox AISI 304.
CONFEZIONE: 8 pezzi.
A RICHIESTA:
- Ruote: Materiali diversi.
- Confezioni: Fuori standard.

Esempio di applicazione

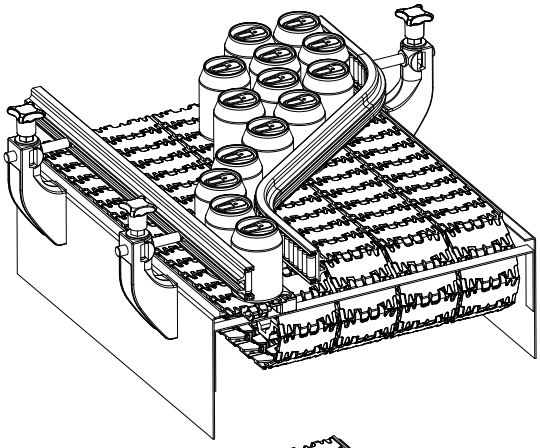

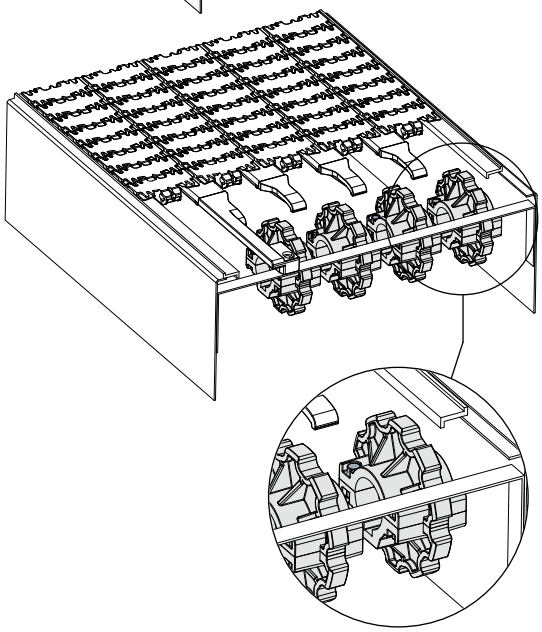

Rinvio catena

Ruota di traino dentata in due metà per Z12

(per catene serie 879, 879 Tab, 880, 880 Tab)

Part. **456**

NEW

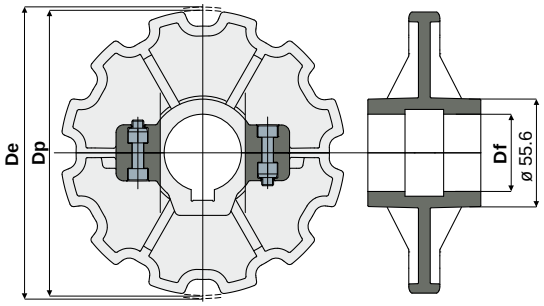

Df (mm)	Dp (mm)	De (mm)	Codice
25	147.2	147.4	**456 / 85424**
30	147.2	147.4	**456 / 85425**
35	147.2	147.4	**456 / 85426**
40	147.2	147.4	**456 / 85427**

MATERIALI: Ruota in poliammide rinforzata colore nero; bulloneria in acciaio inox AISI 304.
CONFEZIONE: 8 pezzi.
A RICHIESTA:
- **Ruote:** Materiali diversi.
- **Confezioni:** Fuori standard.

Ruota di rinvio dentata per Z32

(per catene serie 879BO, 879BO Tab, 880BO, 880BO Tab)

Part. **458**

NEW

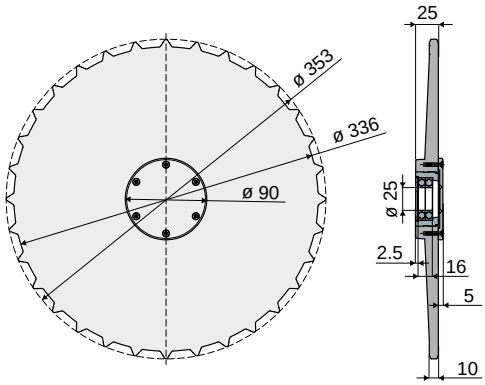

Codice
458 / 85435

MATERIALI: Ruota e coperchio esterno in poliammide rinforzata colore nero; boccola in ottone; anello di arresto e viti autofilettanti in acciaio inox AISI 304; cuscinetto tipo 16005 25x47x8 in acciaio al cromo.
CONFEZIONE: 2 pezzi.
A RICHIESTA:
- **Ruote:** Materiali diversi.
- **Confezioni:** Fuori standard.

Ruota di traino dentata per Z32

(per catene serie 879BO, 879BO Tab, 880BO, 880BO Tab)

Part. **459**

NEW

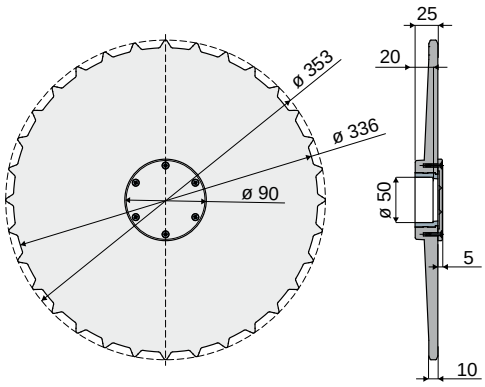

Codice
459 / 85436

MATERIALI: Ruota e coperchio esterno in poliammide rinforzata colore nero; boccola in ottone; viti autofilettanti in acciaio inox AISI 304.
CONFEZIONE: 2 pezzi.
A RICHIESTA:
- **Ruote:** Materiali diversi.
- **Confezioni:** Fuori standard.

Esempio di applicazione

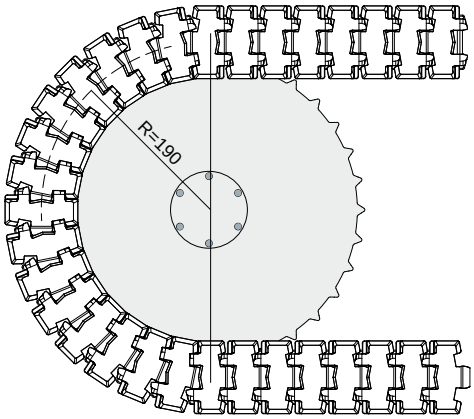

Gruppi volventi

Part. 300 Flangia portacuscinetto per rulliere

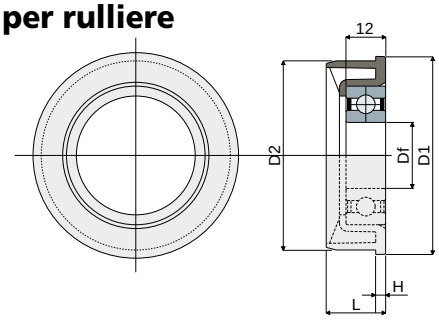

Dimensioni tubo							Foro per perno	Codice	Tipo di cuscinetto
ø esterno	spessore	ø interno	D1	D2	H	L	Df		
(mm)	(mm)	(mm)	(mm)	(mm)	(mm)	(mm)	(mm)		
60	1,5	57.3	60	57.3	3	18	20	**300 / 84814**	6004/2RS
60	1,5	57.3	60	57.3	3	18	20	**300 / 82682**	Fornito senza cuscinetti
50	1,5	47	50	47.3	3	18	20	**300 / 86727**	6004/2RS
50	1,5	47	50	47.3	3	18	20	**300 / 86728**	Fornito senza cuscinetti

NEW

MATERIALI: Flangia in poliammide colore nero.
CARATTERISTICHE: Da applicare alle estremità dei tubi per costruzione di rulliere di trasporto.
CONFEZIONE: 24 pezzi.
A RICHIESTA:
- **Flange:** Fornite con cuscinetti montati.
- **Confezioni:** Fuori standard.

Part. 317 Gruppo volvente per rulliere
(con schermo di protezione)

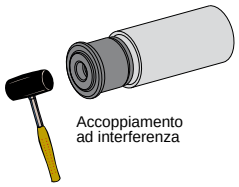

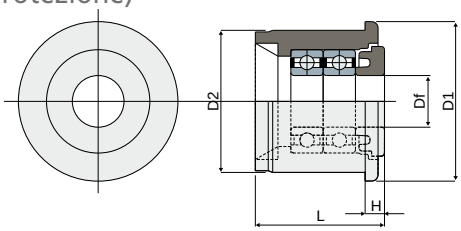

Dimensioni tubo							Foro per perno	Codice	Tipo di cuscinetto
ø esterno	spessore	ø interno	D1	D2	H	L	Df		
(mm)	(mm)	(mm)	(mm)	(mm)	(mm)	(mm)	(mm)		
25	1,5	22	25	22	3	20	8	**317 / 82911**	688/8-2RS
25	1,5	22	25	22	3	20	8	**317 / 82912**	Fornito senza cuscinetti

MATERIALI: Gruppo volvente con anima interna e boccola esterna in poliammide colore nero; cuscinetti in acciaio al cromo.
CARATTERISTICHE: Da applicare alle estremità dei tubi per costruzione di rulliere di trasporto.
CONFEZIONE: 24 pezzi.
A RICHIESTA:
- **Gruppi volventi:** In diverse colorazioni.
- **Confezioni:** Fuori standard.

Part. 263 Gruppo volvente per rulliere
(per rullo folle)

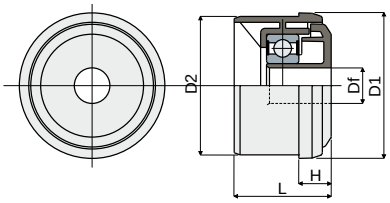

Dimensioni tubo							Foro per perno	Codice	Tipo di cuscinetto
ø esterno	spessore	ø interno	D1	D2	H	L	Df		
(mm)	(mm)	(mm)	(mm)	(mm)	(mm)	(mm)	(mm)		
50	1,5	47	50	47	11	30	12	**263 / 82032**	6202-2RS
50	1,5	47	50	47	11	30	14	**263 / 82256**	6202-2RS
60	1,5	57	60	57	15	53	12	**263 / 85071**	6202-2RS
60	1,5	57	60	57	15	53	14	**263 / 85068**	6202-2RS
60	2,0	56	60	56	15	53	12	**263 / 85072**	6202-2RS
60	2,0	56	60	56	15	53	14	**263 / 85069**	6202-2RS
60	2,75	54,5	60	54,5	15	53	12	**263 / 85073**	6202-2RS
60	2,75	54,5	60	54,5	15	53	14	**263 / 85070**	6202-2RS

MATERIALI: Gruppo volvente con schermo di protezione in poliammide colore grigio; boccola esterna in poliammide colore nero; cuscinetto in acciaio al cromo.
CARATTERISTICHE: Da applicare alle estremità dei tubi per costruzione di rulliere di trasporto.
CONFEZIONE: 24 pezzi.
A RICHIESTA:
- **Gruppi volventi:** Con fori speciali, in diverse colorazioni.
- **Confezioni:** Fuori standard.

Esempio di montaggio

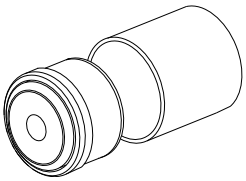

Gruppi volventi

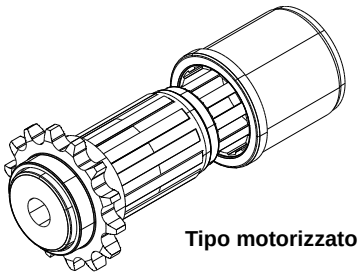

Tipo motorizzato

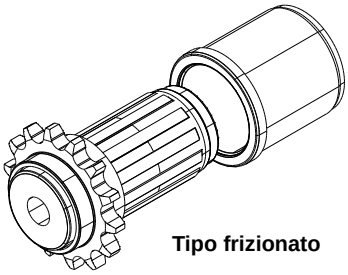

Tipo frizionato

Gruppo volvente per rulliere Z13
(per rullo motorizzato e frizionato)

Part. **264**

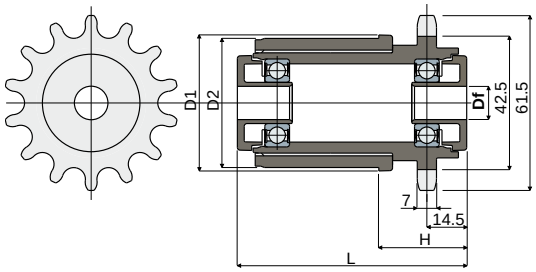

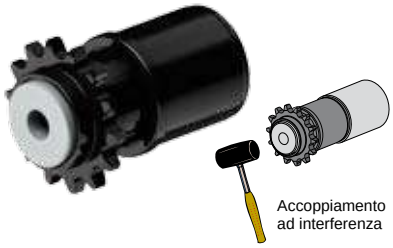

Dimensioni tubo							Foro per perno	Tipo motorizzato	Tipo frizionato	Tipo di cuscinetto
ø esterno (mm)	Spessore (mm)	ø interno (mm)	D1 (mm)	D2 (mm)	H (mm)	L (mm)	Df (mm)	Codice	Codice	
50	1,5	47	50	47	32	83	12	**264 / 82033**	**264 / 82217**	6002-2RS
50	1,5	47	50	47	32	83	14	**264 / 82215**	**264 / 82218**	6002-2RS
60	1,5	57	60	57	39	83	12	**264 / 85074**	**264 / 84244**	6002-2RS
60	1,5	57	60	57	39	83	14	**264 / 85075**	**264 / 84245**	6002-2RS
60	2,0	56	60	56	39	83	12	**264 / 85076**	**264 / 84246**	6002-2RS
60	2,0	56	60	56	39	83	14	**264 / 85077**	**264 / 84247**	6002-2RS
60	2,75	54,5	60	54,5	39	83	12	**264 / 85078**	**264 / 84251**	6002-2RS
60	2,75	54,5	60	54,5	39	83	14	**264 / 85079**	**264 / 84253**	6002-2RS

MATERIALI: Gruppo volvente con schermo protettivo in poliammide colore grigio; boccola esterna in poliammide colore nero; cuscinetto in acciaio al cromo.
CARATTERISTICHE: Da applicare alle estremità dei tubi per costruzione di rulliere di trasporto. Ruota dentata Z14 per catena a rulli DIN 8187 tipo 08-B1.
CONFEZIONE: 24 pezzi.
A RICHIESTA:
- **Gruppi volventi:** Con fori speciali, in diverse colorazioni.
- **Confezioni:** Fuori standard.

Catena a rulli DIN 8187 tipo 08-B1

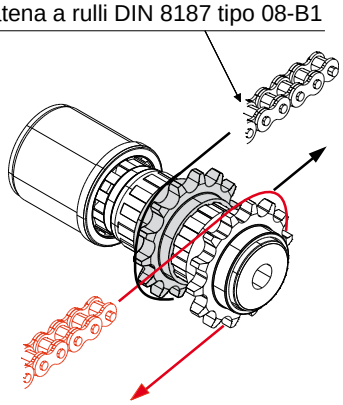

Esempio di montaggio

Ruota dentata Z14
(per gruppo volvente Part. 264)

Part. **265**

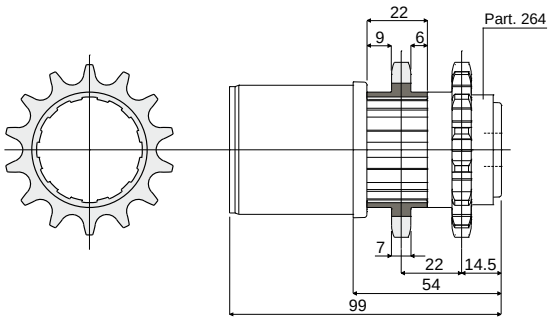

Codice
265 / 82034

MATERIALI: Ruota dentata in poliammide colore nero.
CARATTERISTICHE: Da applicare al gruppo volvente Part.264 per realizzare la trasmissione rullo per rullo mediante doppia ruota dentata. Questo traino consente un maggiore momento torcente rispetto alla trasmissione tangenziale ad un solo ingranaggio.
CONFEZIONE: 24 pezzi.
A RICHIESTA:
- **Ruote dentate:** In diverse colorazioni.
- **Confezioni:** Fuori standard.

Tappi

Part. 336 Tappo filettato
(per fiancate trasportatori)

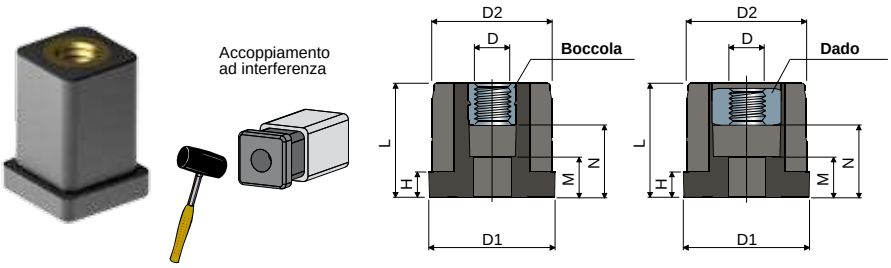

Esempio di applicazione

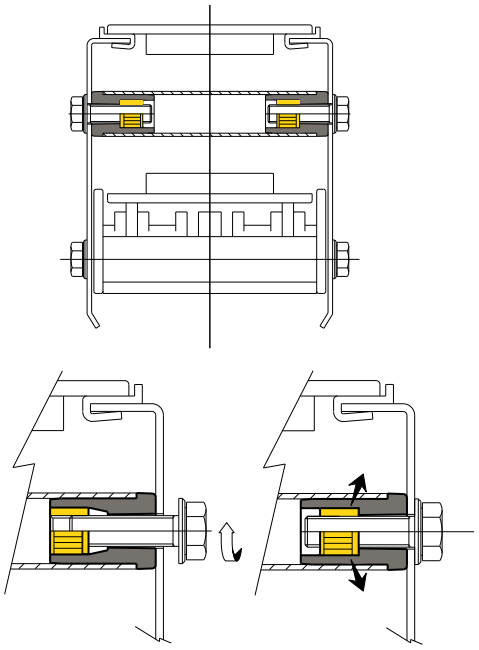

Dimensioni tubo										Con boccola
Esterno (mm)	Spessore (mm)	Interno (mm)	Filetto D	D1 (mm)	D2 (mm)	H (mm)	L (mm)	M (mm)	N (mm)	Codice
20x20	1,5	17x17	M8	20x20	17x17	5	28	13	18	**336 / 83138**

Dimensioni tubo										Con dado
Esterno (mm)	Spessore (mm)	Interno (mm)	Filetto D	D1 (mm)	D2 (mm)	H (mm)	L (mm)	M (mm)	N (mm)	Codice
20x20	1,5	17x17	M8	20x20	17x17	5	28	13	18	**336 / 84563**

MATERIALI: Tappo in poliammide rinforzata colore nero; inserto filettato o dado in ottone.
CARATTERISTICHE: Forniti assemblati. Da impiegare per il collegamento dei tubi alle fiancate dei trasportatori.
CONFEZIONE: 48 pezzi.
A RICHIESTA:
- **Tappi:** Per tubi di diverso spessore.
- **Confezioni:** Fuori standard.

Part. 335 Tappo filettato
(per fiancate trasportatori)

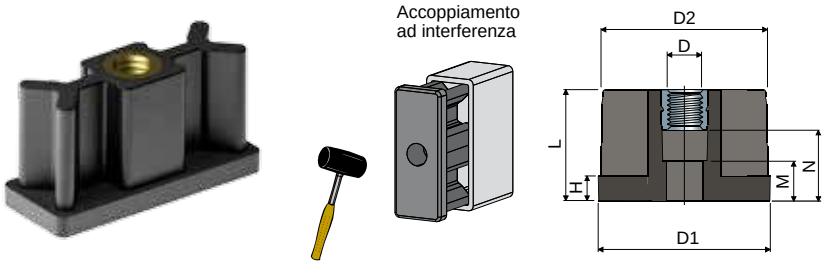

Esempio di applicazione

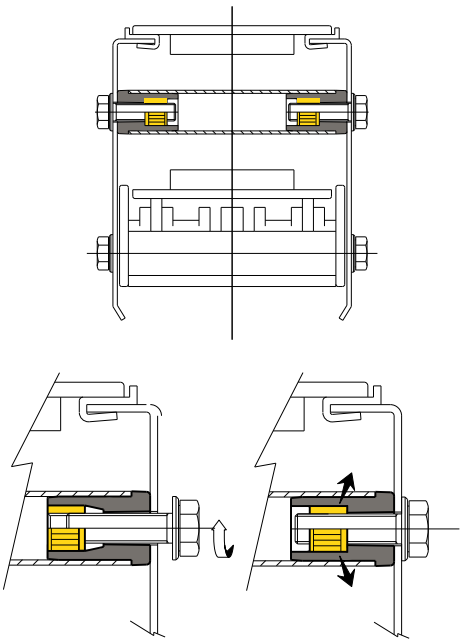

Dimensioni tubo										Codice
Esterno (mm)	Spessore (mm)	Interno (mm)	Filetto D	D1 (mm)	D2 (mm)	H (mm)	L (mm)	M (mm)	N (mm)	
20x50	2	16x46	M8	20x50	16x46	5	28	13	18	**335 / 83128**

MATERIALI: Tappo in poliammide rinforzata colore nero; inserto filettato in ottone.
CARATTERISTICHE: Forniti assemblati da impiegare per il collegamento dei tubi alle fiancate dei trasportatori.
CONFEZIONE: 48 pezzi.
A RICHIESTA:
- **Tappi:** Per tubi di diverso spessore.
- **Confezioni:** Fuori standard.

Tappi

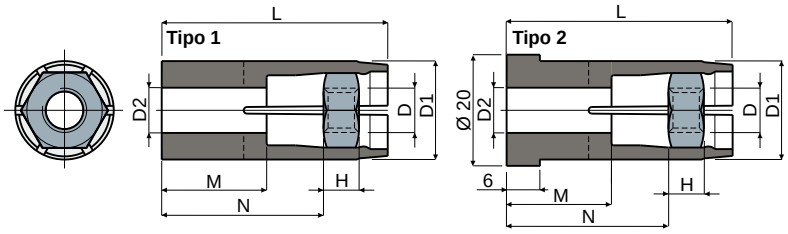

Tappi ad espansione
(per tubi tondi)

Part. **283**

Esempio di applicazione

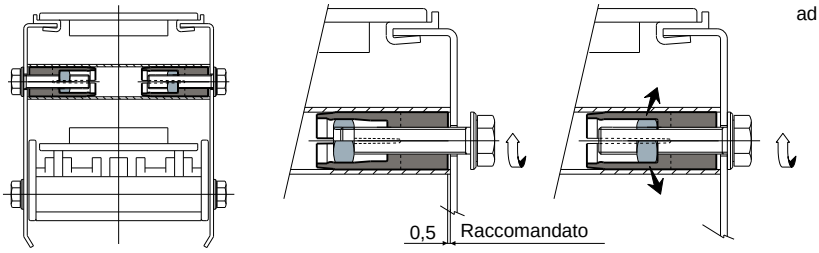

Dimensioni tubo										Tipo 1
Esterno (mm)	Spessore (mm)	Interno (mm)	D (mm)	D1 (mm)	D2 (mm)	H (mm)	L (mm)	M (mm)	N (mm)	Codice
20	1,5	17	M8	17	8,5	6,5	40	18	28	**283 / 82579**
25	1,5	22	M10	22	10,5	8	51	23	36	**283 / 82505**

Dimensioni tubo										Tipo 2
Esterno (mm)	Spessore (mm)	Interno (mm)	D (mm)	D1 (mm)	D2 (mm)	H (mm)	L (mm)	M (mm)	N (mm)	Codice
20	1,5	17	M8	17	8,5	6,5	40	19	29	**283 / 82664**
25	1,5	22	M8	22	8,5	6,5	51	23	36	**283 / 84865**

MATERIALI: Tappo in poliammide + FV colore nero; dado in acciaio inox AISI 304.
CARATTERISTICHE: Forniti assemblati. Da impiegare per il collegamento dei tubi alle fiancate dei trasportatori.
CONFEZIONE: 48 pezzi.
A RICHIESTA:
- **Tappi:** Per tubi di diverso spessore.
- **Confezioni:** Fuori standard.

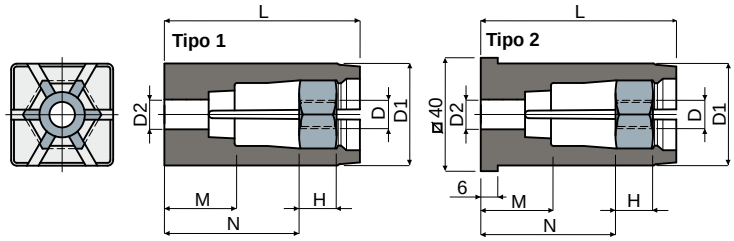

Tappi ad espansione
(per tubi quadri)

Part. **414**

Esempio di applicazione

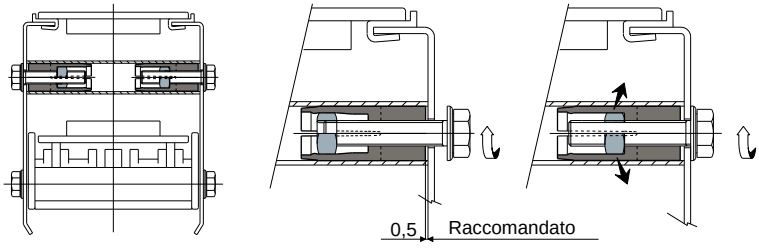

Dimensioni tubo										Tipo 1
Esterno (mm)	Spessore (mm)	Interno (mm)	D (mm)	D1 (mm)	D2 (mm)	H (mm)	L (mm)	M (mm)	N (mm)	Codice
40x40	2	36x36	M8	36	10,5	13	69	24,8	47,5	**414 / 84868**
40x40	2	36x36	M10	36	10,5	13	69	24,8	47,5	**414 / 85096**

Dimensioni tubo										Tipo 2
Esterno (mm)	Spessore (mm)	Interno (mm)	D (mm)	D1 (mm)	D2 (mm)	H (mm)	L (mm)	M (mm)	N (mm)	Codice
40x40	2	36x36	M8	36	10,5	13	69	24,8	47,5	**414 / 84545**
40x40	2	36x36	M10	36	10,5	13	69	24,8	47,5	**414 / 84546**

MATERIALI: Tappo in poliammide + FV colore nero; dado in acciaio inox AISI 304.
CARATTERISTICHE: Forniti assemblati. Da impiegare per il collegamento dei tubi alle fiancate dei trasportatori.
CONFEZIONE: 48 pezzi.
A RICHIESTA:
- **Tappi:** Per tubi di diverso spessore.
- **Confezioni:** Fuori standard.

Cerniere

Part. 233 Cerniera

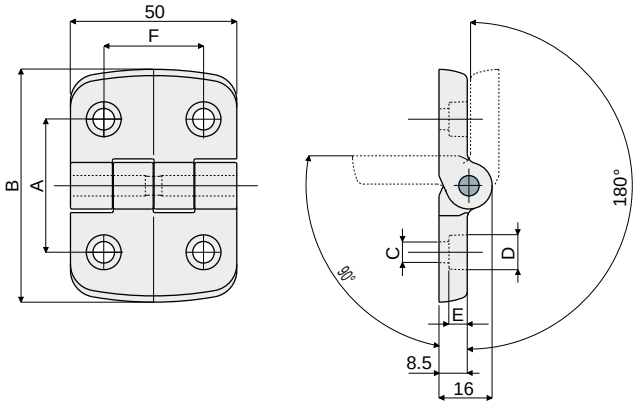

A (mm)	B (mm)	C (mm)	D (mm)	E (mm)	F (mm)	Codice
34	50	5,5	10,5	3,5	34	**233 / 80970**
31	50	5,5	9	5	30	**233 / 80772**
40	70	6,5	10,5	6	30	**233 / 80773**
46	70	6,5	10,5	6	30	**233 / 80774**
46	70	8,5	13,5	5	30	**233 / 80775**

MATERIALI: Cerniera in poliammide rinforzata colore nero; perno in acciaio inox AISI 304.
CARATTERISTICHE: Angolo massimo di rotazione 270°.
CONFEZIONE: 24 pezzi.
A RICHIESTA:
- **Cerniere:** In polipropilene rinforzato, in varie colorazioni.
- **Confezioni:** Fuori standard.

Part. 234 Cerniera

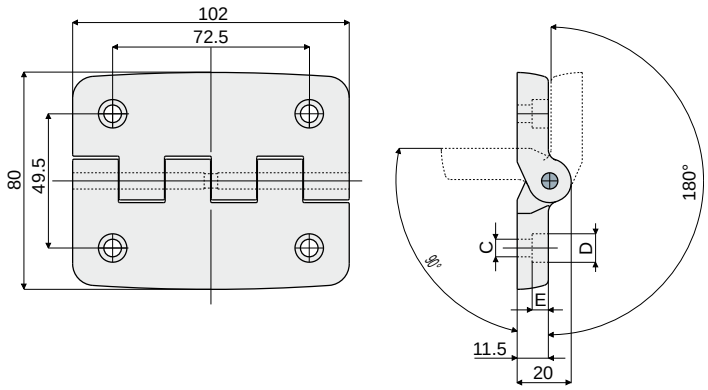

C (mm)	D (mm)	E (mm)	Codice
6,5	10,5	6	**234 / 80776**
8,5	13,5	8	**234 / 80777**

MATERIALI: Cerniera in poliammide rinforzata colore nero; perno in acciaio inox AISI 304.
CARATTERISTICHE: Angolo massimo di rotazione 270°.
CONFEZIONE: 24 pezzi.
A RICHIESTA:
- **Cerniere:** In polipropilene rinforzato, in varie colorazioni.
- **Confezioni:** Fuori standard.

Anelli di fermo

Anelli di fermo Part. 288

Esempi di applicazione

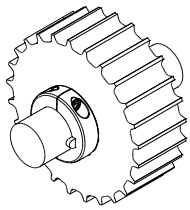

ruote traino

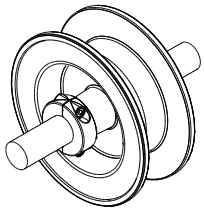

ruote rinvio

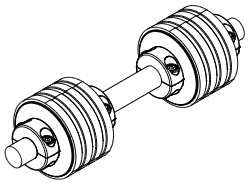

rullini ritorno catene

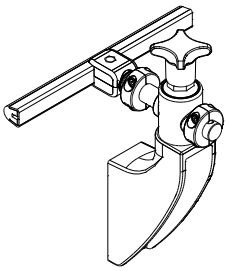

morsetti portaguide

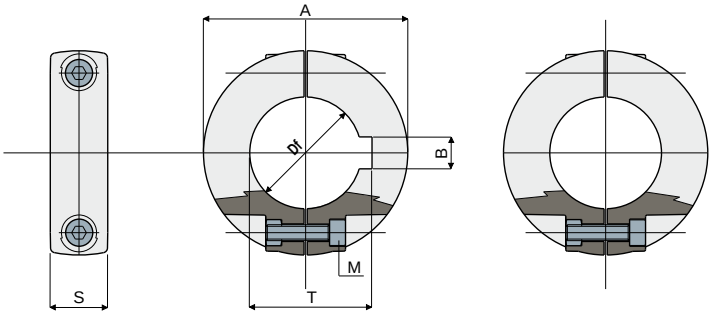

Con sede linguetta

Senza sede linguetta

Con sede linguetta						
Df (mm)	A (mm)	S (mm)	M (mm)	B (mm)	T (mm)	Codice
20	40	14	M4	6	22,8	**288 / 82555**
25	50	14	M5	8	28,3	**288 / 82556**
30	50	14	M5	8	33,3	**288 / 82557**
35	65	14	M5	10	38,3	**288 / 82558**
40	65	14	M5	12	43,3	**288 / 82559**

Senza sede linguetta				
Df (mm)	A (mm)	S (mm)	M (mm)	Codice
12	35	13	M4	**288 / 82560**
14	35	13	M4	**288 / 82561**
16	35	13	M4	**288 / 82562**
18	40	14	M4	**288 / 82563**
20	40	14	M4	**288 / 82564**
25	50	14	M5	**288 / 82565**
30	50	14	M5	**288 / 82566**
35	65	14	M5	**288 / 82567**
40	65	14	M5	**288 / 82568**

MATERIALI: Anello in poliammide rinforzata colore nero; bulloneria in acciaio inox AISI 304.
CARATTERISTICHE: Forniti assemblati. Da applicare sugli alberi per il bloccaggio assiale delle ruote e nei perni supporto guida per regolare la posizione del cambio formato.
CONFEZIONE: 96 pezzi.
A RICHIESTA:

- **Anelli:** Con fori speciali, in diverse colorazioni.
- **Confezioni:** Fuori standard.

Anello di fermo Part. 376

(con foro quadro 40x40 mm - 60x60 mm)

Esempio di applicazione

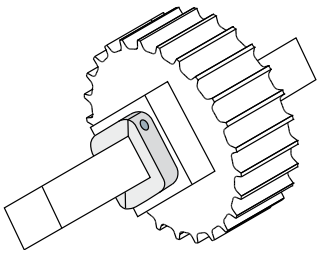

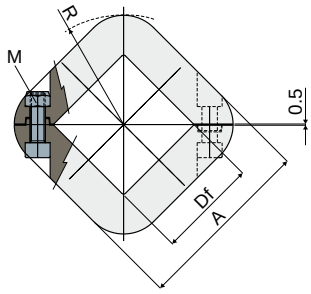

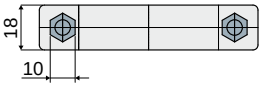

M (mm)	Df (mm)	A (mm)	R (mm)	Codice
M6	40	72	44	**376 / 83895**
M6	60	92	58	**376 / 85067**

MATERIALI: Anello in poliammide rinforzata colore nero; dadi autobloccanti e viti in acciaio inox AISI 304.
CARATTERISTICHE: Da applicare sugli alberi per il bloccaggio assiale delle ruote.
CONFEZIONE: 96 pezzi.
A RICHIESTA:

- **Confezioni:** Fuori standard.

Moduli di trasferimento

Part. 257 Modulo di trasferimento con penna
(larghezza 115 mm 5 file di rullini)

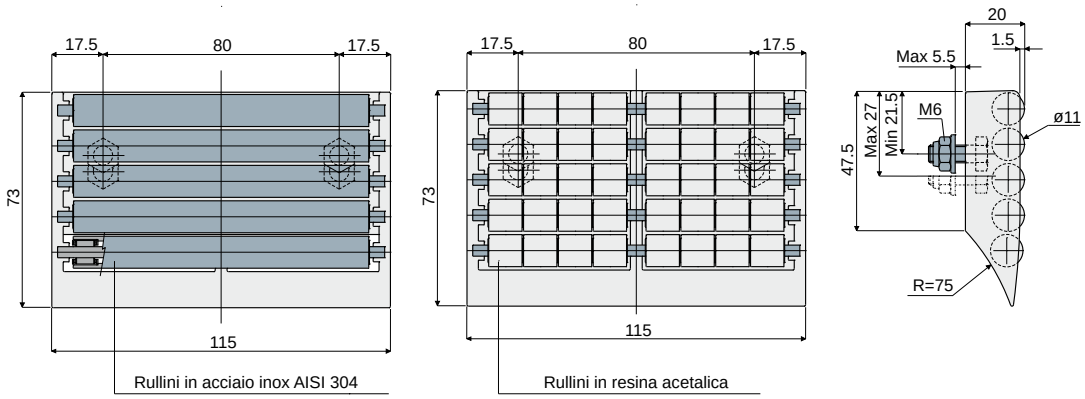

Rullini in resina acetalica	Rullini in acciaio inox AISI 304
Codice	Codice
257 / 82005	257 / 85004

MATERIALI: Modulo con corpo esterno in resina acetalica colore grigio, rullini in resina acetalica colore grigio o acciaio inox AISI 304; perni e bulloni di fissaggio in acciaio inox AISI 304.
CARATTERISTICHE: Da applicare alla fine del nastro trasportatore per il trasferimento del prodotto. Basso coefficiente di attrito, rumorosità contenuta, estremamente sanificabile.
CONFEZIONE: 8 pezzi.
A RICHIESTA:
- **Modulo e rullini:** In diverse colorazioni.
- **Confezioni:** Fuori standard.

Part. 417 Modulo di trasferimento con penna
(larghezza 115 mm 4 file di rullini)

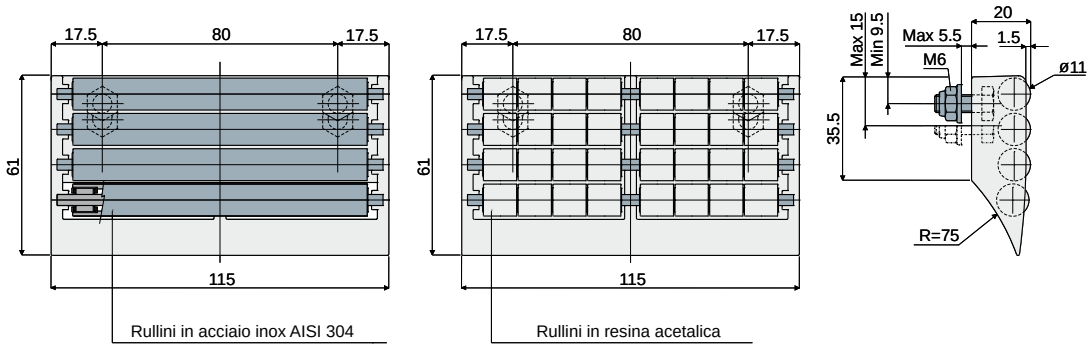

Rullini in resina acetalica	Rullini in acciaio inox AISI 304
Codice	Codice
417 / 84576	417 / 85031

MATERIALI: Modulo con corpo esterno in resina acetalica colore grigio, rullini in resina acetalica colore grigio o acciaio inox AISI 304; perni e bulloni di fissaggio in acciaio inox AISI 304.
CARATTERISTICHE: Da applicare alla fine del nastro trasportatore per il trasferimento del prodotto. Basso coefficiente di attrito, rumorosità contenuta, estremamente sanificabile.
CONFEZIONE: 8 pezzi.
A RICHIESTA:
- **Modulo e rullini:** In diverse colorazioni.
- **Confezioni:** Fuori standard.

Moduli di trasferimento

Modulo di trasferimento con penna
(larghezza 115 mm 3 file di rullini)

Part. **258**

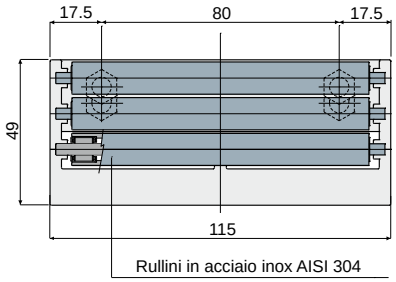

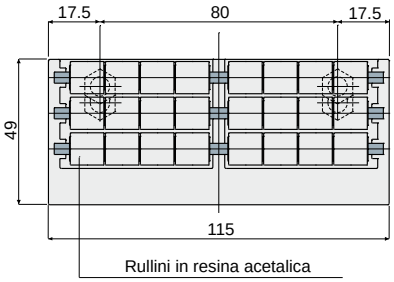

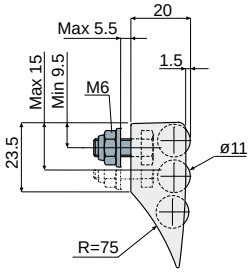

Rullini in resina acetalica	Rullini in acciaio inox AISI 304
Codice	Codice
258 / 82004	**258 / 85003**

MATERIALI: Modulo con corpo esterno in resina acetalica colore grigio, rullini in resina acetalica colore grigio o acciaio inox AISI 304; perni e bulloni di fissaggio in acciaio inox AISI 304.
CARATTERISTICHE: Da applicare alla fine del nastro trasportatore per il trasferimento del prodotto. Basso coefficiente di attrito, rumorosità contenuta, estremamente sanificabile.
CONFEZIONE: 8 pezzi.
A RICHIESTA:

- **Modulo e rullini:** In diverse colorazioni.
- **Confezioni:** Fuori standard.

Modulo di trasferimento con penna
(larghezza 115 mm 2 file di rullini)

Part. **259**

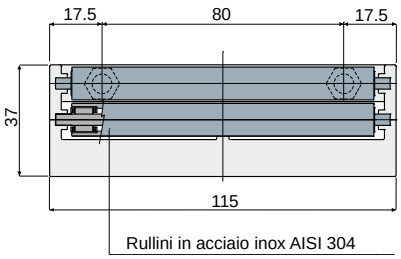

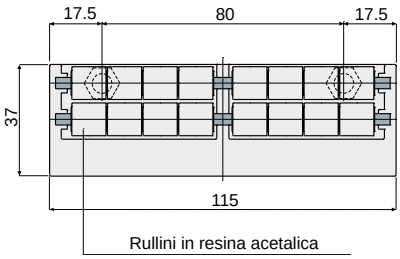

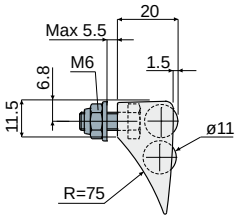

Rullini in resina acetalica	Rullini in acciaio inox AISI 304
Codice	Codice
259 / 82003	**259 / 85002**

MATERIALI: Modulo con corpo esterno in resina acetalica colore grigio, rullini in resina acetalica colore grigio o acciaio inox AISI 304; perni e bulloni di fissaggio in acciaio inox AISI 304.
CARATTERISTICHE: Da applicare alla fine del nastro trasportatore per il trasferimento del prodotto. Basso coefficiente di attrito, rumorosità contenuta, estremamente sanificabile.
CONFEZIONE: 8 pezzi.
A RICHIESTA:

- **Modulo e rullini:** In diverse colorazioni.
- **Confezioni:** Fuori standard.

Moduli di trasferimento

Part. 430 Modulo di trasferimento senza penna
(larghezza 115 mm 3 file di rullini)

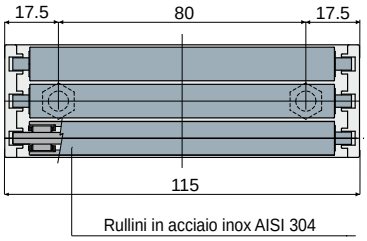

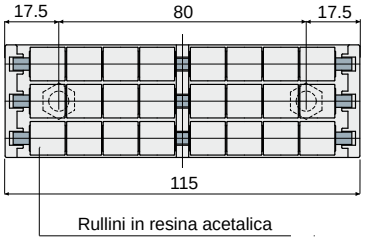

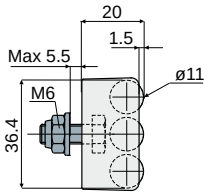

Rullini in resina acetalica	Rullini in acciaio inox AISI 304
Codice	Codice
430 / 85084	**430 / 85080**

MATERIALI: Modulo con corpo esterno in resina acetalica colore grigio, rullini in resina acetalica colore grigio o acciaio inox AISI 304; perni e bulloni di fissaggio in acciaio inox AISI 304.
CARATTERISTICHE: Da applicare alla fine del nastro trasportatore per il trasferimento del prodotto. Basso coefficiente di attrito, rumorosità contenuta, estremamente sanificabile.
CONFEZIONE: 8 pezzi.
A RICHIESTA:
- **Modulo e rullini:** In diverse colorazioni.
- **Confezioni:** Fuori standard.

Part. 431 Modulo di trasferimento senza penna
(larghezza 115 mm 2 file di rullini)

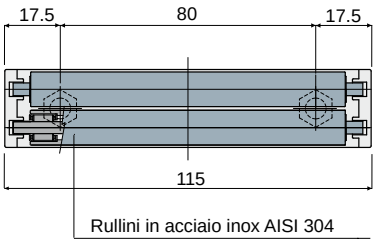

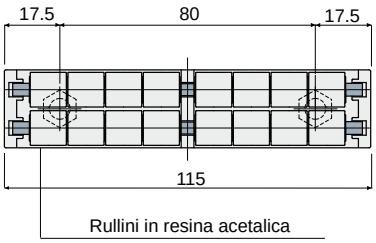

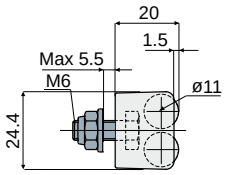

Rullini in resina acetalica	Rullini in acciaio inox AISI 304
Codice	Codice
431 / 85085	**431 / 85081**

MATERIALI: Modulo con corpo esterno in resina acetalica colore grigio, rullini in resina acetalica colore grigio o acciaio inox AISI 304; perni e bulloni di fissaggio in acciaio inox AISI 304.
CARATTERISTICHE: Da applicare alla fine del nastro trasportatore per il trasferimento del prodotto. Basso coefficiente di attrito, rumorosità contenuta, estremamente sanificabile.
CONFEZIONE: 8 pezzi.
A RICHIESTA:
- **Modulo e rullini:** In diverse colorazioni.
- **Confezioni:** Fuori standard.

Moduli di trasferimento

Modulo di trasferimento con penna
(larghezza 85 mm 5 file di rullini)

Part. **260**

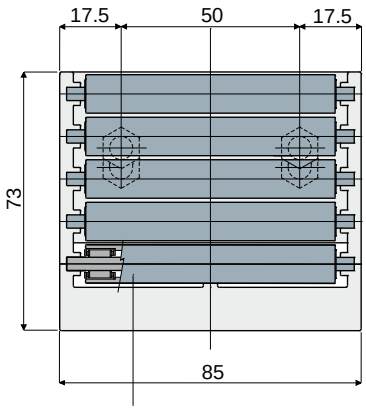

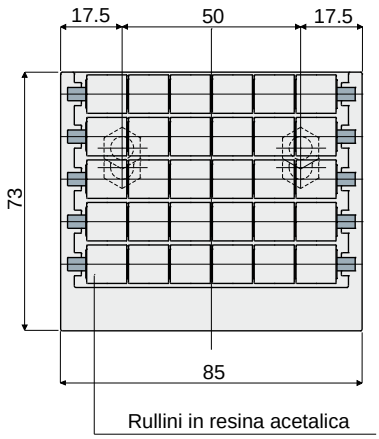

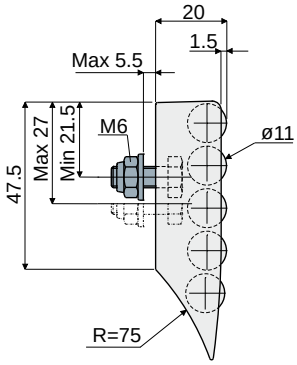

Rullini in resina acetalica	Rullini in acciaio inox AISI 304
Codice	Codice
260 / 82002	**260 / 85007**

MATERIALI: Modulo con corpo esterno in resina acetalica colore grigio, rullini in resina acetalica colore grigio o acciaio inox AISI 304; perni e bulloni di fissaggio in acciaio inox AISI 304.
CARATTERISTICHE: Da applicare alla fine del nastro trasportatore per il trasferimento del prodotto. Basso coefficiente di attrito, rumorosità contenuta, estremamente sanificabile.
CONFEZIONE: 8 pezzi.
A RICHIESTA:
- **Modulo e rullini:** In diverse colorazioni.
- **Confezioni:** Fuori standard.

Modulo di trasferimento con penna
(larghezza 85 mm 4 file di rullini)

Part. **416**

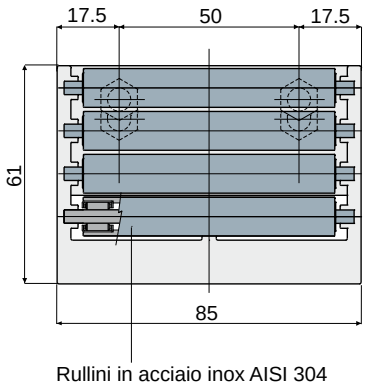

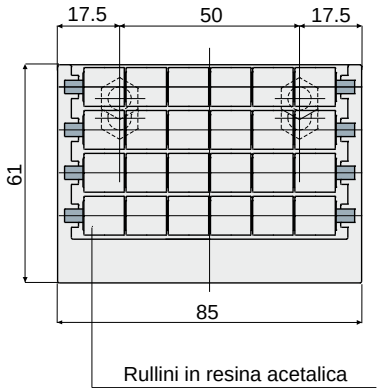

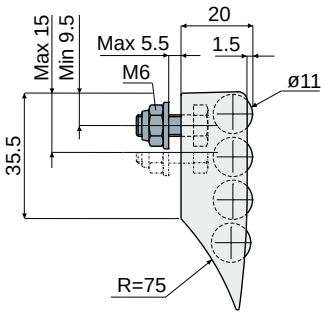

Rullini in resina acetalica	Rullini in acciaio inox AISI 304
Codice	Codice
416 / 84575	**416 / 85032**

MATERIALI: Modulo con corpo esterno in resina acetalica colore grigio, rullini in resina acetalica colore grigio o acciaio inox AISI 304; perni e bulloni di fissaggio in acciaio inox AISI 304.
CARATTERISTICHE: Da applicare alla fine del nastro trasportatore per il trasferimento del prodotto. Basso coefficiente di attrito, rumorosità contenuta, estremamente sanificabile.
CONFEZIONE: 8 pezzi.
A RICHIESTA:
- **Modulo e rullini:** In diverse colorazioni.
- **Confezioni:** Fuori standard.

Moduli di trasferimento

Part. 261 Modulo di trasferimento con penna
(larghezza 85 mm 3 file di rullini)

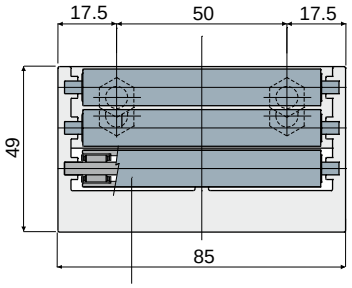

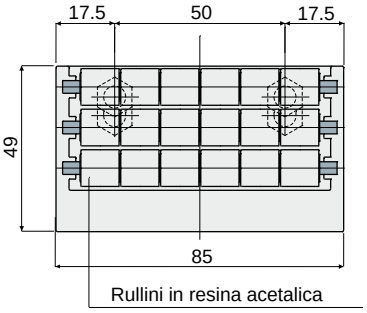

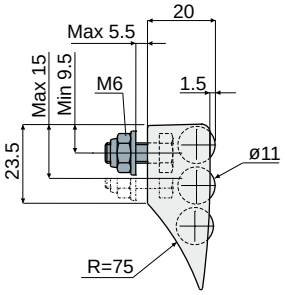

Rullini in resina acetalica	Rullini in acciaio inox AISI 304
Codice	Codice
261 / 82001	261 / 85006

MATERIALI: Modulo con corpo esterno in resina acetalica colore grigio, rullini in resina acetalica colore grigio o acciaio inox AISI 304; perni e bulloni di fissaggio in acciaio inox AISI 304.
CARATTERISTICHE: Da applicare alla fine del nastro trasportatore per il trasferimento del prodotto. Basso coefficiente di attrito, rumorosità contenuta, estremamente sanificabile.
CONFEZIONE: 8 pezzi.
A RICHIESTA:
- **Modulo e rullini:** In diverse colorazioni.
- **Confezioni:** Fuori standard.

Part. 262 Modulo di trasferimento con penna
(larghezza 85 mm 2 file di rullini)

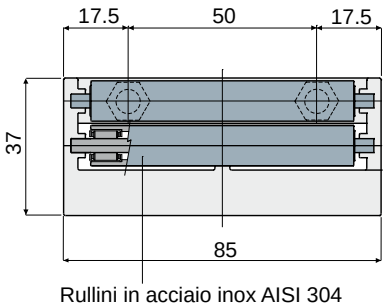

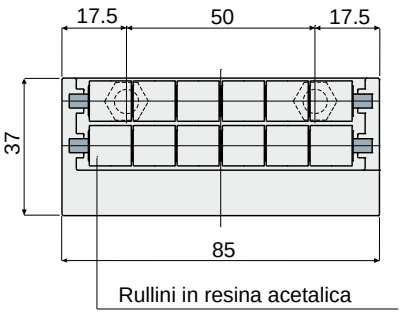

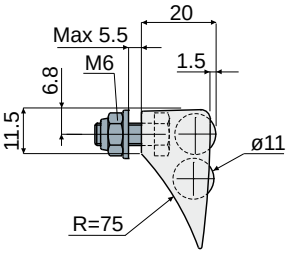

Rullini in resina acetalica	Rullini in acciaio inox AISI 304
Codice	Codice
262 / 82000	262 / 85005

MATERIALI: Modulo con corpo esterno in resina acetalica colore grigio, rullini in resina acetalica colore grigio o acciaio inox AISI 304; perni e bulloni di fissaggio in acciaio inox AISI 304.
CARATTERISTICHE: Da applicare alla fine del nastro trasportatore per il trasferimento del prodotto. Basso coefficiente di attrito, rumorosità contenuta, estremamente sanificabile.
CONFEZIONE: 8 pezzi.
A RICHIESTA:
- **Modulo e rullini:** In diverse colorazioni.
- **Confezioni:** Fuori standard.

Moduli di trasferimento

Modulo di trasferimento senza penna Part. 432
(larghezza 85 mm 3 file di rullini)

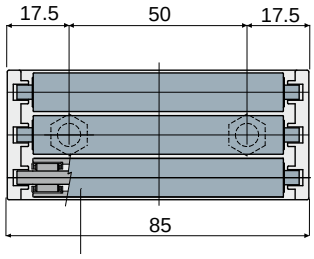

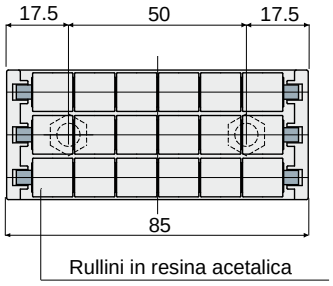

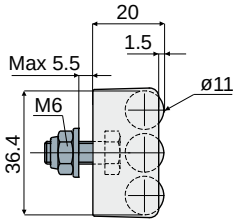

Rullini in resina acetalica	Rullini in acciaio inox AISI 304
Codice	Codice
432 / 85086	432 / 85082

MATERIALI: Modulo con corpo esterno in resina acetalica colore grigio, rullini in resina acetalica colore grigio o acciaio inox AISI 304; perni e bulloni di fissaggio in acciaio inox AISI 304.
CARATTERISTICHE: Da applicare alla fine del nastro trasportatore per il trasferimento del prodotto. Basso coefficiente di attrito, rumorosità contenuta, estremamente sanificabile.
CONFEZIONE: 8 pezzi.
A RICHIESTA:
- **Modulo e rullini:** In diverse colorazioni.
- **Confezioni:** Fuori standard.

Modulo di trasferimento senza penna Part. 433
(larghezza 85 mm 2 file di rullini)

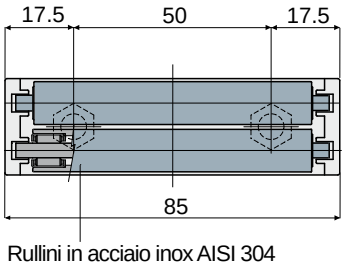

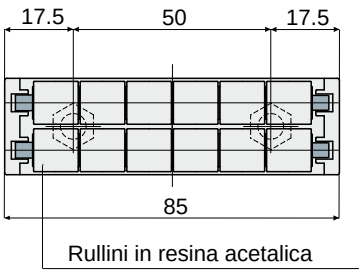

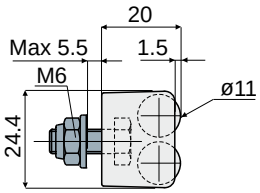

Rullini in resina acetalica	Rullini in acciaio inox AISI 304
Codice	Codice
433 / 85087	433 / 85083

MATERIALI: Modulo con corpo esterno in resina acetalica colore grigio, rullini in resina acetalica colore grigio o acciaio inox AISI 304; perni e bulloni di fissaggio in acciaio inox AISI 304.
CARATTERISTICHE: Da applicare alla fine del nastro trasportatore per il trasferimento del prodotto. Basso coefficiente di attrito, rumorosità contenuta, estremamente sanificabile.
CONFEZIONE: 8 pezzi.
A RICHIESTA:
- **Modulo e rullini:** In diverse colorazioni.
- **Confezioni:** Fuori standard.

Guide prodotto e accessori

Part. 306 Guida laterale a rullini sferici
(una via)

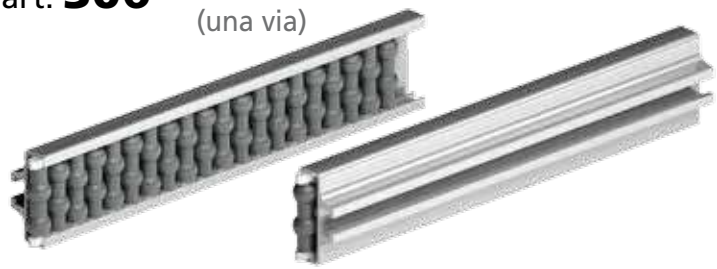

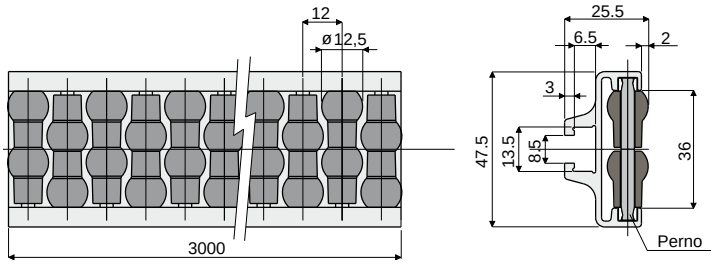

Perni in resina acetalica	Perni in acciaio inox AISI 304
Codice	Codice
306 / 82809	306 / 84548

MATERIALI: Guida con profilato metallico in alluminio anodizzato; rullini in polietilene colore grigio; perni di supporto in resina acetalica colore bianco o acciaio inox AISI 304.
CARATTERISTICHE: Fornita assemblata in barre da 3 metri.
Raggio min. di curvatura: 250 mm.
CONFEZIONE: 2 pezzi (6 Mt.).
A RICHIESTA:
- **Guida laterale a rullini:** In diverse colorazioni.

Esempio di applicazione

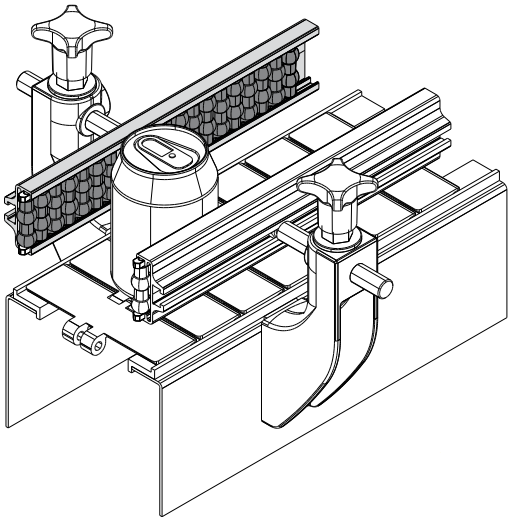

Part. 307 Guida laterale doppia a rullini sferici
(due vie)

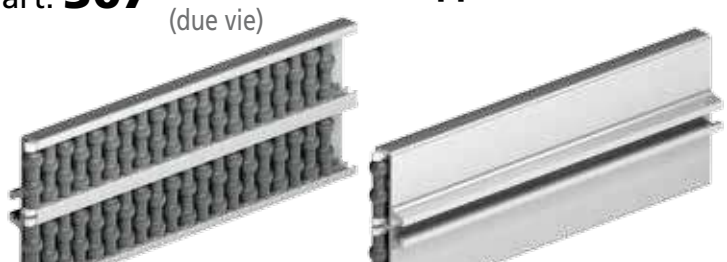

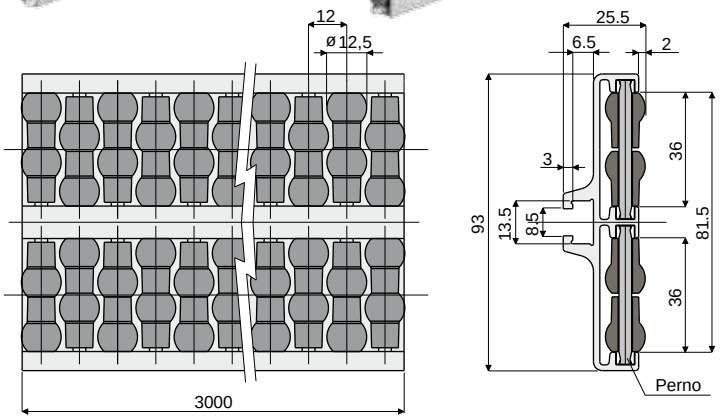

Perni in resina acetalica	Perni in acciaio inox AISI 304
Codice	Codice
307 / 82810	307 / 84549

MATERIALI: Guida con profilato metallico in alluminio anodizzato; rullini in polietilene colore grigio; perni di supporto in resina acetalica colore bianco o acciaio inox AISI 304.
CARATTERISTICHE: Fornita assemblata in barre da 3 metri.
Raggio min. di curvatura: 500 mm.
CONFEZIONE: 2 pezzi (6 Mt.).
A RICHIESTA:
- **Guida laterale doppia a rullini:** In diverse colorazioni.

Esempio di applicazione

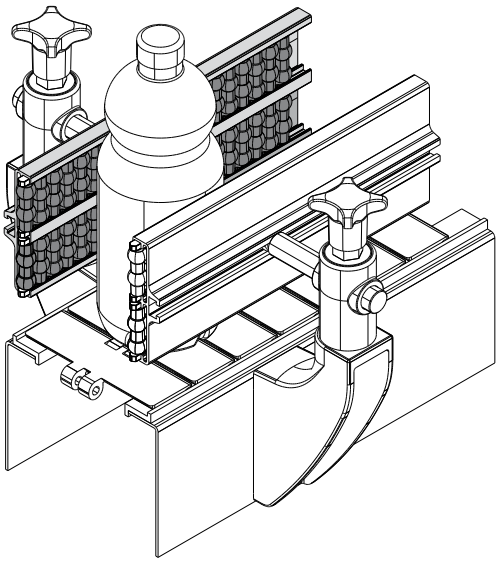

Guide prodotto e accessori

Esempio di applicazione

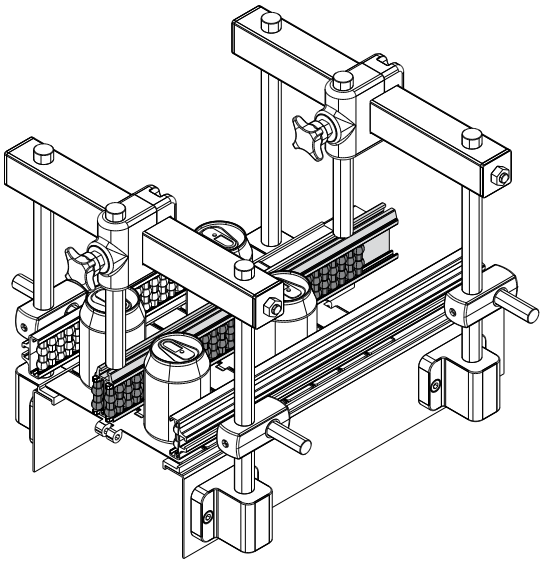

Guida centrale a rullini sferici (due vie) Part. 308

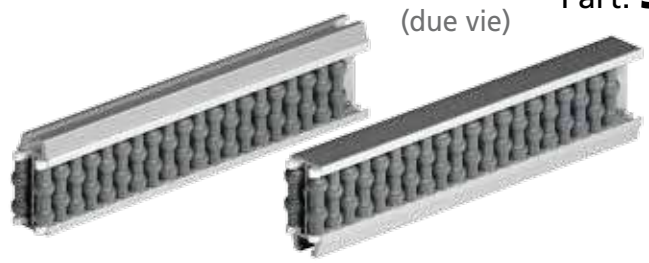

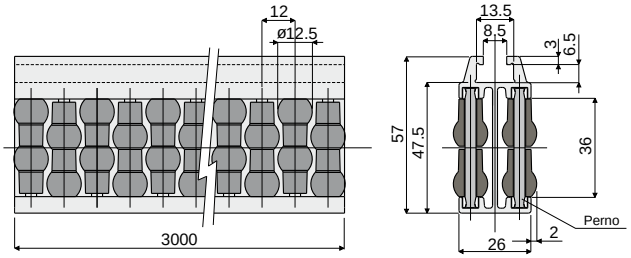

Perni in resina acetalica	Perni in acciaio inox AISI 304
Codice	Codice
308 / 82811	308 / 84550

MATERIALI: Guida con profilato metallico in alluminio anodizzato; rullini in polietilene colore grigio; perni di supporto in resina acetalica colore bianco o acciaio inox AISI 304.
CARATTERISTICHE: Fornita assemblata in barre da 3 metri.
Raggio min. di curvatura: 500 mm.
CONFEZIONE: 2 pezzi (6 Mt.).
A RICHIESTA:

- Guida centrale a rullini: In diverse colorazioni.

Esempio di applicazione

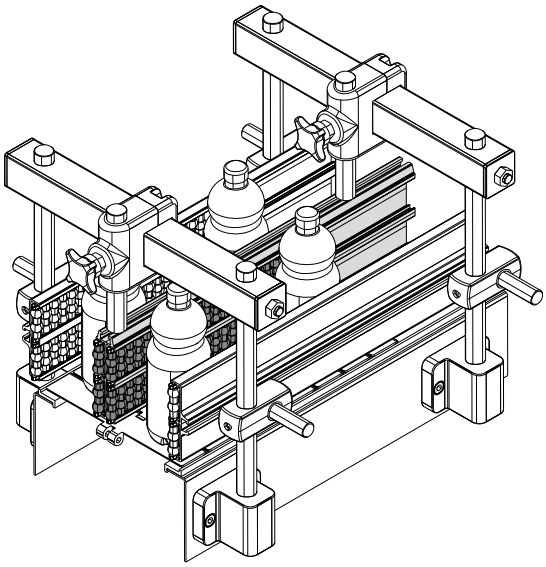

Guida centrale a rullini sferici (quattro vie) Part. 319

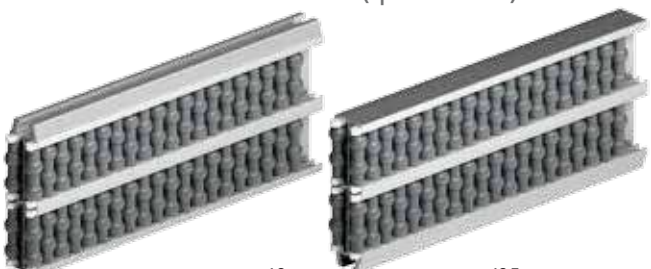

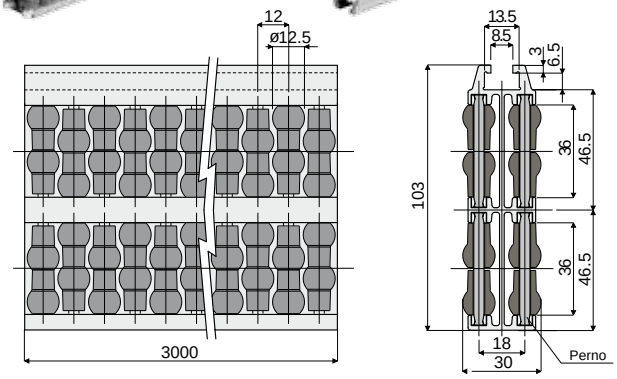

Perni in resina acetalica	Perni in acciaio inox AISI 304
Codice	Codice
319 / 82916	319 / 84551

MATERIALI: Guida con profilato metallico in alluminio anodizzato; rullini in polietilene colore grigio; perni di supporto in resina acetalica colore bianco o acciaio inox AISI 304.
CARATTERISTICHE: Fornita assemblata in barre da 3 metri.
Raggio min. di curvatura: 750 mm.
CONFEZIONE: 2 pezzi (6 Mt.).
A RICHIESTA:

- Guida centrale a rullini: In diverse colorazioni.

Guide prodotto e accessori

Part. 325 Guida laterale a rullini cilindrici
(una via)

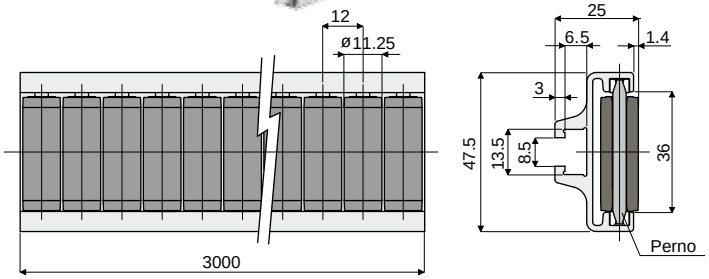

Perni in resina acetalica	Perni in acciaio inox AISI 304
Codice	Codice
325 / 83003	325 / 84552

MATERIALI: Guida con profilato metallico in alluminio anodizzato; rullini in polietilene colore grigio; perni di supporto in resina acetalica colore bianco o acciaio inox AISI 304.
CARATTERISTICHE: Fornita assemblata in barre da 3 metri.
Raggio min. di curvatura: 250 mm.
CONFEZIONE: 2 pezzi (6 Mt.).
A RICHIESTA:
- Guida laterale a rullini: In diverse colorazioni.

Esempio di applicazione

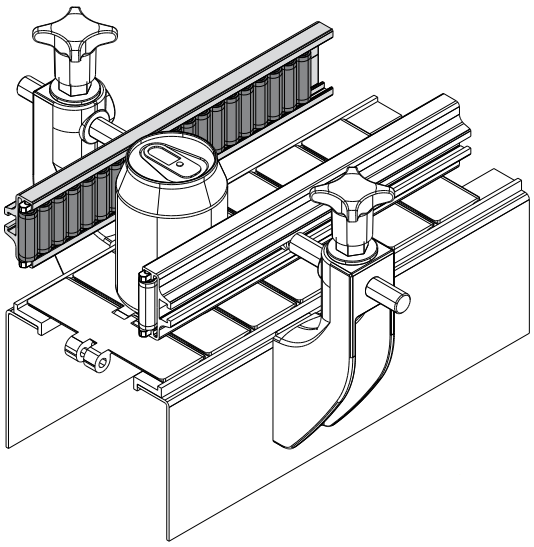

Part. 326 Guida laterale a rullini cilindrici
(due vie)

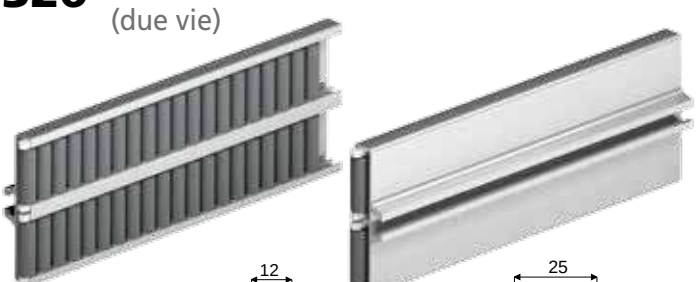

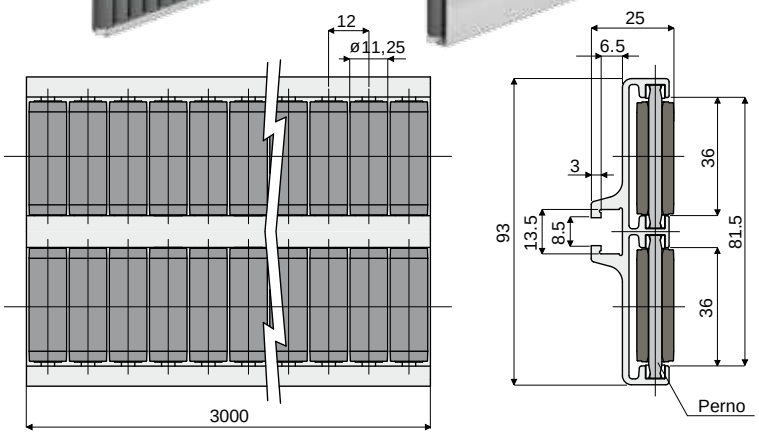

Perni in resina acetalica	Perni in acciaio inox AISI 304
Codice	Codice
326 / 83004	326 / 84553

MATERIALI: Guida con profilato metallico in alluminio anodizzato; rullini in polietilene colore grigio; perni di supporto in resina acetalica colore bianco o acciaio inox AISI 304.
CARATTERISTICHE: Fornita assemblata in barre da 3 metri.
Raggio min. di curvatura: 500 mm.
CONFEZIONE: 2 pezzi (6 Mt.).
A RICHIESTA:
- Guida laterale a rullini: In diverse colorazioni.

Esempio di applicazione

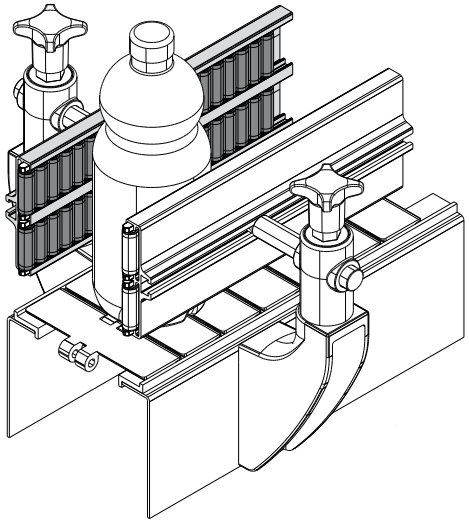

Guide prodotto e accessori

Esempio di applicazione

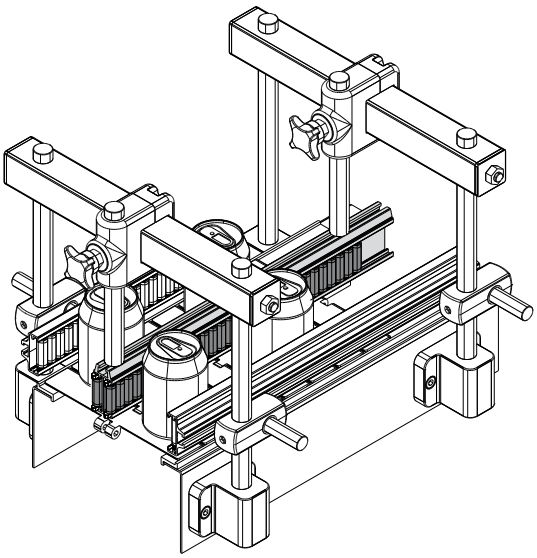

Guida centrale a rullini cilindrici (due vie) Part. 327

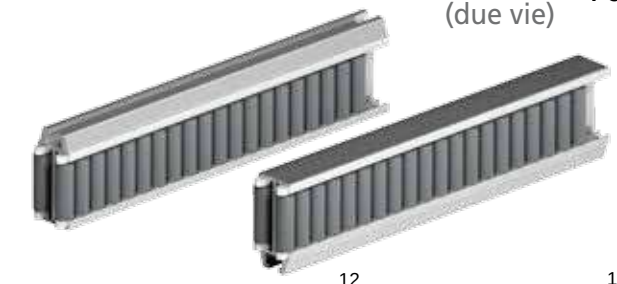

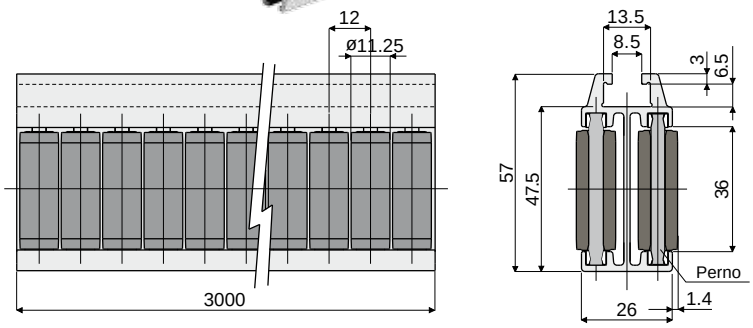

Perni in resina acetalica	Perni in acciaio inox AISI 304
Codice	Codice
327 / 83005	327 / 84555

MATERIALI: Guida con profilato metallico in alluminio anodizzato; rullini in polietilene colore grigio; perni di supporto in resina acetalica colore bianco o acciaio inox AISI 304.
CARATTERISTICHE: Fornita assemblata in barre da 3 metri.
Raggio min. di curvatura: 500 mm.
CONFEZIONE: 2 pezzi (6 Mt.).
A RICHIESTA:

- Guida centrale a rullini: In diverse colorazioni.

Esempio di applicazione

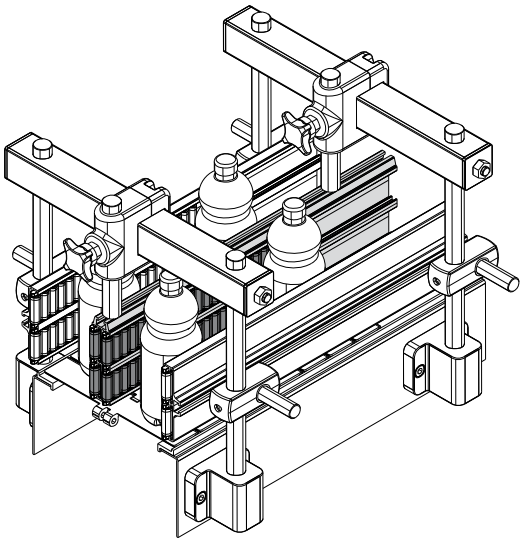

Guida centrale a rullini cilindrici (quattro vie) Part. 328

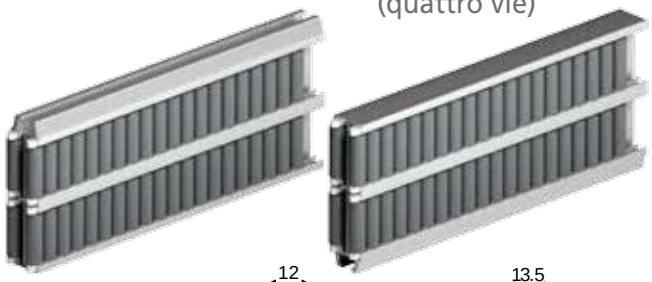

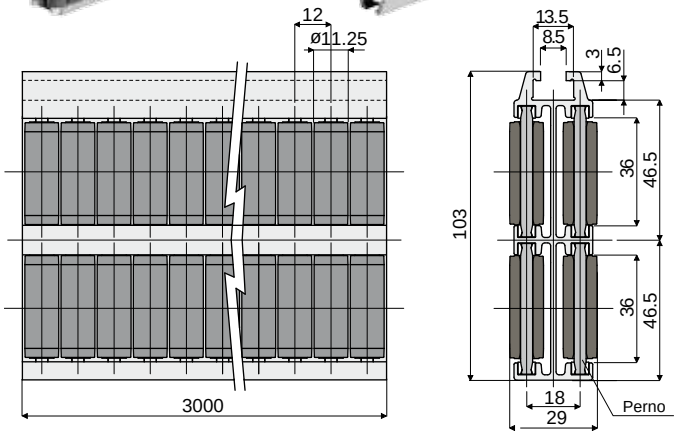

Perni in resina acetalica	Perni in acciaio inox AISI 304
Codice	Codice
328 / 83006	328 / 84556

MATERIALI: Guida con profilato metallico in alluminio anodizzato; rullini in polietilene colore grigio; perni di supporto in resina acetalica colore bianco o acciaio inox AISI 304.
CARATTERISTICHE: Fornita assemblata in barre da 3 metri.
Raggio min. di curvatura: 750 mm.
CONFEZIONE: 2 pezzi (6 Mt.).
A RICHIESTA:

- Guida centrale a rullini: In diverse colorazioni.

Guide prodotto e accessori

Part. 355 Guida laterale a rullini tondi
(una via)

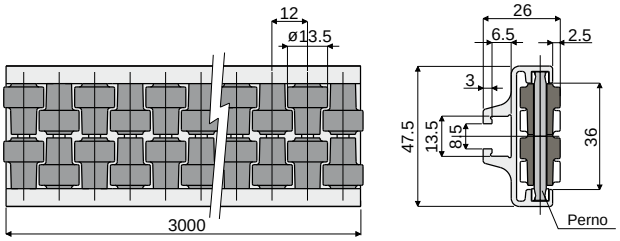

Perni in resina acetalica	Perni in acciaio inox AISI 304
Codice	Codice
355 / 83473	355 / 84557

MATERIALI: Guida con profilato metallico in alluminio anodizzato; rullini in polietilene colore grigio; perni di supporto in resina acetalica colore bianco o acciaio inox AISI 304.
CARATTERISTICHE: Fornita assemblata in barre da 3 metri.
Raggio min. di curvatura: 250 mm.
CONFEZIONE: 2 pezzi (6 Mt.).
A RICHIESTA:
- **Guida laterale a rullini:** In diverse colorazioni.

Esempio di applicazione

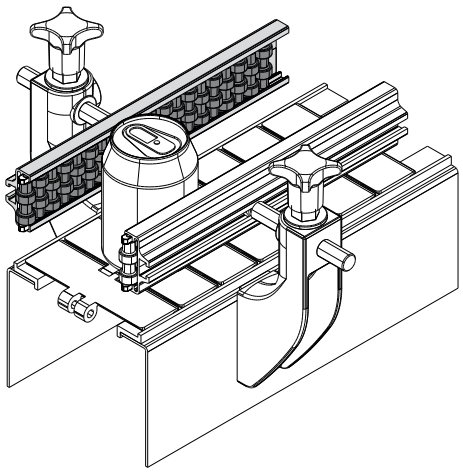

Part. 356 Guida laterale doppia a rullini tondi
(due vie)

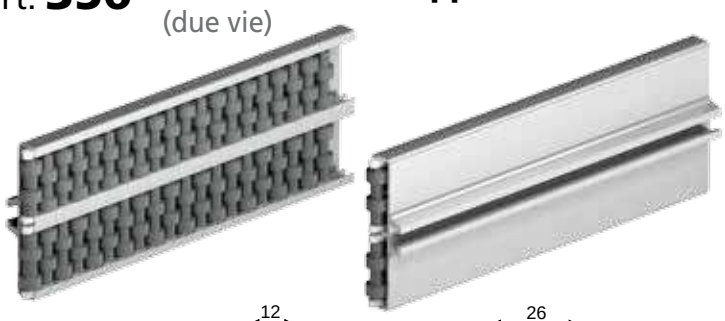

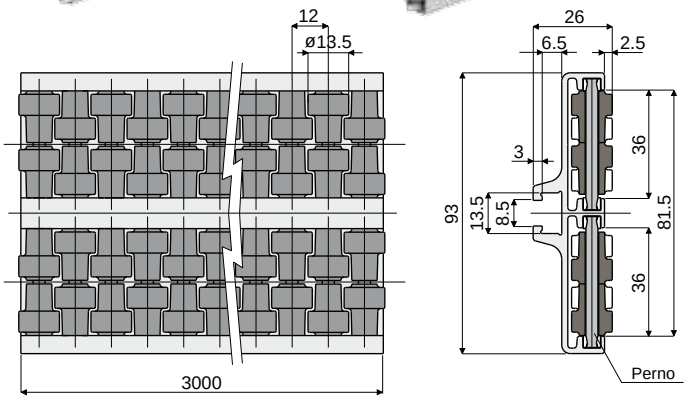

Perni in resina acetalica	Perni in acciaio inox AISI 304
Codice	Codice
356 / 83474	356 / 84558

MATERIALI: Guida con profilato metallico in alluminio anodizzato; rullini in polietilene colore grigio; perni di supporto in resina acetalica colore bianco o acciaio inox AISI 304.
CARATTERISTICHE: Fornita assemblata in barre da 3 metri.
Raggio min. di curvatura: 500 mm.
CONFEZIONE: 2 pezzi (6 Mt.).
A RICHIESTA:
- **Guida laterale doppia a rullini:** In diverse colorazioni.

Esempio di applicazione

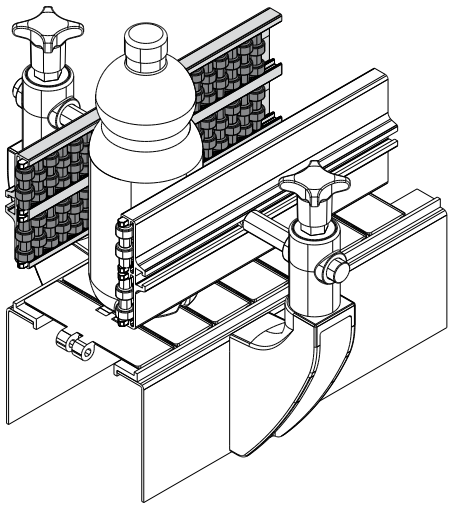

Guide prodotto e accessori

Esempio di applicazione

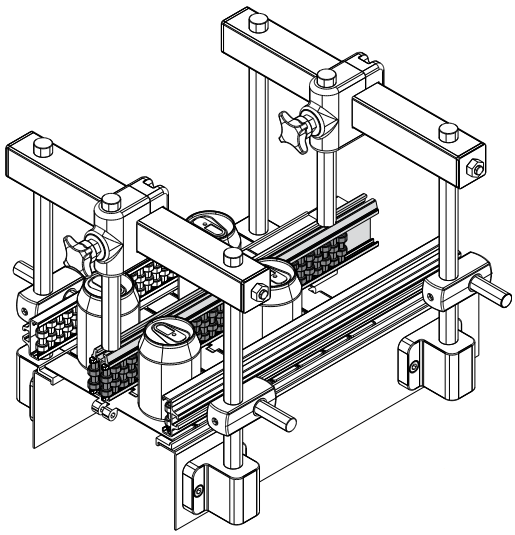

Guida centrale a rullini tondi (due vie) Part. 357

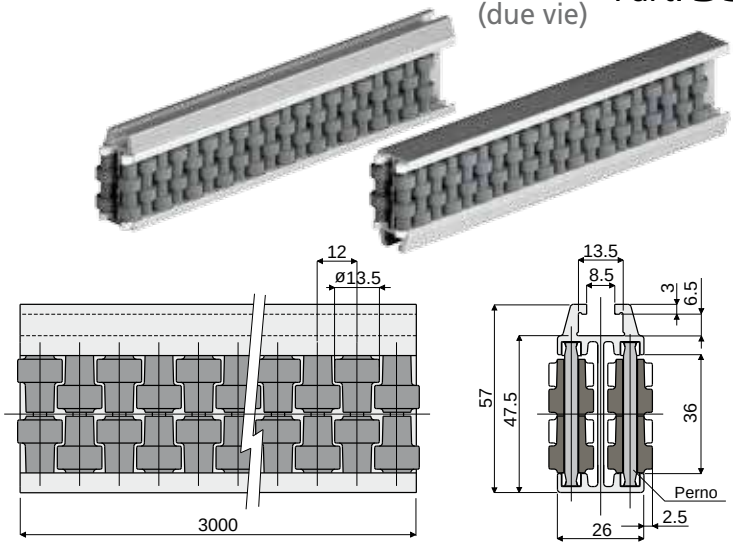

Perni in resina acetalica	Perni in acciaio inox AISI 304
Codice	Codice
357 / 83475	357 / 84559

MATERIALI: Guida con profilato metallico in alluminio anodizzato; rullini in polietilene colore grigio; perni di supporto in resina acetalica colore bianco o acciaio inox AISI 304.
CARATTERISTICHE: Fornita assemblata in barre da 3 metri.
Raggio min. di curvatura: 500 mm.
CONFEZIONE: 2 pezzi (6 Mt.).
A RICHIESTA:

- **Guida centrale a rullini:** In diverse colorazioni.

Esempio di applicazione

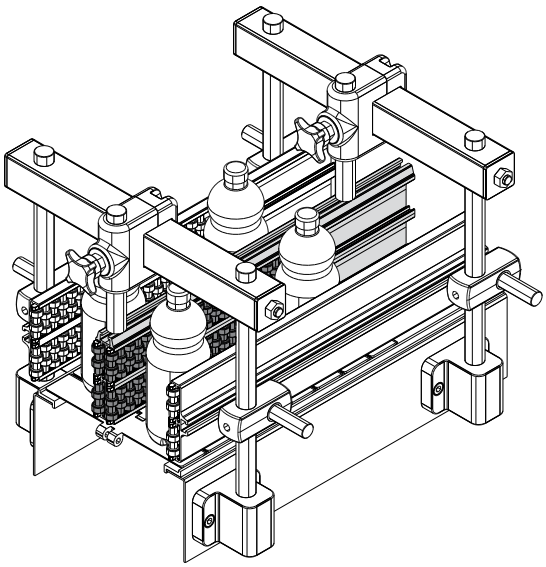

Guida centrale a rullini tondi (quattro vie) Part. 358

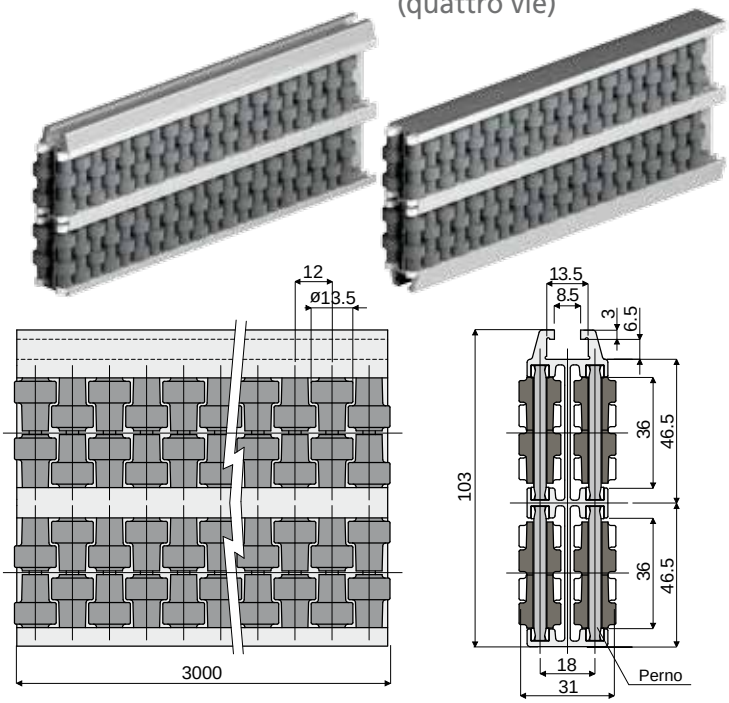

Perni in resina acetalica	Perni in acciaio inox AISI 304
Codice	Codice
358 / 83476	358 / 84560

MATERIALI: Guida con profilato metallico in alluminio anodizzato; rullini in polietilene colore grigio; perni di supporto in resina acetalica colore bianco o acciaio inox AISI 304.
CARATTERISTICHE: Fornita assemblata in barre da 3 metri.
Raggio min. di curvatura: 750 mm.
CONFEZIONE: 2 pezzi (6 Mt.).
A RICHIESTA:

- **Guida centrale a rullini:** In diverse colorazioni.

Guide prodotto e accessori

Part. 329 Profilo guida prodotto

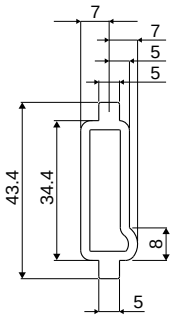

Esempio di applicazione

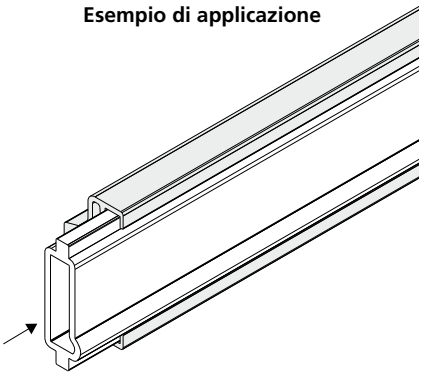

Codice
329 / 83007

MATERIALI: Profilo in polietilene naturale colore bianco.
CARATTERISTICHE: Fornito in barre da 3 Mt.
Da utilizzare nelle guide laterali Part. 320, 321, 322, 323.
CONFEZIONE: 6 pezzi (18 Mt.).
A RICHIESTA:
- **Confezioni:** Fuori standard.

Part. 320 - 321 - 322 - 323 Profili per guide

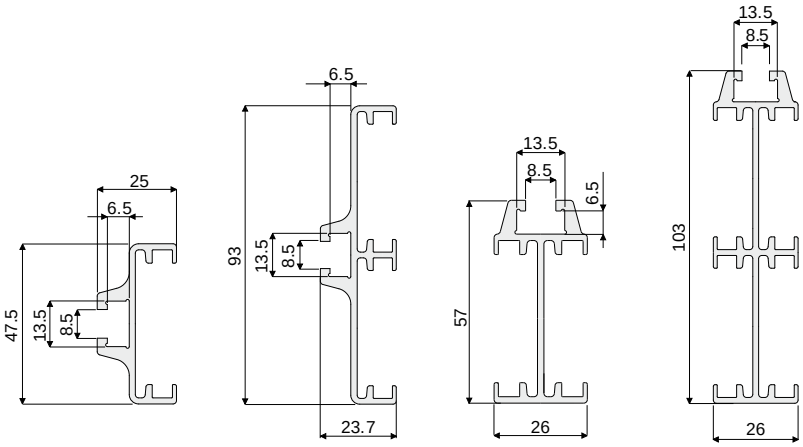

Tipo	Versione	Codice	Lunghezza
Laterale	Singola	**320 / 82917**	3000
	Doppia	**321 / 82918**	3000
Centrale	Singola	**322 / 82919**	3000
	Doppia	**323 / 82920**	3000

MATERIALI: Profili in alluminio anodizzato.
CARATTERISTICHE: Forniti in barre da 3 metri.
Da utilizzare nelle guide a rullini Part. 306, 307, 308, 319, 325, 326, 327, 328.
CONFEZIONE: 2 pezzi (6 Mt.).

Part. 318 Barretta di giunzione per guide a rullini

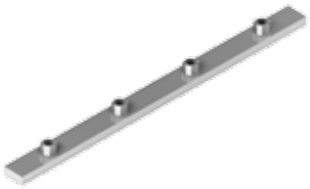

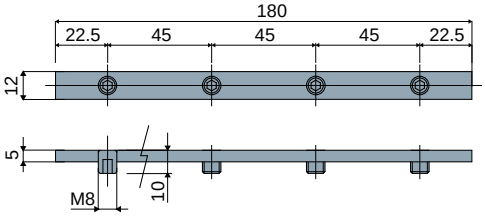

Esempio di applicazione

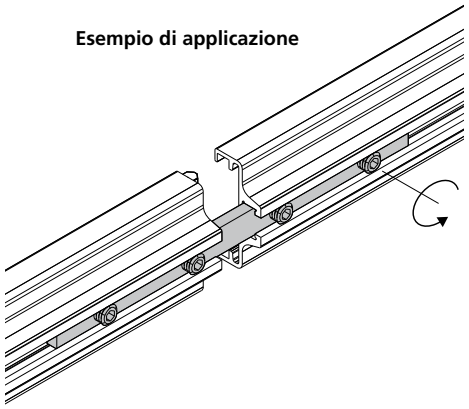

MATERIALI: Barretta di giunzione in acciaio zincato fornita con quattro grani M8x10 in acciaio zincato.
CARATTERISTICHE: Da utilizzare per la giunzione dei profili estrusi nelle guide a rullini Part. 306, 307, 308, 319, 325, 326, 327, 328, 320, 321, 322, 323.
CONFEZIONE: 8 pezzi.
A RICHIESTA:
- **Confezioni:** Fuori standard.

Codice
318 / 82913

Guide prodotto e accessori

Terminale di chiusura
(per guida laterale 1 via)

Part. **415**

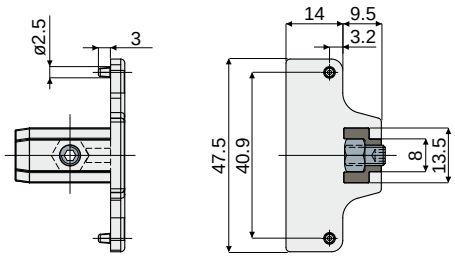

Esempio di applicazione

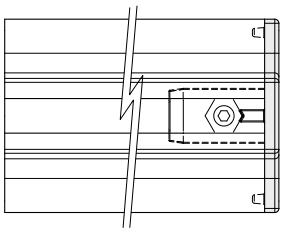

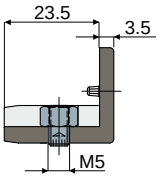

Esempio di applicazione

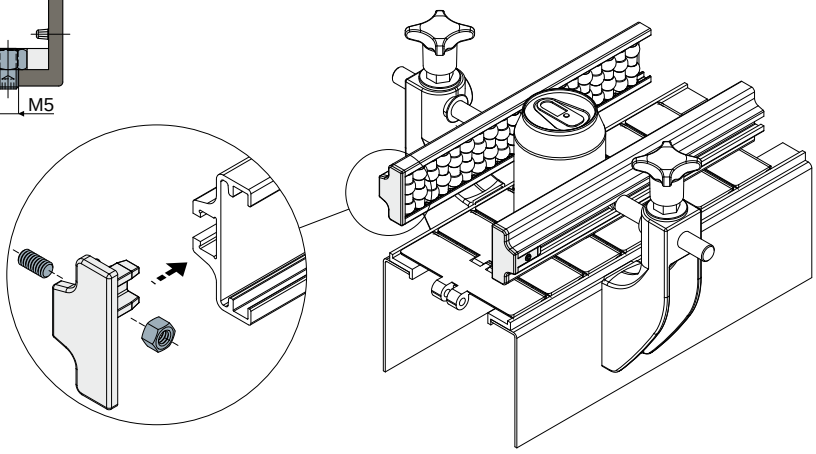

Codice
415 / 84547

MATERIALI: Tappo in poliammide + FV colore grigio; dado e grano filettato in acciaio inox AISI 304.
CARATTERISTICHE: Da impiegare come terminale di chiusura all'estremità delle guide di trasporto: Part.306, 325, 355, 320.
CONFEZIONE: 24 pezzi.
A RICHIESTA:
- Assemblaggio di: Dadi, grani.
- Confezioni: Fuori standard.

Vite con testa sagomata
(a martello)

Part. **437**

Esempio di applicazione

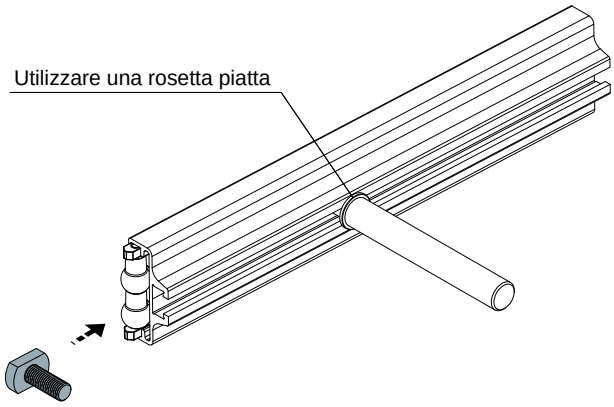

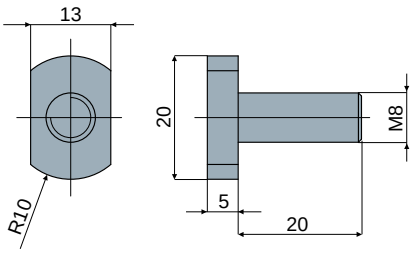

Codice
437 / 85235

MATERIALI: Vite in acciaio zincato.
CARATTERISTICHE: Da utilizzare nelle guide laterali Part. 306, 307, 308, 319, 325, 326, 355, 356.
CONFEZIONE: 24 pezzi.
A RICHIESTA:
- Confezioni: Fuori standard.

Guide prodotto e accessori

Part. 340 Pattino per guida laterale
(una via)

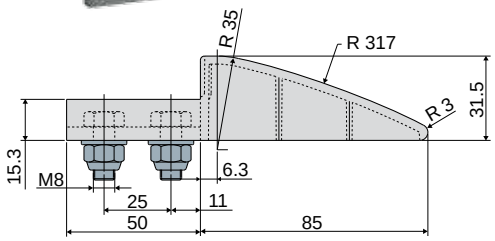

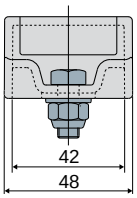

Codice
340 / 83357

MATERIALI: Pattino in polietilene colore grigio; bulloneria in acciaio inox AISI 304.
CARATTERISTICHE: Fornito completo di bulloneria.
Da utilizzare alle estremità delle guide laterali (Part.306, 325, 355, 320), per favorire l'arrivo dei prodotti.
CONFEZIONE: 8 pezzi.
A RICHIESTA:
- Pattini: In diverse colorazioni.
- Confezioni: Fuori standard.

Esempio di applicazione

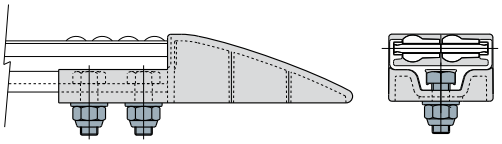

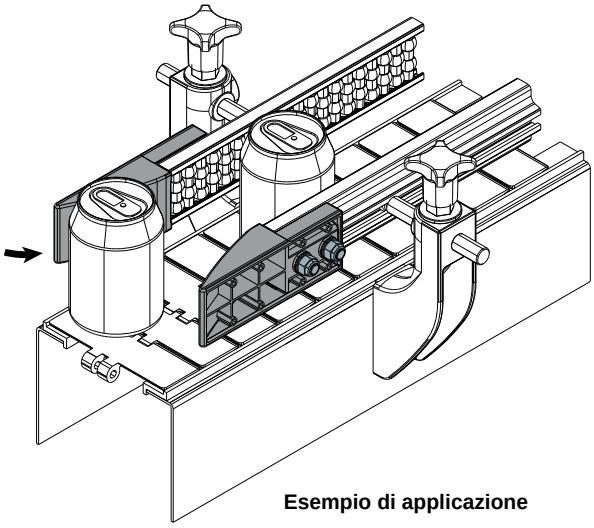

Esempio di applicazione

Part. 341 Pattino per guida centrale
(a 2 vie)

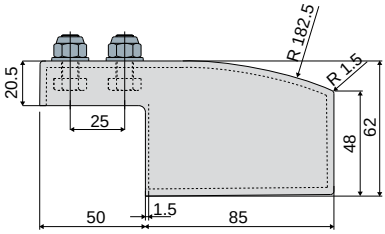

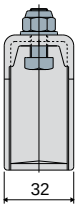

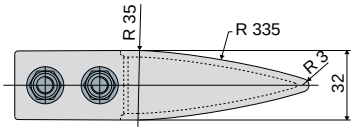

Codice
341 / 83359

MATERIALI: Pattino in polietilene colore grigio; bulloneria in acciaio inox AISI 304.
CARATTERISTICHE: Fornito completo di bulloneria.
Da utilizzare alle estremità delle guide centrali (Part.308, 327, 357, 322), per favorire l'arrivo dei prodotti.
CONFEZIONE: 8 pezzi.
A RICHIESTA:
- Pattini: In diverse colorazioni.
- Confezioni: Fuori standard.

Esempio di applicazione

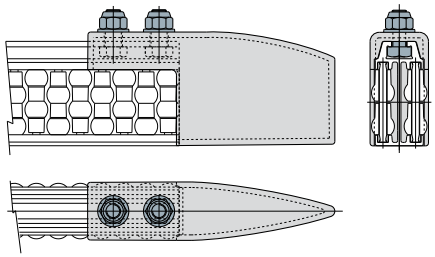

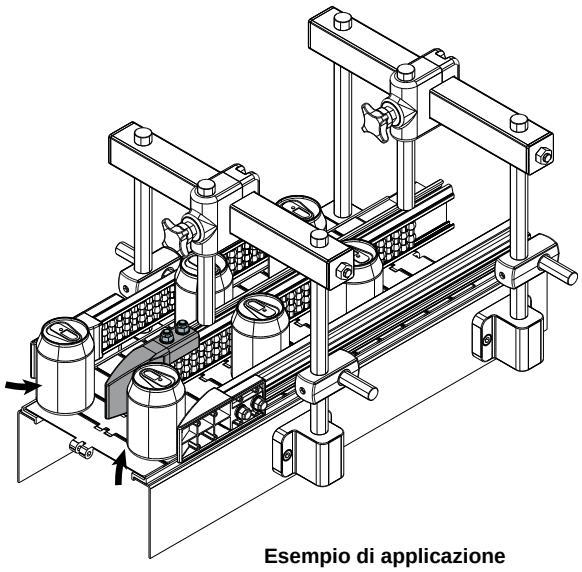

Esempio di applicazione

Guide prodotto e accessori

Esempio di applicazione

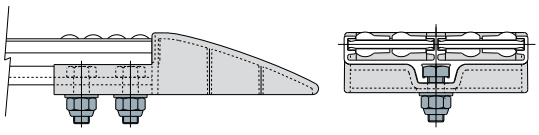

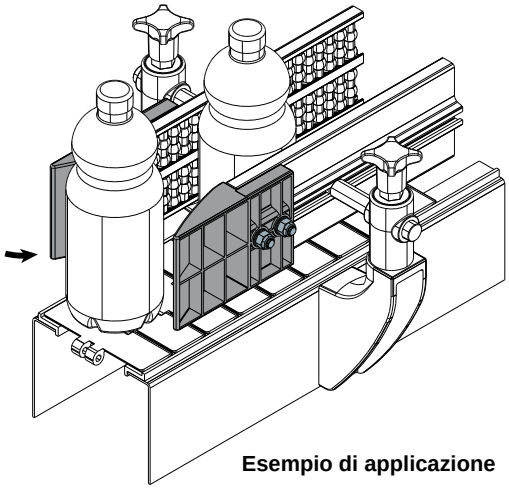

Esempio di applicazione

Pattino per guida laterale doppia (2 vie) Part. 342

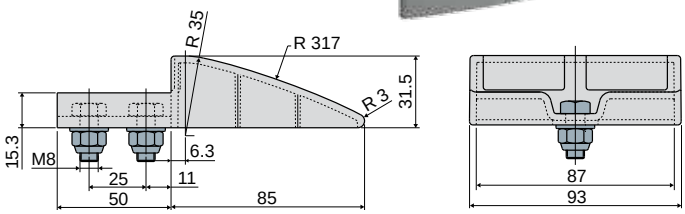

Codice
342 / 83361

MATERIALI: Pattino in polietilene colore grigio; bulloneria in acciaio inox AISI 304.
CARATTERISTICHE: Fornito completo di bulloneria.
Da utilizzare alle estremità delle guide laterali (Part.307, 326, 356, 321), per favorire l'arrivo dei prodotti.
CONFEZIONE: 8 pezzi.
A RICHIESTA:

- **Pattini:** In diverse colorazioni.
- **Confezioni:** Fuori standard.

Esempio di applicazione

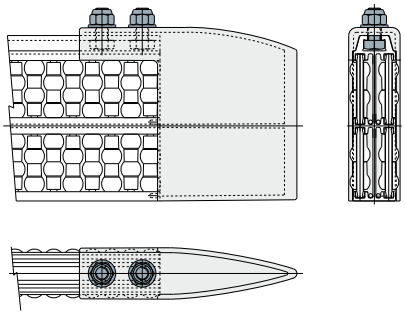

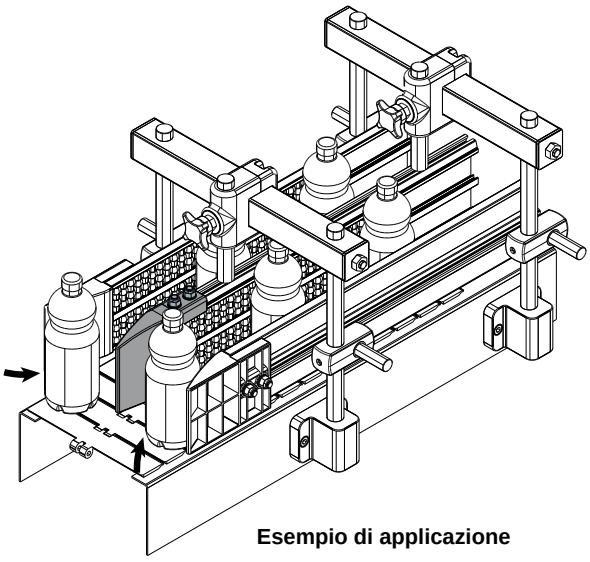

Esempio di applicazione

Pattino per guida centrale (a 4 vie) Part. 343

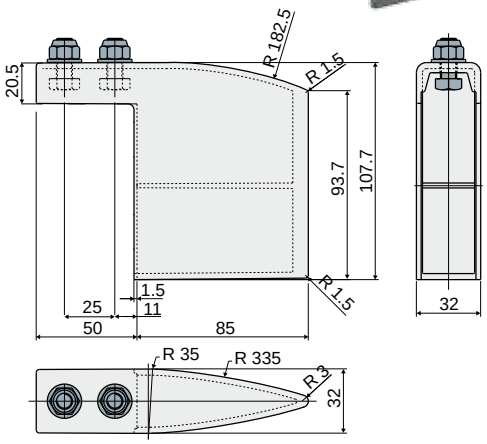

Codice
343 / 83363

MATERIALI: Pattino in polietilene colore grigio; bulloneria in acciaio inox AISI 304.
CARATTERISTICHE: Fornito completo di bulloneria.
Da utilizzare alle estremità delle guide centrali (Part.319, 328, 358, 323), per favorire l'arrivo dei prodotti.
CONFEZIONE: 8 pezzi.
A RICHIESTA:

- **Pattini:** In diverse colorazioni.
- **Confezioni:** Fuori standard.

Guide prodotto e accessori

Part. 345 Guida laterale a rullini sferici
(moduli da 375 mm)

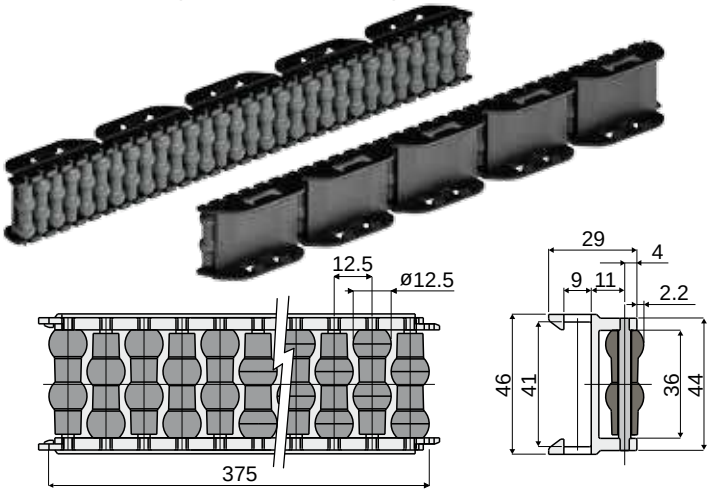

Perni in resina acetalica	Perni in acciaio inox AISI 304
Codice	Codice
345 / 83380	345 / 86717

NEW

MATERIALI: Rullini in polietilene colore grigio; moduli in resina acetalica colore nero; perni di supporto in resina acetalica colore nero o acciaio inox AISI 304.

CARATTERISTICHE: Fornita assemblata in moduli da 375 mm, per piatto 40x8 mm.
Raggio min. di curvatura: est. = 500 mm; int. = 350 mm

CONFEZIONE: 12 pezzi.

A RICHIESTA:
- **Modulo e rullini:** In diverse colorazioni.
- **Confezioni:** Fuori standard.

Esempio di applicazione

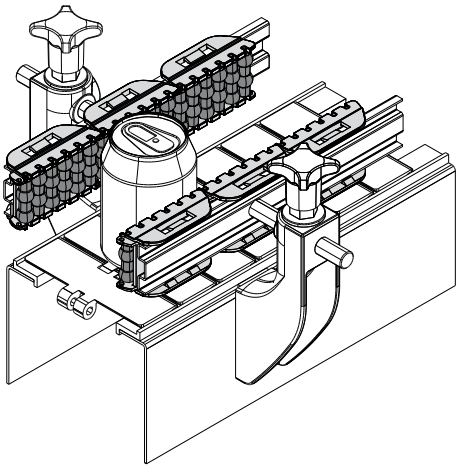

Part. 423 Guida laterale doppia a rullini sferici
(moduli da 375 mm)

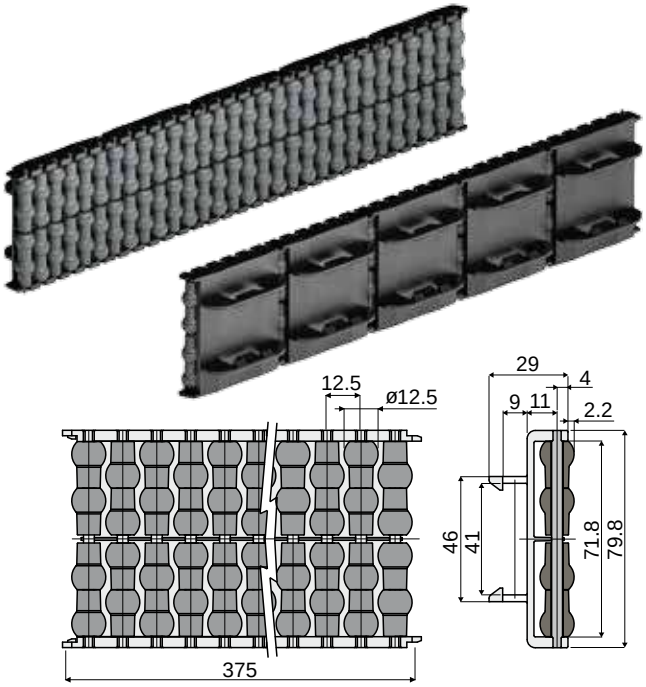

Perni in resina acetalica	Perni in acciaio inox AISI 304
Codice	Codice
423 / 84818	423 / 85272

NEW

MATERIALI: Rullini in polietilene colore grigio; moduli in resina acetalica colore nero; perni di supporto in resina acetalica colore nero o acciaio inox AISI 304.

CARATTERISTICHE: Fornita assemblata in moduli da 375 mm, per piatto 40x8 mm.
Raggio min. di curvatura: est. = 500 mm; int. = 350 mm

CONFEZIONE: 12 pezzi.

A RICHIESTA:
- **Modulo e rullini:** In diverse colorazioni.
- **Confezioni:** Fuori standard.

Esempio di applicazione

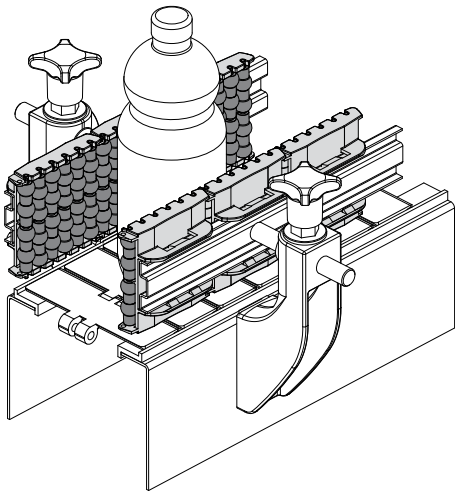

Guide prodotto e accessori

Esempio di applicazione

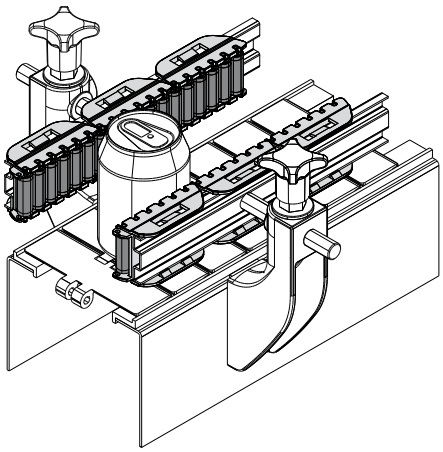

Guida laterale a rullini cilindrici Part. 339

(moduli da 375 mm)

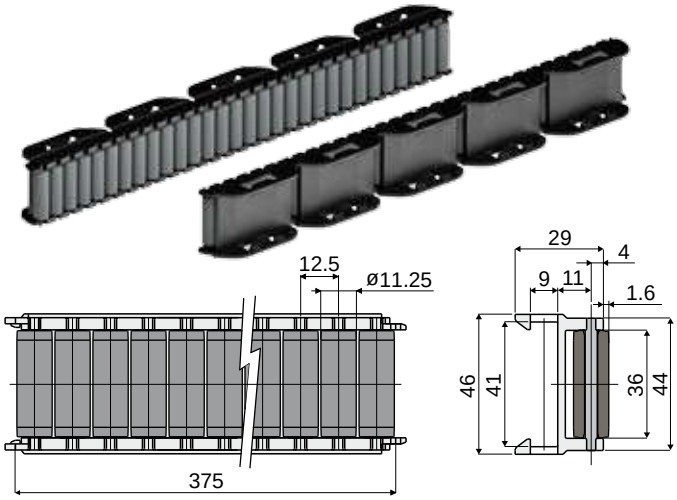

Perni in resina acetalica	Perni in acciaio inox AISI 304
Codice	Codice
339 / 83319	339 / 86718

NEW

MATERIALI: Rullini in polietilene colore grigio; moduli in resina acetalica colore nero; perni di supporto in resina acetalica colore nero o acciaio inox AISI 304.

CARATTERISTICHE: Fornita assemblata in moduli da 375 mm, per piatto 40x8 mm. Raggio min. di curvatura: est. = 500 mm; int. = 350 mm

CONFEZIONE: 12 pezzi.

A RICHIESTA:

- **Modulo e rullini:** In diverse colorazioni.
- **Confezioni:** Fuori standard.

Esempio di applicazione

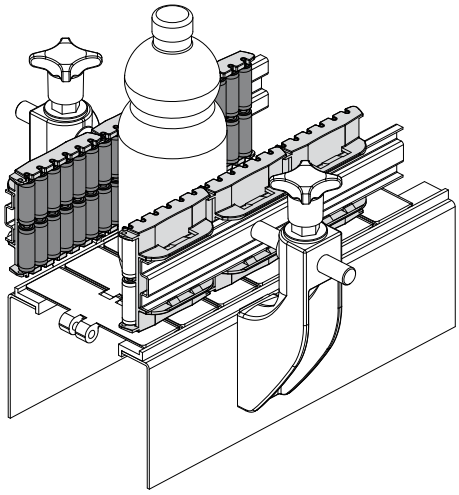

Guida laterale doppia a rullini cilindrici Part. 422

(moduli da 375 mm)

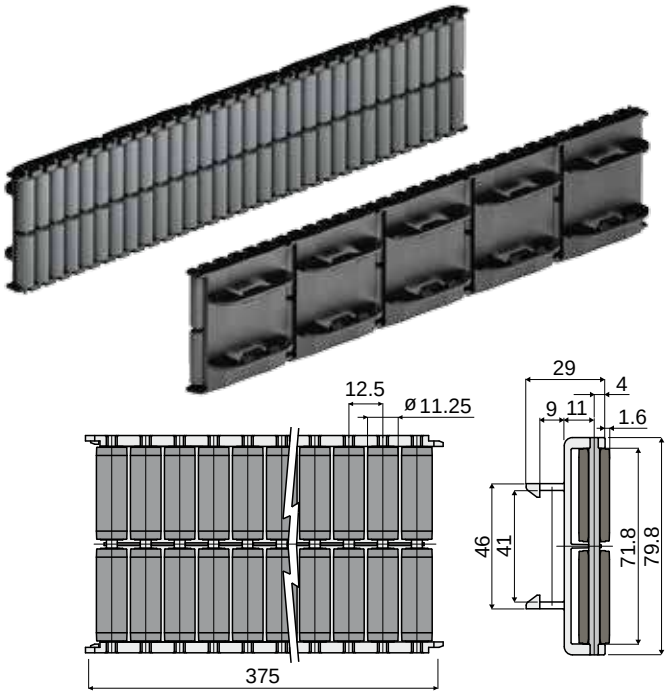

Perni in resina acetalica	Perni in acciaio inox AISI 304
Codice	Codice
422 / 84817	422 / 85273

NEW

MATERIALI: Rullini in polietilene colore grigio; moduli in resina acetalica colore nero; perni di supporto in resina acetalica colore nero o acciaio inox AISI 304.

CARATTERISTICHE: Fornita assemblata in moduli da 375 mm, per piatto 40x8 mm. Raggio min. di curvatura: est. = 500 mm; int. = 350 mm

CONFEZIONE: 12 pezzi.

A RICHIESTA:

- **Modulo e rullini:** In diverse colorazioni.
- **Confezioni:** Fuori standard.

Guide prodotto e accessori

Part. 344 Guida laterale a rullini tondi
(moduli da 375 mm)

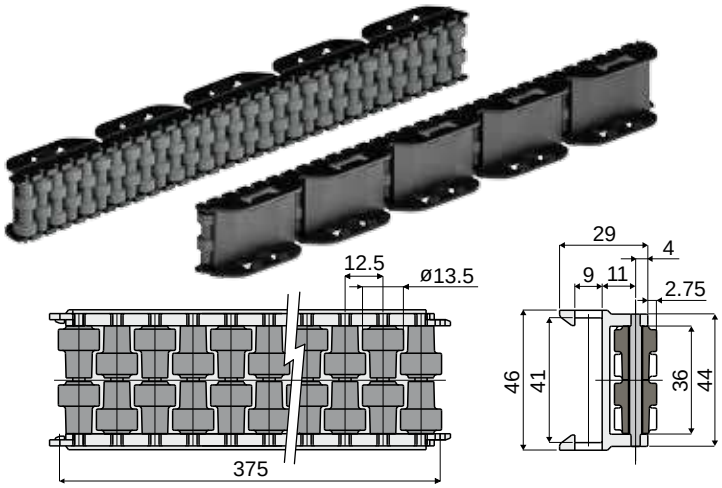

Perni in resina acetalica	Perni in acciaio inox AISI 304
Codice	Codice
344 / 83372	344 / 86719

NEW

MATERIALI: Rullini in polietilene colore grigio; moduli in resina acetalica colore nero; perni di supporto in resina acetalica colore nero o acciaio inox AISI 304.
CARATTERISTICHE: Fornita assemblata in moduli da 375 mm, per piatto 40x8 mm. Raggio min. di curvatura: est. = 500 mm; int. = 350 mm
CONFEZIONE: 12 pezzi.
A RICHIESTA:
- **Modulo e rullini:** In diverse colorazioni.
- **Confezioni:** Fuori standard.

Esempio di applicazione

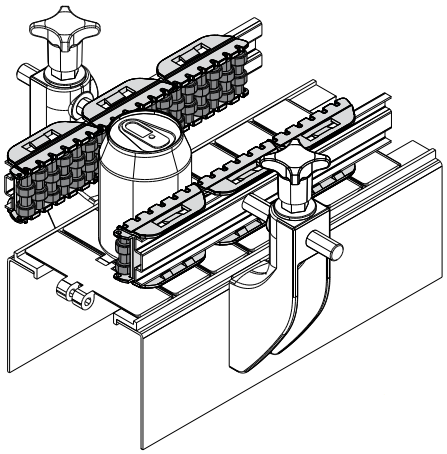

Part. 421 Guida laterale doppia a rullini tondi
(moduli da 375 mm)

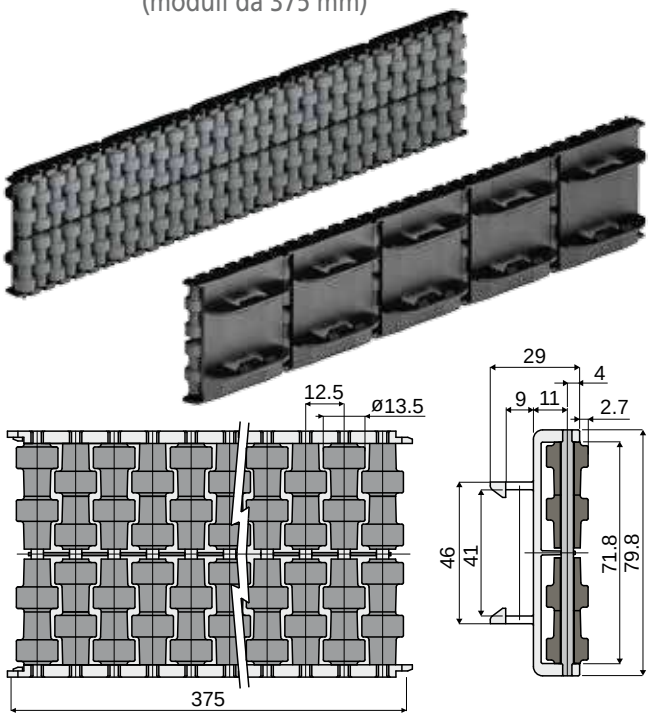

Perni in resina acetalica	Perni in acciaio inox AISI 304
Codice	Codice
421 / 84816	421 / 85274

NEW

MATERIALI: Rullini in polietilene colore grigio; moduli in resina acetalica colore nero; perni di supporto in resina acetalica colore nero o acciaio inox AISI 304.
CARATTERISTICHE: Fornita assemblata in moduli da 375 mm, per piatto 40x8 mm. Raggio min. di curvatura: est. = 500 mm; int. = 350 mm
CONFEZIONE: 12 pezzi.
A RICHIESTA:
- **Modulo e rullini:** In diverse colorazioni.
- **Confezioni:** Fuori standard.

Esempio di applicazione

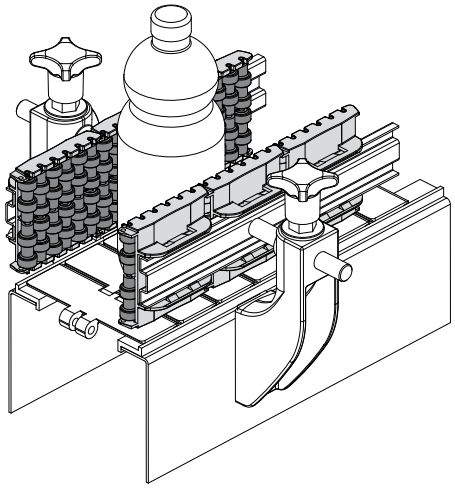

Guide prodotto e accessori

Esempio di applicazione

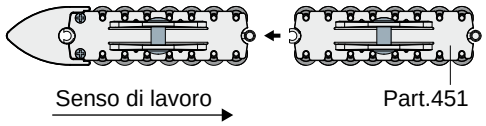

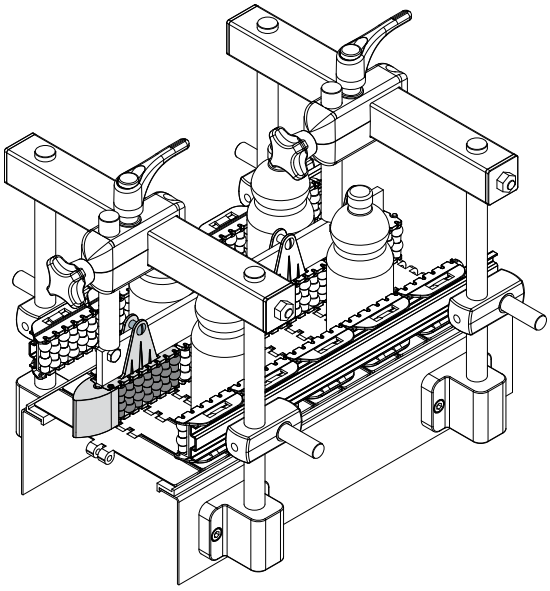

Esempio di applicazione

Montaggio con piatto

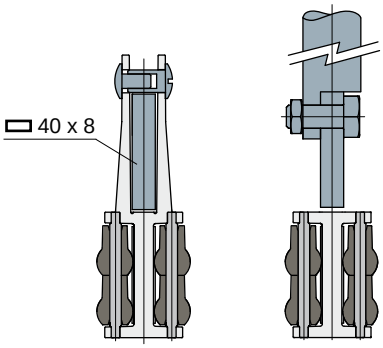

Montaggio con profilo

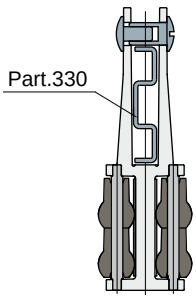

Modulo separatore a rullini sferici

(per Part.451)

Part. **448**

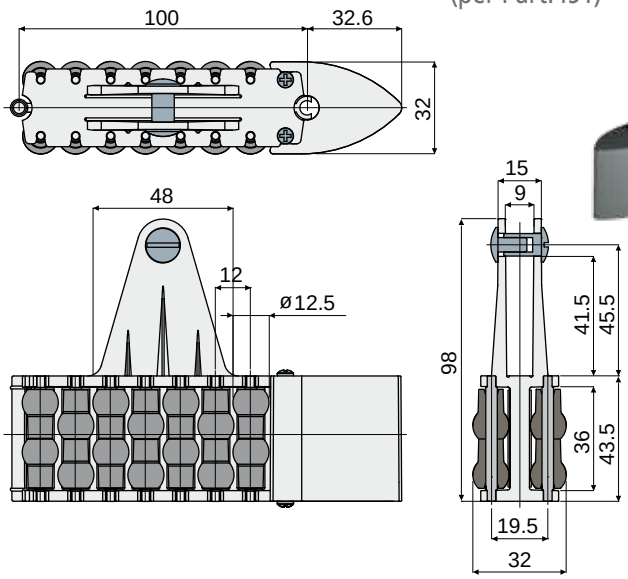

Perni in resina acetalica	Perni in acciaio inox AISI 304
Codice	Codice
448 / 85374	448 / 85459

MATERIALI: Rullini in polietilene colore grigio; modulo in resina acetalica colore nero; pattino in resina acetalica colore grigio; perni di supporto in resina acetalica colore nero o acciaio inox AISI 304.
CARATTERISTICHE: Fornita assemblata (1 modulo + 1 pattino); per piatto 40x8 mm.
CONFEZIONE: 2 pezzi.
A RICHIESTA:
- **Modulo e rullini:** In diverse colorazioni.
- **Confezioni:** Fuori standard.

Guida centrale a rullini sferici

(moduli da 500 mm)

Part. **451**

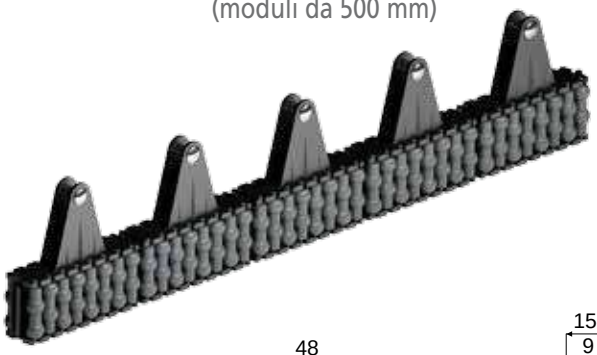

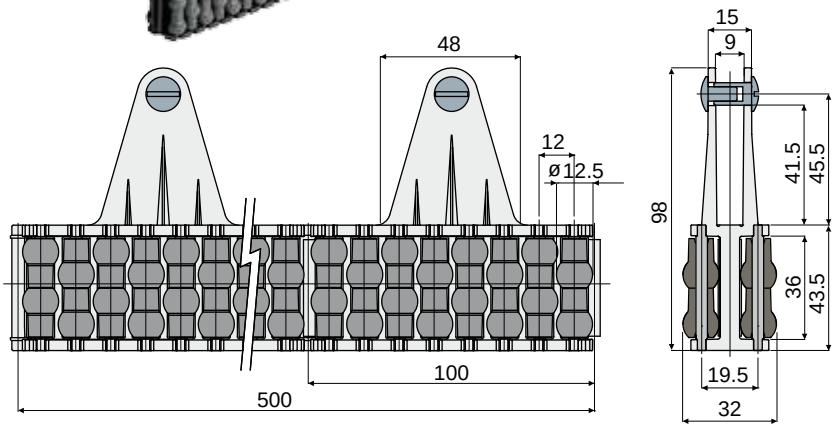

Perni in resina acetalica	Perni in acciaio inox AISI 304
Codice	Codice
451 / 85377	451 / 85467

MATERIALI: Rullini in polietilene colore grigio; moduli in resina acetalica colore nero; perni di supporto in resina acetalica colore nero o acciaio inox AISI 304.
CARATTERISTICHE: Fornita assemblata in moduli da 500 mm, per piatto 40x8 mm.
Raggio min. di curvatura: 335 mm.
CONFEZIONE: 12 pezzi.
A RICHIESTA:
- **Moduli e rullini:** In diverse colorazioni.
- **Confezioni:** Fuori standard.

Guide prodotto e accessori

Part. 449 Modulo separatore a rullini cilindrici
(per Part.452)

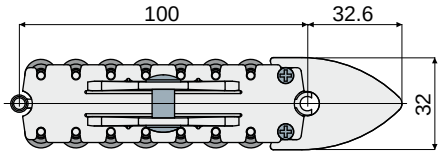

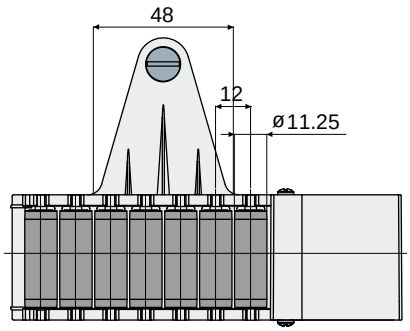

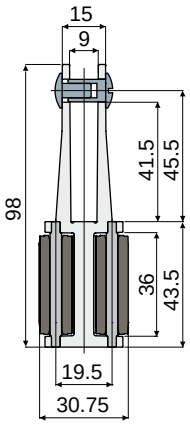

Perni in resina acetalica	Perni in acciaio inox AISI 304
Codice	Codice
449 / 85375	449 / 85460

MATERIALI: Rullini in polietilene colore grigio; modulo in resina acetalica colore nero; pattino in resina acetalica colore grigio; perni di supporto in resina acetalica colore nero o acciaio inox AISI 304.
CARATTERISTICHE: Fornita assemblata (1 modulo + 1 pattino); per piatto 40x8 mm.
CONFEZIONE: 2 pezzi.
A RICHIESTA:
- **Modulo e rullini:** In diverse colorazioni.
- **Confezioni:** Fuori standard.

Esempio di applicazione

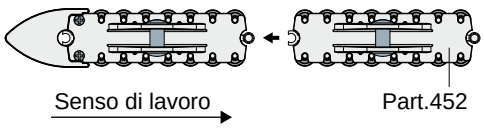

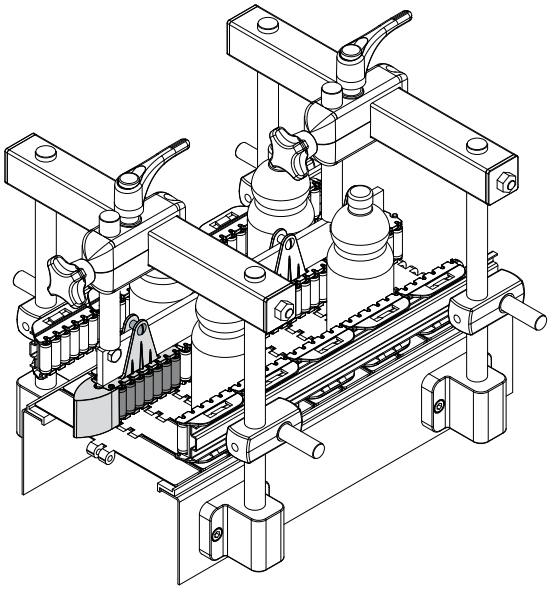

Esempio di applicazione

Part. 452 Guida centrale a rullini cilindrici
(moduli da 500 mm)

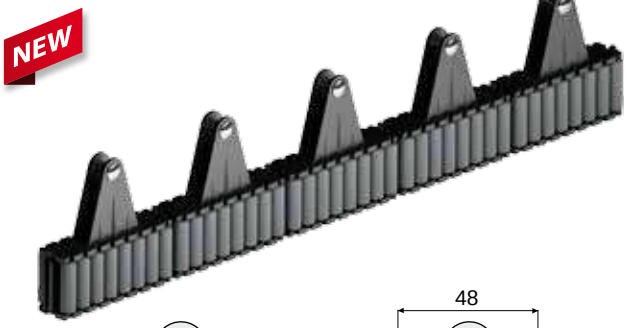

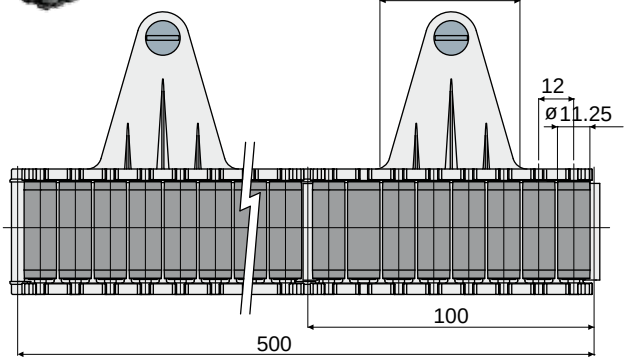

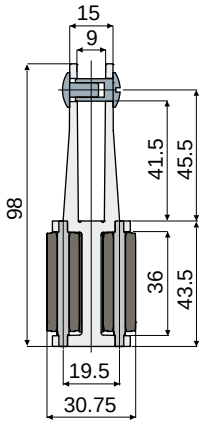

Perni in resina acetalica	Perni in acciaio inox AISI 304
Codice	Codice
452 / 85378	452 / 85468

MATERIALI: Rullini in polietilene colore grigio; moduli in resina acetalica colore nero; perni di supporto in resina acetalica colore nero o acciaio inox AISI 304.
CARATTERISTICHE: Fornita assemblata in moduli da 500 mm, per piatto 40x8 mm.
Raggio min. di curvatura: 335 mm.
CONFEZIONE: 12 pezzi.
A RICHIESTA:
- **Moduli e rullini:** In diverse colorazioni.
- **Confezioni:** Fuori standard.

Montaggio con piatto

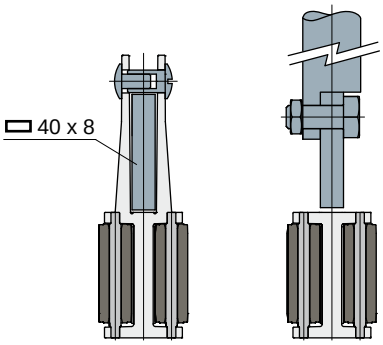

Montaggio con profilo

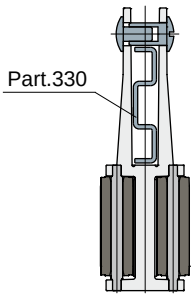

Guide prodotto e accessori

Esempio di applicazione

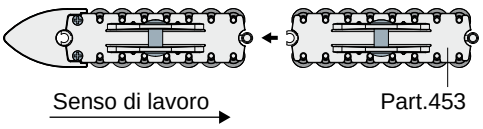

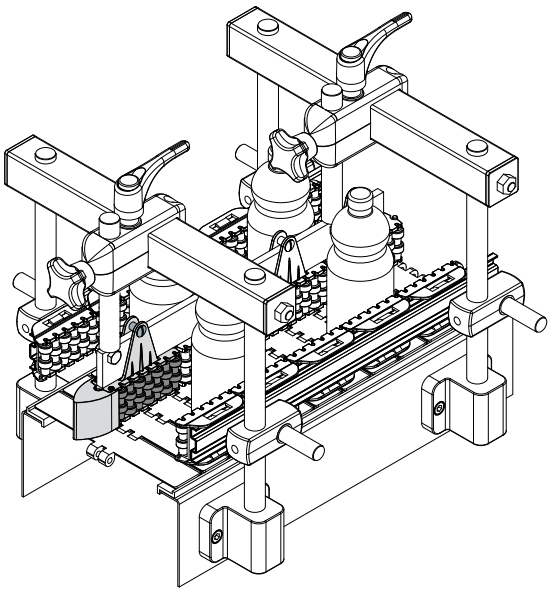

Esempio di applicazione

Montaggio con piatto

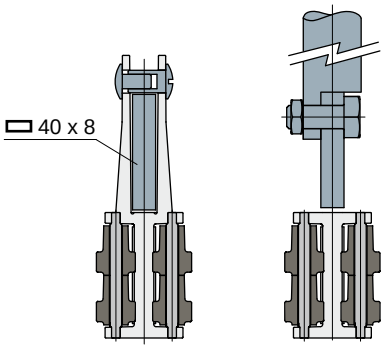

Montaggio con profilo

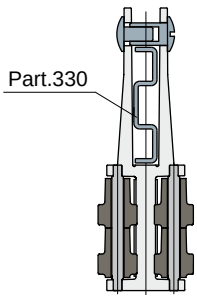

Modulo separatore a rullini tondi
(per Part.453)

Part. **450**

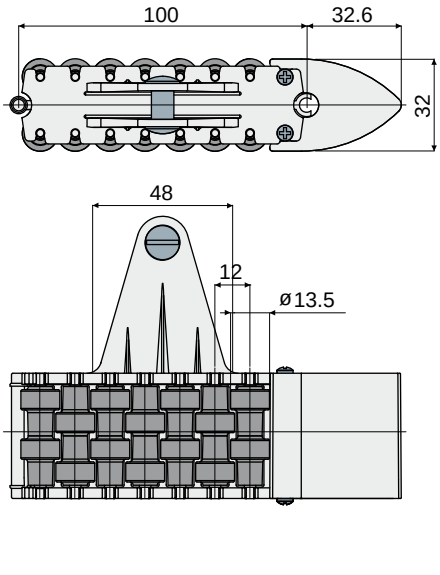

Perni in resina acetalica	Perni in acciaio inox AISI 304
Codice	Codice
450 / 85376	**450 / 85461**

MATERIALI: Rullini in polietilene colore grigio; modulo in resina acetalica colore nero; pattino in resina acetalica colore grigio; perni di supporto in resina acetalica colore nero o acciaio inox AISI 304.
CARATTERISTICHE: Fornita assemblata (1 modulo + 1 pattino); per piatto 40x8 mm.
CONFEZIONE: 2 pezzi.
A RICHIESTA:
- **Modulo e rullini:** In diverse colorazioni.
- **Confezioni:** Fuori standard.

Guida centrale a rullini tondi
(moduli da 500 mm)

Part. **453**

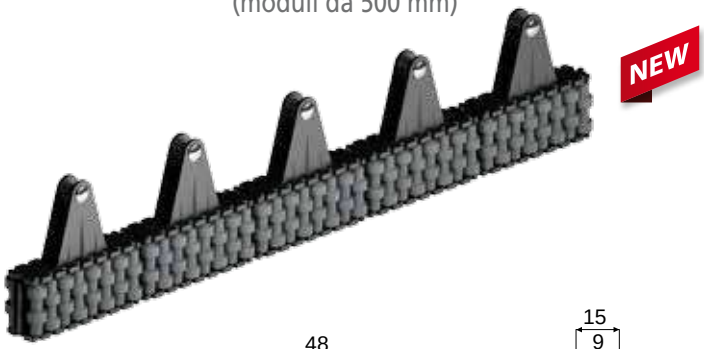

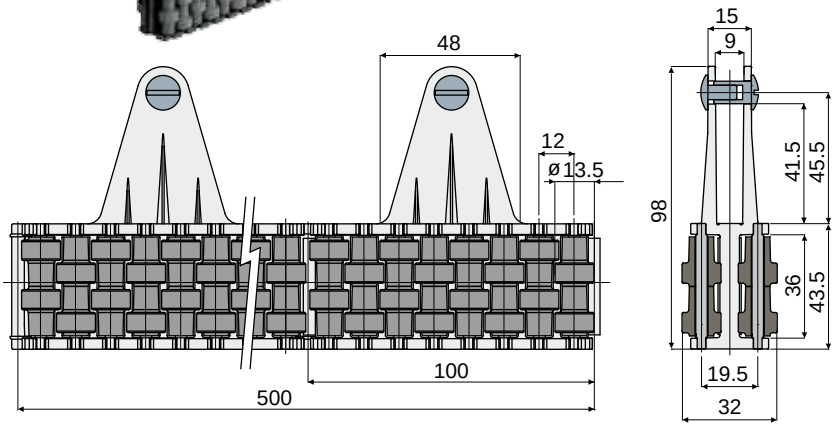

Perni in resina acetalica	Perni in acciaio inox AISI 304
Codice	Codice
453 / 85379	**453 / 85469**

MATERIALI: Rullini in polietilene colore grigio; moduli in resina acetalica colore nero; perni di supporto in resina acetalica colore nero o acciaio inox AISI 304.
CARATTERISTICHE: Fornita assemblata in moduli da 500 mm, per piatto 40x8 mm.
Raggio min. di curvatura: 335 mm.
CONFEZIONE: 12 pezzi.
A RICHIESTA:
- **Moduli e rullini:** In diverse colorazioni.
- **Confezioni:** Fuori standard.

Guide prodotto e accessori

Part. 388 Rullino per moduli di trasferimento

(per Part. 257, 258, 259, 260, 261, 262, 416, 417, 430, 431, 432, 433)

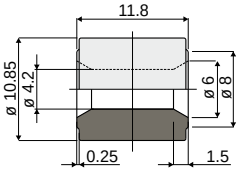

Codice
388 / 84131

MATERIALI: Rullino in resina acetalica colore grigio.
CONFEZIONE: 480 pezzi.
A RICHIESTA:
- Rullini: In diverse colorazioni.
- Confezioni: Fuori standard.

Esempio di applicazione

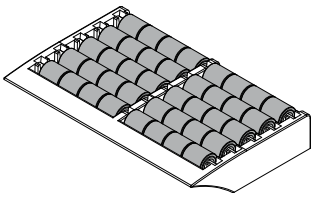

Part. 393 Rullino per guide prodotto

(per Part. 306, 307, 308, 319, 345, 423, 448, 451)

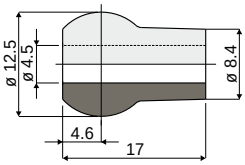

Codice
393 / 84182

MATERIALI: Rullino in poliammide colore grigio.
CONFEZIONE: 480 pezzi.
A RICHIESTA:
- Rullini: In diverse colorazioni.
- Confezioni: Fuori standard.

Esempio di applicazione

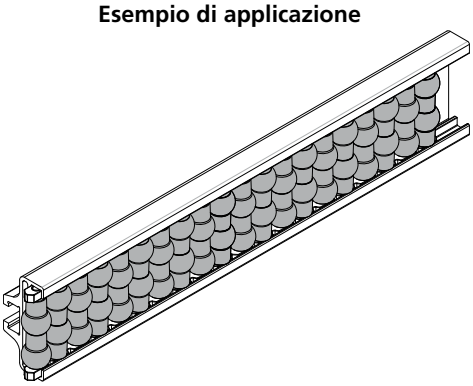

Part. 394 Rullino per guide prodotto

(per Part. 344, 355, 356, 357, 358, 421, 450, 453)

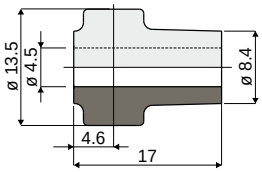

Codice
394 / 84183

MATERIALI: Rullino in resina acetalica colore grigio.
CONFEZIONE: 480 pezzi.
A RICHIESTA:
- Rullini: In diverse colorazioni.
- Confezioni: Fuori standard.

Esempio di applicazione

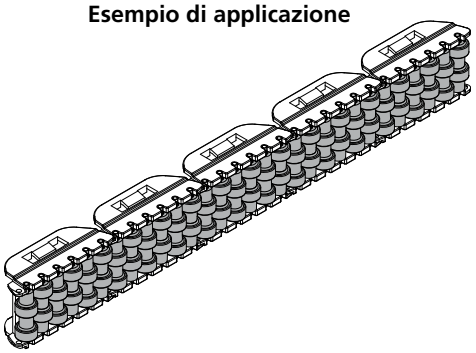

Part. 395 Rullino per guide prodotto

(per Part. 325, 326, 327, 328, 339, 422, 449, 452)

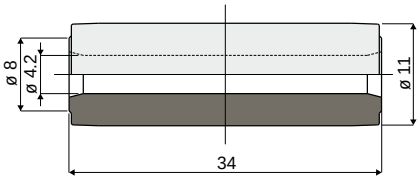

Codice
395 / 84185

MATERIALI: Rullino in resina acetalica colore grigio.
CONFEZIONE: 480 pezzi.
A RICHIESTA:
- Rullini: In diverse colorazioni.
- Confezioni: Fuori standard.

Esempio di applicazione

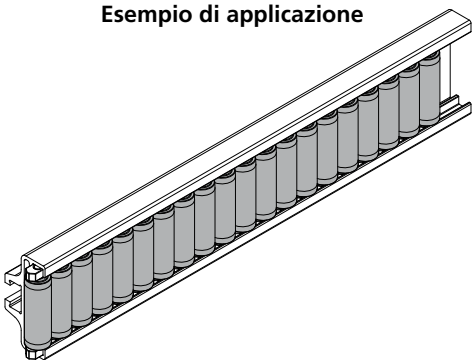

Guide prodotto e accessori

Esempio di applicazione

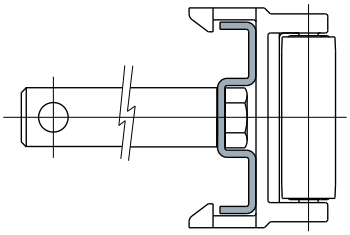

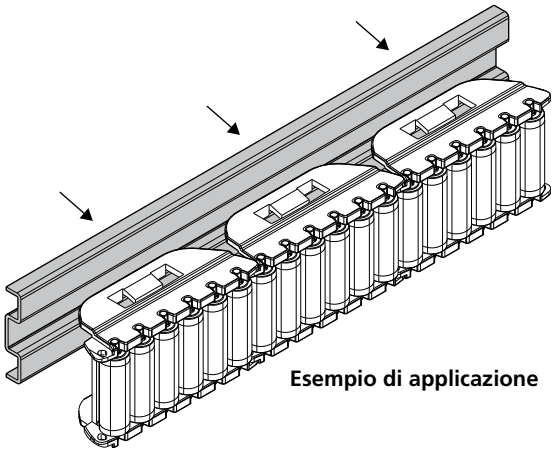

Esempio di applicazione

Profili per guide laterali Part. 330

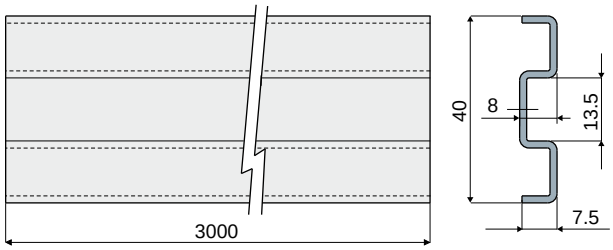

Acciaio inox AISI 304	Acciaio inox AISI 430
Codice	Codice
330 / 83089	330 / 83021

MATERIALI: Profili in acciaio inox AISI 430 e 304.
CARATTERISTICHE: Fornito in barre da 3 Mt.
Da utilizzare con le guide laterali Part.345, 423, 339, 422, 344, 421.
CONFEZIONE: 2 pezzi (6 Mt.).
A RICHIESTA:
- Confezioni: Fuori standard.

Esempio di applicazione

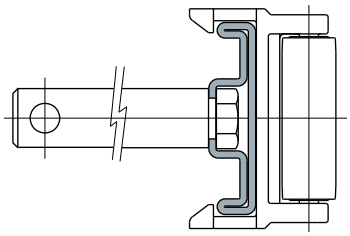

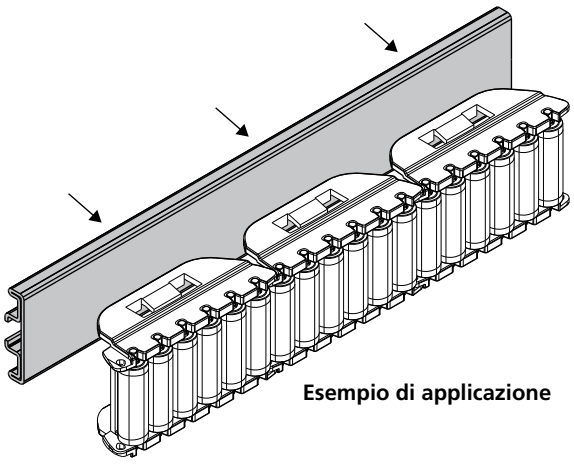

Esempio di applicazione

Profilo per guide laterali Part. 375

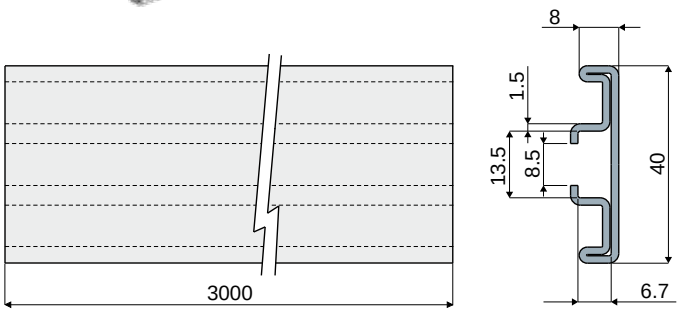

Codice
375 / 83890

MATERIALI: Profilo in acciaio inox AISI 304.
CARATTERISTICHE: Fornito in barre da 3 Mt.
Da utilizzare con le guide laterali Part.345, 423, 339, 422, 344, 421.
CONFEZIONE: 2 pezzi (6 Mt.).
A RICHIESTA:
- Confezioni: Fuori standard.

Guide prodotto e accessori

Part. 426 Profilo
(guida laterale prodotto)

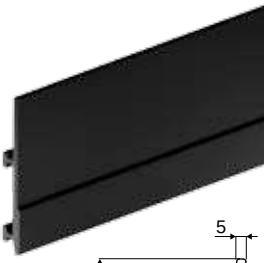

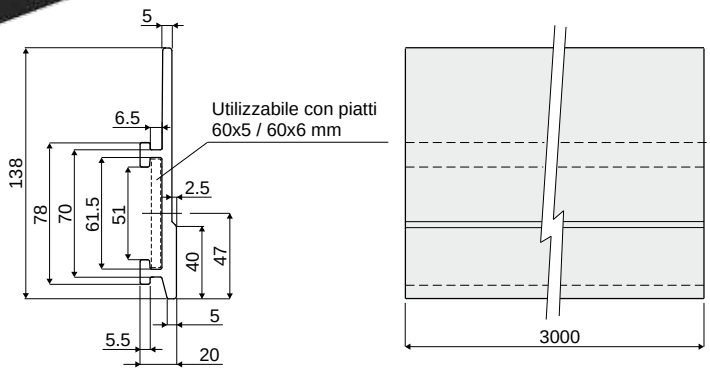

Codice	Colore	L
426 / 84994	Nero	3 Mt.
426 / 84995	Nero	6 Mt.
426 / 84996	Blu (Ral 5005)	3 Mt.
426 / 84997	Blu (Ral 5005)	6 Mt.

MATERIALI: Profilo in polietilene HMWPE.
CARATTERISTICHE: Fornito in barre da 3 o 6 Mt. Da montare con i morsetti Part.427, 434.
CONFEZIONE: 2 pezzi da 6 Mt. (tot. 12 Mt.), o 2 pezzi da 3 Mt. (tot. 6 Mt.).
A RICHIESTA:
- **Profili:** In diverse colorazioni; altre dimensioni.
- **Confezioni:** Fuori standard.

Esempio di applicazione

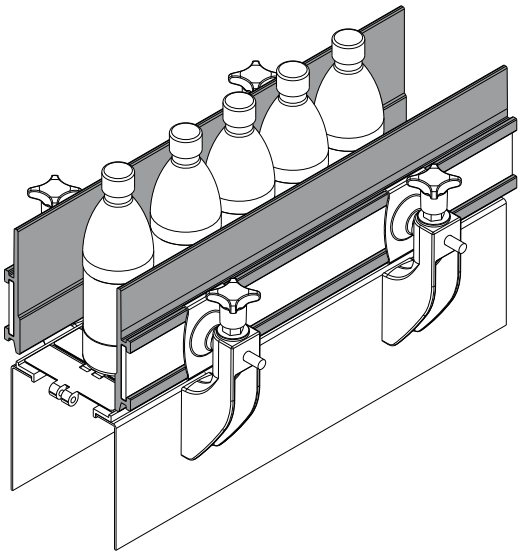

Part. 425 Profilo
(guida laterale prodotto)

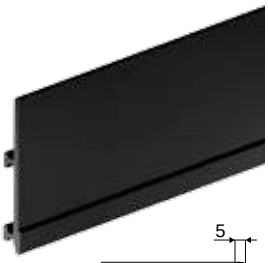

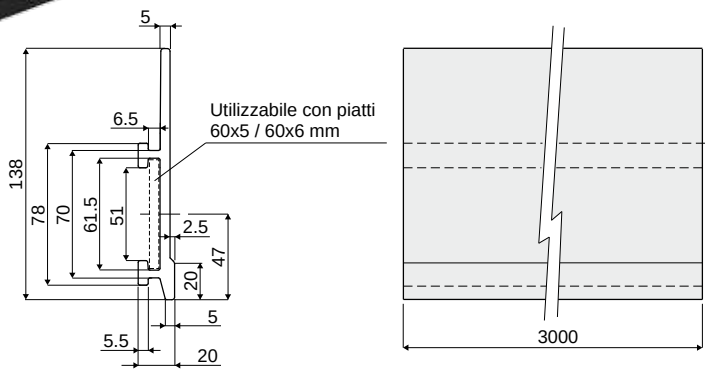

Codice	Colore	L
425 / 84998	Nero	3 Mt.
425 / 84999	Nero	6 Mt.
425 / 85000	Blu RAL 5005	3 Mt.
425 / 85001	Blu RAL 5005	6 Mt.

MATERIALI: Profilo in HMWPE.
CARATTERISTICHE: Fornito in barre da 3 o 6 Mt. Da montare con i morsetti Part.427, 434.
CONFEZIONE: 2 pezzi da 6 Mt. (tot. 12 Mt.), o 2 pezzi da 3 Mt. (tot. 6 Mt.).
A RICHIESTA:
- **Profili:** In diverse colorazioni; altre dimensioni.
- **Confezioni:** Fuori standard.

Esempio di applicazione

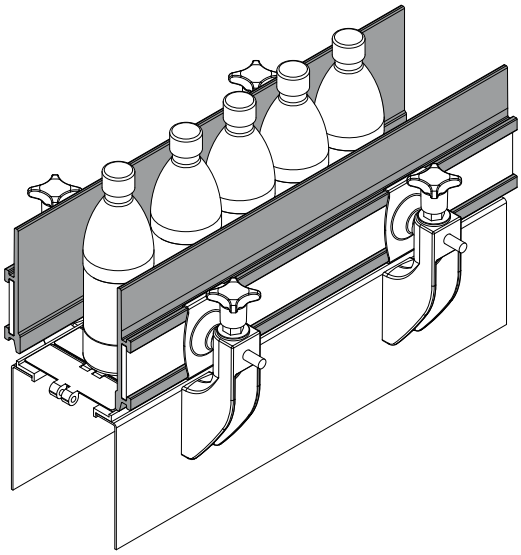

Guide prodotto e accessori

Guida laterale tonda
(con profilo metallico)

Part. **373**

Esempio di applicazione

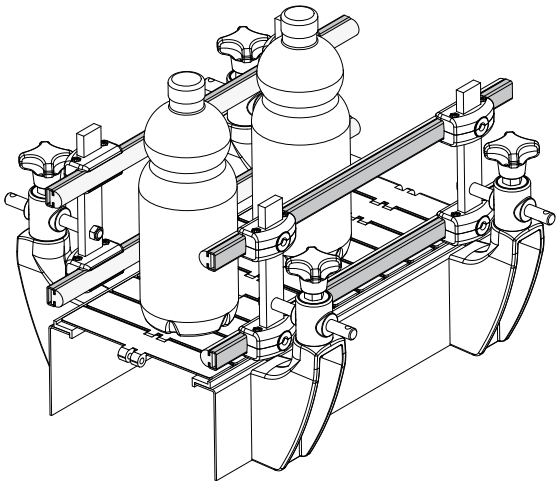

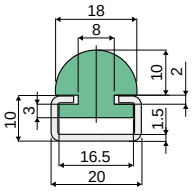

Con profilo e guida

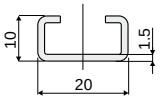

Solo profilo

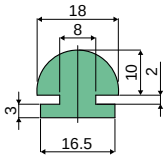

Solo guida

Lunghezza	Con profilo e guida	
	Profilo metallico in acciaio zincato	Profilo metallico in acciaio inox AISI 304
	Codice	Codice
3 Mt.	**373 / 83732**	**373 / 83733**
6 Mt.	**373 / 83734**	**373 / 83735**

Lunghezza	Solo profilo	
	Profilo metallico in acciaio zincato	Profilo metallico in acciaio inox AISI 304
	Codice	Codice
3 Mt.	**373 / 83879**	**373 / 84303**

Lunghezza	Solo guida
	Codice
3 Mt.	**373 / 83882**

MATERIALI: Estruso in HMWPE colore verde, profilo metallico in acciaio inox AISI 304 oppure zincato.
CONFEZIONE:
- **Versione da 3 Mt.:** Articolo venduto a Mt. - min. 6 Mt. (2 pezzi);
- **Versione da 6 Mt.:** Articolo venduto a Mt. - min. 12 Mt. (2 pezzi).

Guida laterale tonda
(con profilo metallico)

Part. **354**

Esempio di applicazione

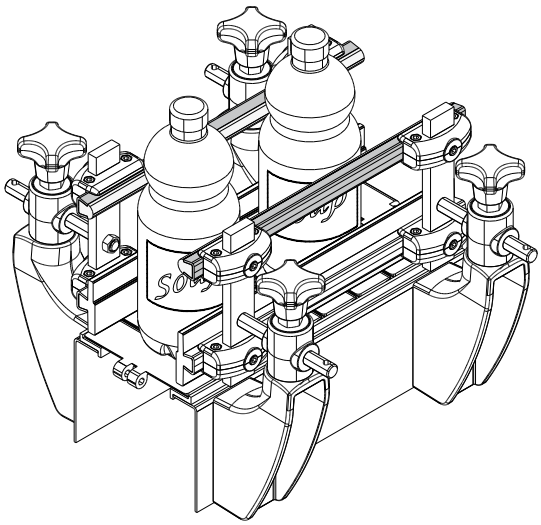

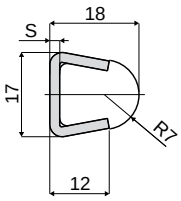

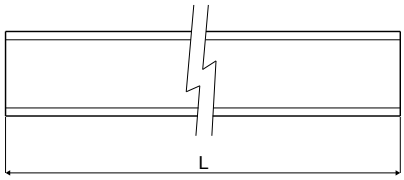

Codice	Colore	S	L
354 / 84198	polietilene naturale	1,5	6000
354 / 84199	polietilene naturale	1,5	3000
354 / 83442	polietilene naturale	2	6000
354 / 83626	polietilene naturale	2	3000
354 / 85484	blu RAL 5005	1,5	6000
354 / 86726	blu RAL 5005	1,5	3000
354 / 85488	blu RAL 5005	2	6000
354 / 85486	blu RAL 5005	2	3000

NEW

MATERIALI: Profilo guida in polietilene naturale o colore blu;
profilo metallico in acciaio inox AISI 304.
CARATTERISTICHE: Fornito in barre da 3 o 6 Mt.
CONFEZIONE: 2 pezzi da 6 Mt. (tot. 12 Mt.), o 2 pezzi da 3 Mt. (tot. 6 Mt.).
A RICHIESTA:
- **Confezioni:** Fuori standard.

Guide prodotto e accessori

Part. 420 Guida laterale piatta
(con profilo metallico)

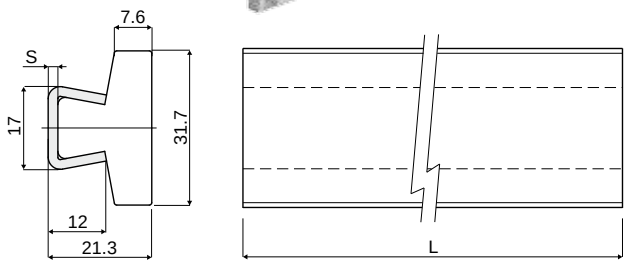

Codice	S	L
420 / 84808	1,5	6000
420 / 84810	1,5	3000
420 / 84809	2	6000
420 / 84811	2	3000

MATERIALI: Profilo guida in polietilene naturale; profilo metallico in acciaio inox AISI 304.
CARATTERISTICHE: Fornito in barre da 3 o 6 Mt.
CONFEZIONE: 2 pezzi da 6 Mt. (tot. 12 Mt.), o 2 pezzi da 3 Mt. (tot. 6 Mt.).
A RICHIESTA:
- Confezioni: Fuori standard.

Esempio di applicazione

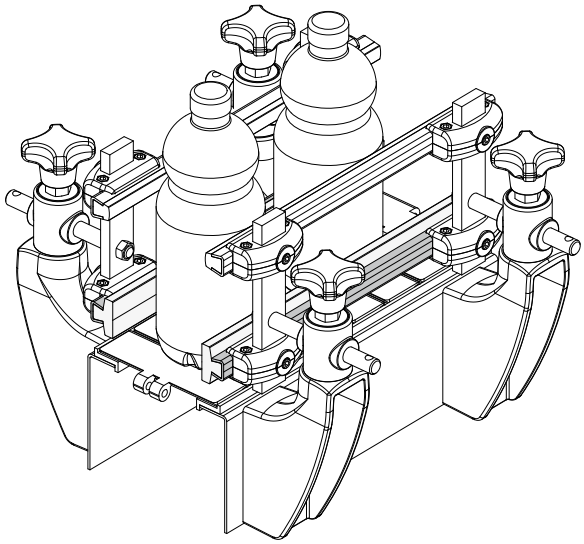

Part. 353 Guida laterale a profilo sagomato
(con profilo metallico)

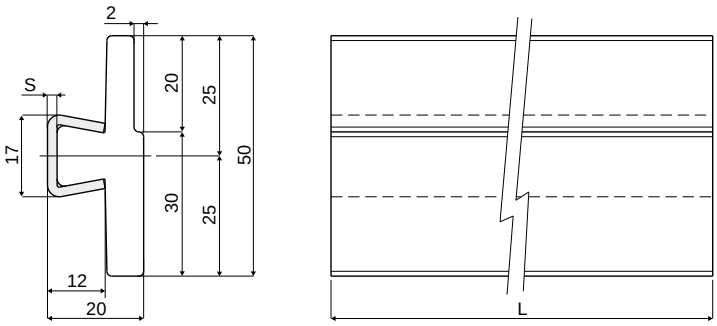

Codice	S	L
353 / 84196	1,5	6000
353 / 84197	1,5	3000
353 / 83441	2	6000
353 / 83881	2	3000

MATERIALI: Profilo guida in polietilene naturale; profilo metallico in acciaio inox AISI 304.
CARATTERISTICHE: Fornito in barre da 3 o 6 Mt.
CONFEZIONE: 2 pezzi da 6 Mt. (tot. 12 Mt.), o 2 pezzi da 3 Mt. (tot. 6 Mt.).
A RICHIESTA:
- Confezioni: Fuori standard.

Esempio di applicazione

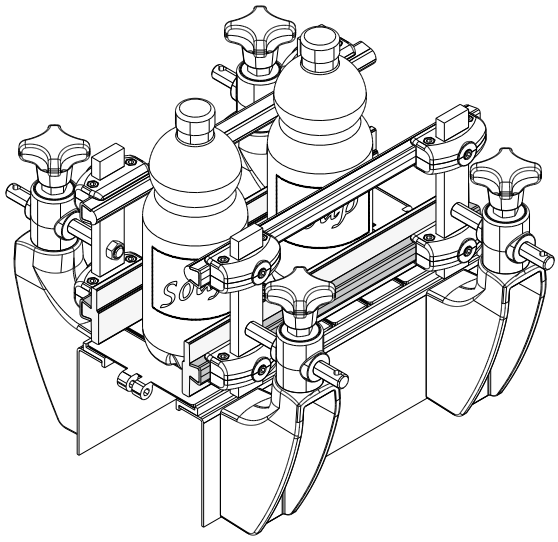

Guide prodotto e accessori

Esempio di applicazione

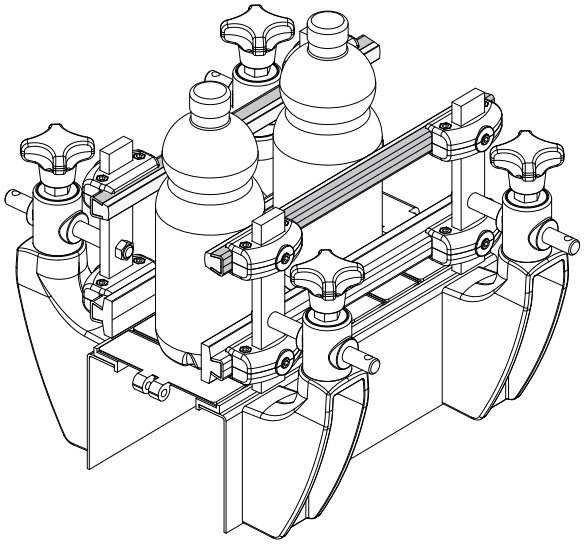

Profilo guida prodotto Part. 419
(con profilo metallico)

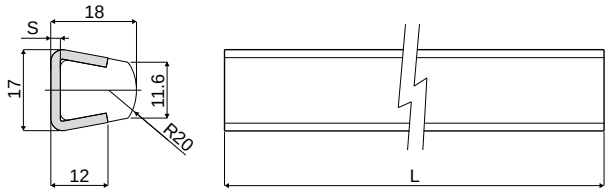

Codice	S	L
419 / 84804	1,5	6000
419 / 84806	1,5	3000
419 / 84805	2	6000
419 / 84807	2	3000

MATERIALI: Profilo guida in polietilene naturale; profilo metallico in acciaio inox AISI 304.
CARATTERISTICHE: Fornito in barre da 3 o 6 Mt.
CONFEZIONE: 2 pezzi da 6 Mt. (tot. 12 Mt.), o 2 pezzi da 3 Mt. (tot. 6 Mt.).
A RICHIESTA:
- **Confezioni:** Fuori standard.

Esempio di applicazione

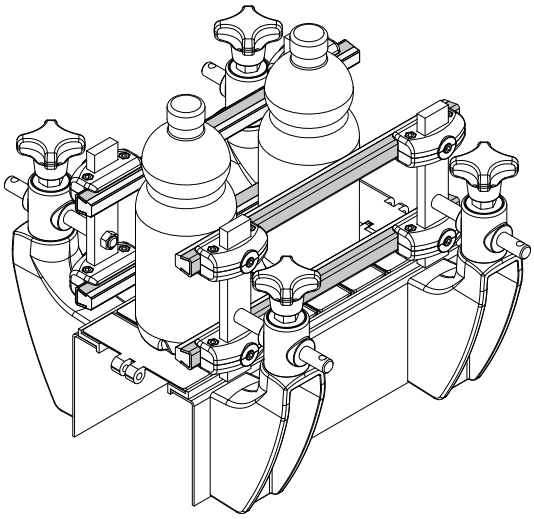

Profilo guida prodotto Part. 418
(con profilo metallico)

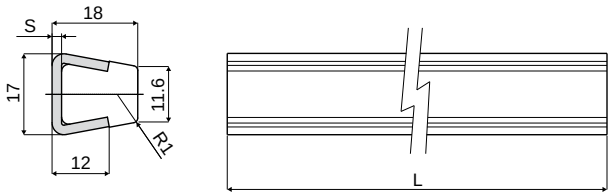

Codice	S	L
418 / 84800	1,5	6000
418 / 84802	1,5	3000
418 / 84801	2	6000
418 / 84803	2	3000

MATERIALI: Profilo guida in polietilene naturale; profilo metallico in acciaio inox AISI 304.
CARATTERISTICHE: Fornito in barre da 3 o 6 Mt.
CONFEZIONE: 2 pezzi da 6 Mt. (tot. 12 Mt.), o 2 pezzi da 3 Mt. (tot. 6 Mt.).
A RICHIESTA:
- **Confezioni:** Fuori standard.

Esempio di applicazione

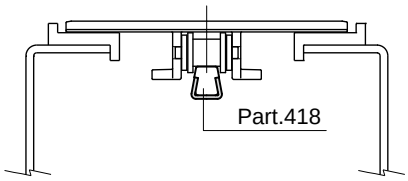

Guide prodotto e accessori

Part. 438 Guida laterale
(semi-tonda)

NEW

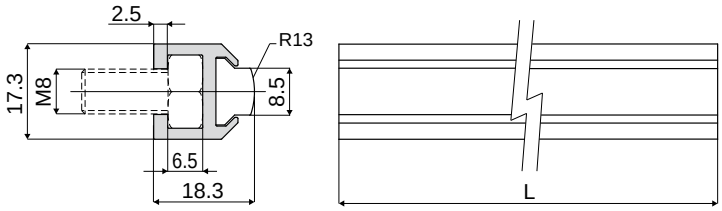

Codice	L
438 / 85237	3000
438 / 85238	6000

MATERIALI: Profilo guida in polietilene UHMWPE colore bianco, profilo metallico in alluminio anodizzato.
CONFEZIONE: 2 pezzi da 6 Mt. (tot. 12 Mt.), o 2 pezzi da 3 Mt. (tot. 6 Mt.).
A RICHIESTA:
- Confezioni: Fuori standard.

Esempio di applicazione

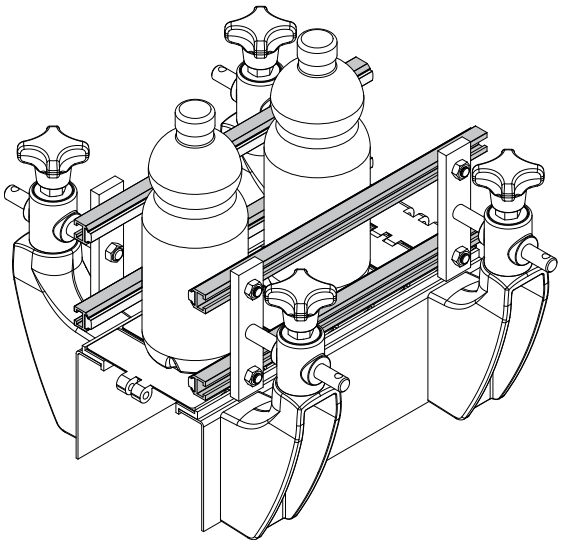

Guide prodotto e accessori

Estruso in rotoli da 50 Mt. Part. 370

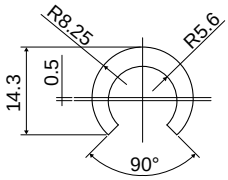

Codice
370 / 83726

MATERIALI: Estruso in HMWPE colore bianco.
CONFEZIONE: Articolo venduto a Mt. - min. 50 Mt.
CARATTERISTICHE: Da utilizzare con tondini di ø10 mm.
A RICHIESTA:
- **Estrusi:** In diverse colorazioni, lunghezze.

Estruso in rotoli da 50 Mt. Part. 371

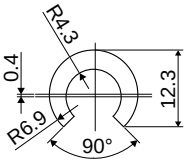

Codice
371 / 83727

MATERIALI: Estruso in HMWPE colore bianco.
CONFEZIONE: Articolo venduto a Mt. - min. 50 Mt.
CARATTERISTICHE: Da utilizzare con tondini di ø8 mm.
A RICHIESTA:
- **Estrusi:** In diverse colorazioni, lunghezze.

Profili in barre da 6 Mt. Part. 372

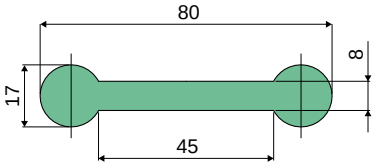

Codice
372 / 83728

MATERIALI: Estruso in HMWPE colore verde.
CONFEZIONE: Articolo venduto a Mt. - min. 12 Mt. (2 pezzi).
A RICHIESTA:
- **Profili:** In diverse colorazioni, lunghezze.

Guide catena e accessori

Part. 361 Estruso in rotoli da 50 / 60 Mt. per lamiere da 2 a 4 mm.

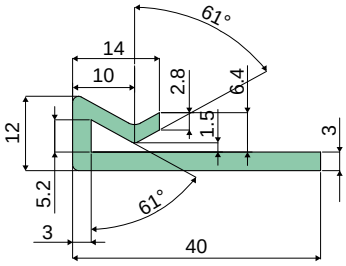

Codice
361 / 83717

MATERIALI: Estruso in UHMWPE colore verde.
CONFEZIONE: Articolo venduto a Mt. - min. 50 Mt.
A RICHIESTA:
- **Estrusi:** In diverse colorazioni, lunghezze.

Part. 362 Estruso in rotoli da 50 / 60 Mt. per lamiere da 2 a 4 mm.

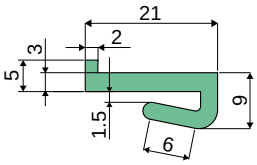

Codice
362 / 83718

MATERIALI: Estruso in UHMWPE colore verde.
CONFEZIONE: Articolo venduto a Mt. - min. 50 Mt.
A RICHIESTA:
- **Estrusi:** In diverse colorazioni, lunghezze.

Part. 363 Estruso in rotoli da 50 / 60 Mt. per lamiere da 2 a 4 mm.

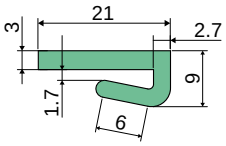

Codice
363 / 83719

MATERIALI: Estruso in UHMWPE colore verde.
CONFEZIONE: Articolo venduto a Mt. - min. 50 Mt.
A RICHIESTA:
- **Estrusi:** In diverse colorazioni, lunghezze.

Part. 364 Profili per piatto 30x3 mm. in barre da 3 Mt.

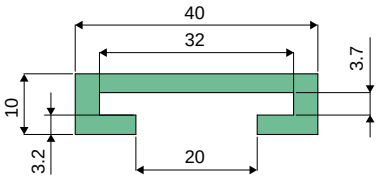

Codice
364 / 83720

MATERIALI: Estruso in UHMWPE colore verde.
CONFEZIONE: Articolo venduto a Mt. - min. 6 Mt. (2 pezzi).
A RICHIESTA:
- **Profili:** In diverse colorazioni, lunghezze.

Guide catena e accessori

Profili per piatto 40x6 mm. in barre da 6 Mt. Part. 365

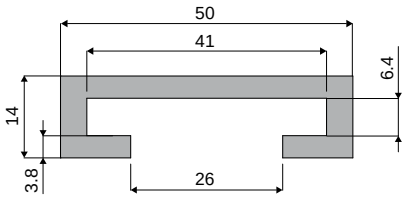

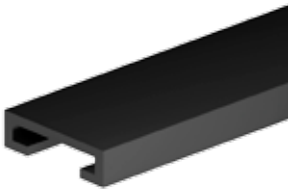

Codice
365 / 83721

MATERIALI: Estruso in UHMWPE colore nero.
CONFEZIONE: Articolo venduto a Mt. - min. 12 Mt. (2 pezzi).
A RICHIESTA:
- **Profili:** In diverse colorazioni, lunghezze.

Profili per piatto 50x6 mm. in barre da 6 Mt. Part. 366

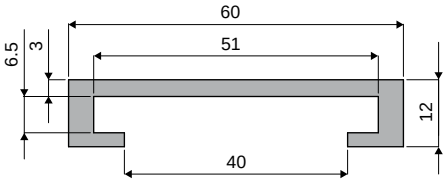

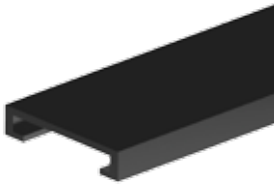

Codice
366 / 83722

MATERIALI: Estruso in UHMWPE colore nero.
CONFEZIONE: Articolo venduto a Mt. - min. 12 Mt. (2 pezzi).
A RICHIESTA:
- **Profili:** In diverse colorazioni, lunghezze.

Estruso in rotoli da 50 Mt. Part. 367

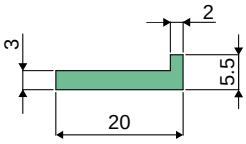

Codice
367 / 83723

MATERIALI: Estruso in UHMWPE colore verde.
CONFEZIONE: Articolo venduto a Mt. - min. 50 Mt.
A RICHIESTA:
- **Estrusi:** In diverse colorazioni, lunghezze.

Estruso in rotoli da 50 Mt. Part. 368

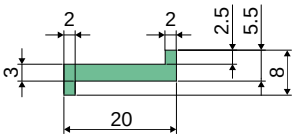

Codice
368 / 83724

MATERIALI: Estruso in UHMWPE colore verde.
CONFEZIONE: Articolo venduto a Mt. - min. 50 Mt.
A RICHIESTA:
- **Estrusi:** In diverse colorazioni, lunghezze.

Estruso in rotoli da 50 Mt. per lamiere da 6 a 7 mm. Part. 369

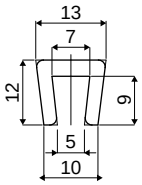

Codice
369 / 83725

MATERIALI: Estruso in UHMWPE colore bianco.
CONFEZIONE: Articolo venduto a Mt. - min. 50 Mt.
A RICHIESTA:
- **Estrusi:** In diverse colorazioni, lunghezze.

Guide catena e accessori

Part. 446 Guida di scorrimento a profilo sagomato
(con profilo metallico)

NEW

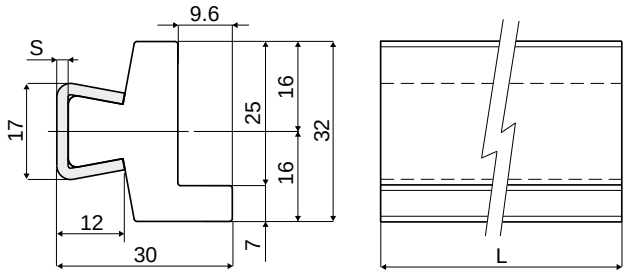

Codice	S	L
446 / 85355	1,5	6000
446 / 85356	1,5	3000
446 / 85358	2	6000
446 / 85357	2	3000

MATERIALI: Profilo guida in polietilene naturale; profilo metallico in acciaio inox AISI 304.
CARATTERISTICHE: Fornito in barre da 3 o 6 Mt.
CONFEZIONE: 2 pezzi da 6 Mt. (tot. 12 Mt.), o 2 pezzi da 3 Mt. (tot. 6 Mt.).
A RICHIESTA:
- **Confezioni:** Fuori standard.

Esempio di applicazione

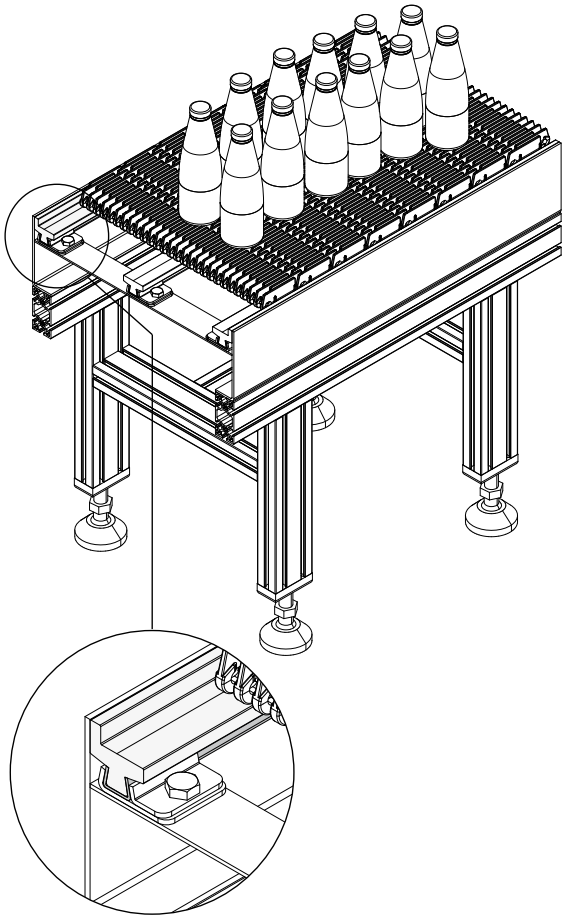

Guide catena e accessori

Esempio di applicazione

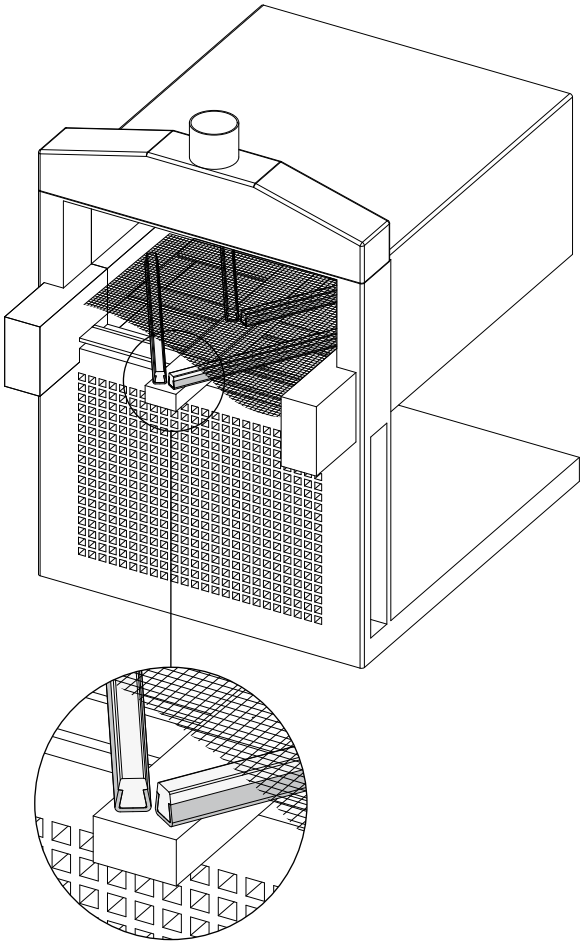

Guida piatta per alte temperature

(con profilo metallico)

Part. **377**

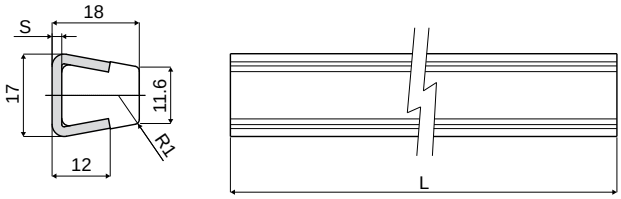

Codice	S	L
377 / 85476	1,5	3000
377 / 83973	2	3000

NEW

MATERIALI: Profilo guida in PTFE (Teflon) naturale; profilo metallico in acciaio inox AISI 304.
CARATTERISTICHE: Utilizzabile in ogni contesto in cui sia richiesta la resistenza all'aumento delle temperature; es.: forni, friggitrici, zone di riempimento a caldo, camere a vapore, cucine, ecc. Fornito in barre da 3 Mt.
CONFEZIONE: 2 pezzi da 3 Mt. (tot. 6 Mt.).
A RICHIESTA:

- **Confezioni:** Fuori standard.

Guide catena e accessori

Part. 381 Profilo guida catena

Tipo 1

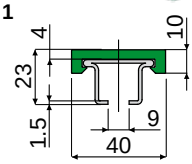

Tipo 2

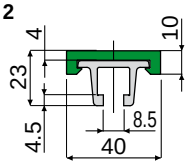

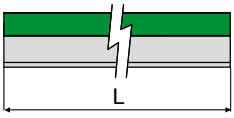

Tipo 1				Tipo 2		
Profilo metallico in acciaio inox AISI 304	Profilo metallico in acciaio inox AISI 430			Profilo metallico in alluminio		
Codice	Codice	Colore	L	Codice	Colore	L
381 / 84085	381 / 84086	Verde	3 Mt.	381 / 84474	Verde	3 Mt.
381 / 84954	381 / 84955	Verde	6 Mt.	381 / 84475	Verde	6 Mt.
381 / 84942	381 / 84946	Bianco	3 Mt.	381 / 84944	Bianco	3 Mt.
381 / 84943	381 / 84947	Bianco	6 Mt.	381 / 84945	Bianco	6 Mt.
381 / 84948	381 / 84952	Nero	3 Mt.	381 / 84950	Nero	3 Mt.
381 / 84949	381 / 84953	Nero	6 Mt.	381 / 84951	Nero	6 Mt.

MATERIALI: Profilo metallico in acciaio inox AISI 304, AISI 430 o alluminio; profilo guida in polietilene.
CARATTERISTICHE: Fornito in barre da 3 o 6 Mt.
CONFEZIONE: 2 pezzi da 6 Mt. (tot. 12 Mt.), o 2 pezzi da 3 Mt. (tot. 6 Mt.).
A RICHIESTA:

- Confezioni: Fuori standard.

Part. 384 Profilo guida catena

Tipo 1

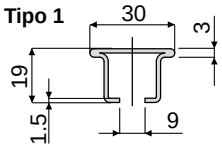

Tipo 2

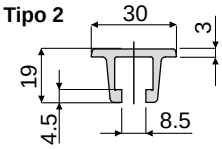

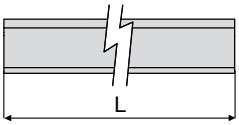

Tipo 1			Tipo 2	
Profilo metallico in acciaio inox AISI 304	Profilo metallico in acciaio inox AISI 430		Profilo metallico in alluminio	
Codice	Codice	L	Codice	L
384 / 84121	384 / 84122	3 Mt.	384 / 84476	3 Mt.
384 / 84956	384 / 84957	6 Mt.	384 / 84477	6 Mt.

MATERIALI: Profilo metallico in acciaio inox AISI 304, AISI 430 o alluminio.
CARATTERISTICHE: Fornito in barre da 3 o 6 Mt.
CONFEZIONE: 2 pezzi da 6 Mt. (tot. 12 Mt.), o 2 pezzi da 3 Mt. (tot. 6 Mt.).
A RICHIESTA:

- Confezioni: Fuori standard.

Part. 385 Profilo guida catena

Codice	Colore	L
385 / 84123	Verde	3 Mt.
385 / 84478	Verde	6 Mt.
385 / 84940	Bianco	3 Mt.
385 / 84577	Bianco	6 Mt.
385 / 84941	Nero	3 Mt.
385 / 84578	Nero	6 Mt.

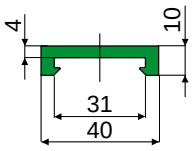

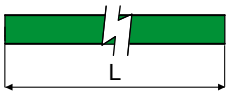

MATERIALI: Profilo guida in polietilene.
CARATTERISTICHE: Fornito in barre da 3 o 6 Mt.
CONFEZIONE: 2 pezzi da 6 Mt. (tot. 12 Mt.), o 2 pezzi da 3 Mt. (tot. 6 Mt.).
A RICHIESTA:

- Confezioni: Fuori standard.

Esempio di applicazione

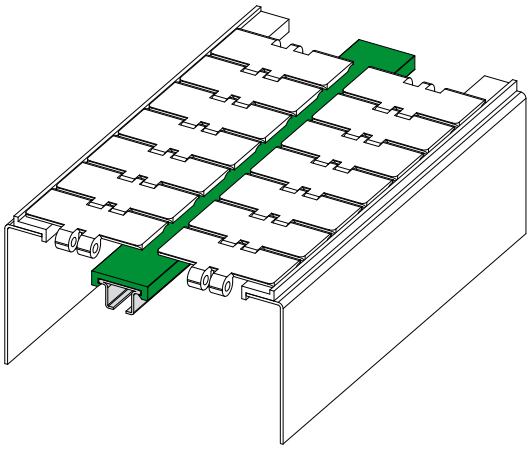

Guide catena e accessori

Esempio di applicazione

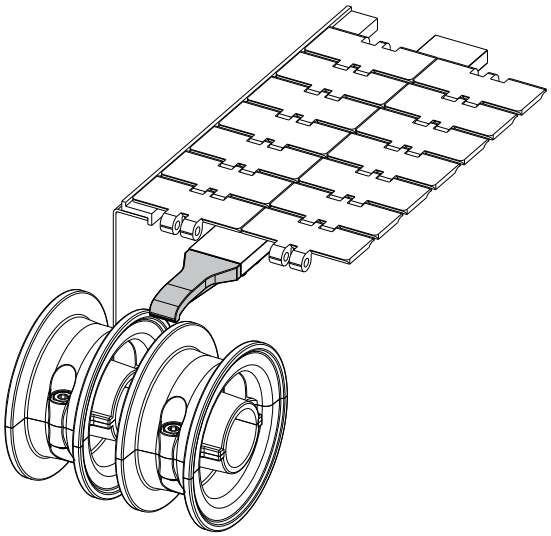

Pattino centrale per guida catena

Part. **389**

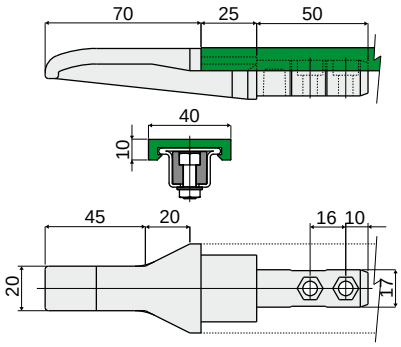

Codice
389 / 84165

MATERIALI: Pattino in poliammide colore nero.
CARATTERISTICHE: Da applicare in corrispondenza delle ruote di rinvio per convogliare la catena sulle guide di trasporto per Part.381, 384.
CONFEZIONE: 24 pezzi.
A RICHIESTA:
- Pattini: In varie colorazioni.
- Confezioni: Fuori standard.

Esempio di applicazione

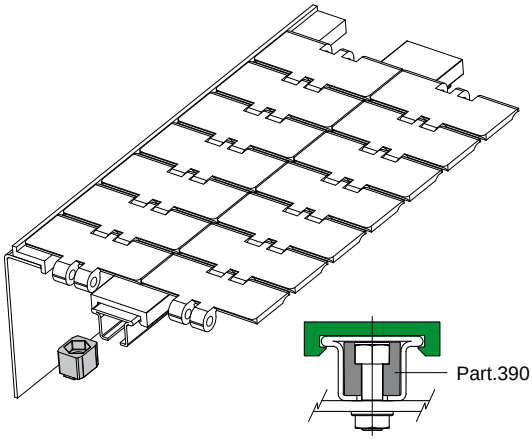

Blocchetto di fissaggio per guida catena

Part. **390**

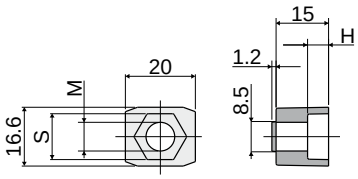

Codice	M	H	S
390 / 84166	M6	4.5	10
390 / 84167	M8	6.0	13

MATERIALI: Blocchetto in poliammide rinforzata colore nero.
CARATTERISTICHE: Utilizzato per il fissaggio delle guide sul telaio per Part.381, 384.
CONFEZIONE: 96 pezzi.
A RICHIESTA:
- Blocchetti: In varie colorazioni.
- Confezioni: Fuori standard.

Esempio di applicazione

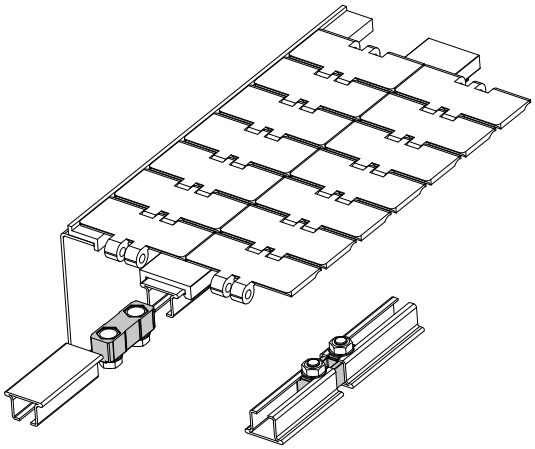

Blocchetto di giunzione per guida catena

Part. **391**

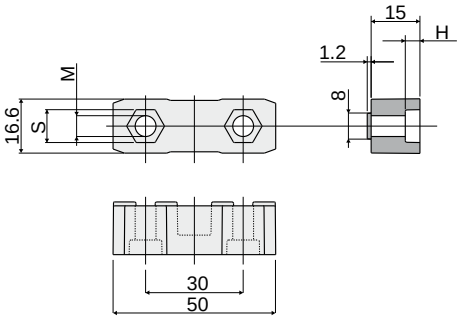

Codice	M	H	S
391 / 84168	M6	4.5	10
391 / 84169	M8	6.0	13

MATERIALI: Blocchetto in poliammide rinforzata colore nero.
CARATTERISTICHE: Utilizzato per la giunzione delle guide per Part.381, 384.
CONFEZIONE: 48 pezzi.
A RICHIESTA:
- Blocchetti: In varie colorazioni.
- Confezioni: Fuori standard.

Guide catena e accessori

Part. 461 Giunto a cerniera

NEW

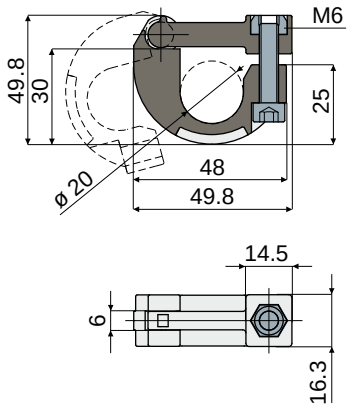

Codice
461 / 85473

MATERIALI: Giunto in poliammide rinforzata colore nero; bulloneria in acciaio inox AISI 304.
CARATTERISTICHE: Utilizzato per il fissaggio delle guide Part.381, 384; fornito completo di bulloneria.
CONFEZIONE: 8 pezzi.
A RICHIESTA:

- Giunti: In varie colorazioni.
- Confezioni: Fuori standard.

Esempio di applicazione

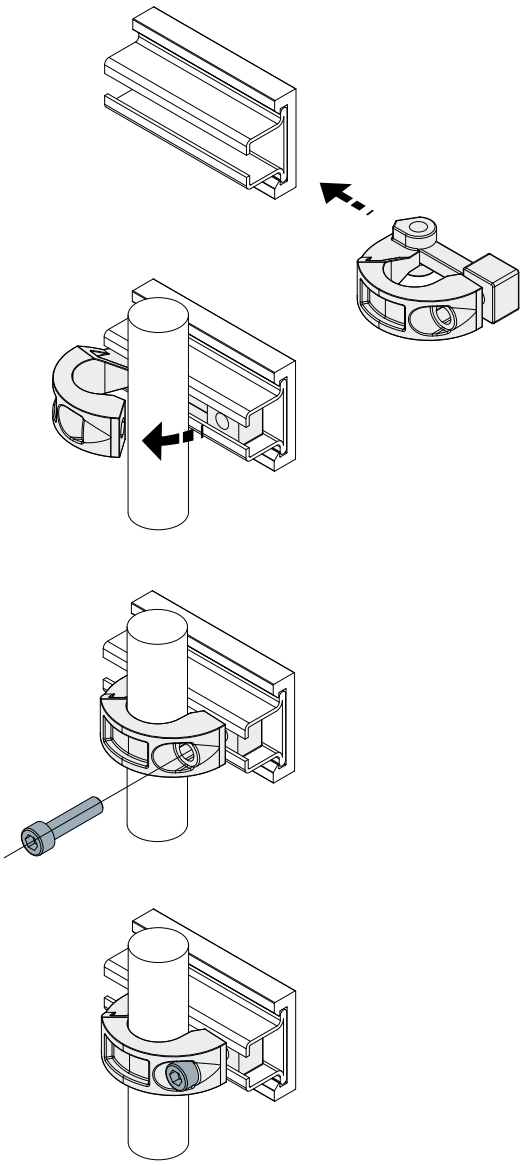

Guide catena e accessori

Esempio di applicazione

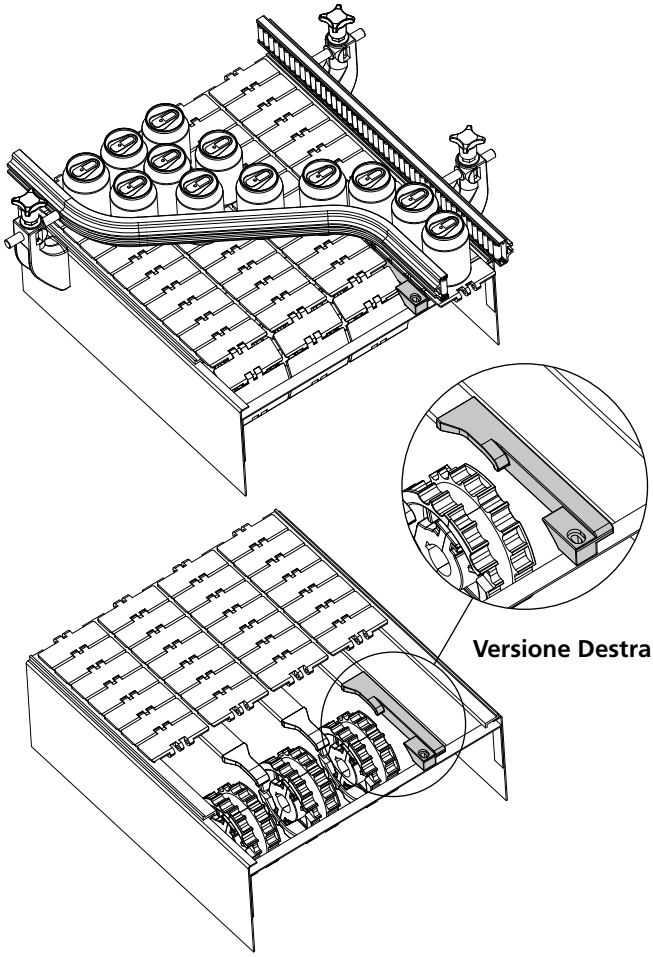

Esempio di applicazione

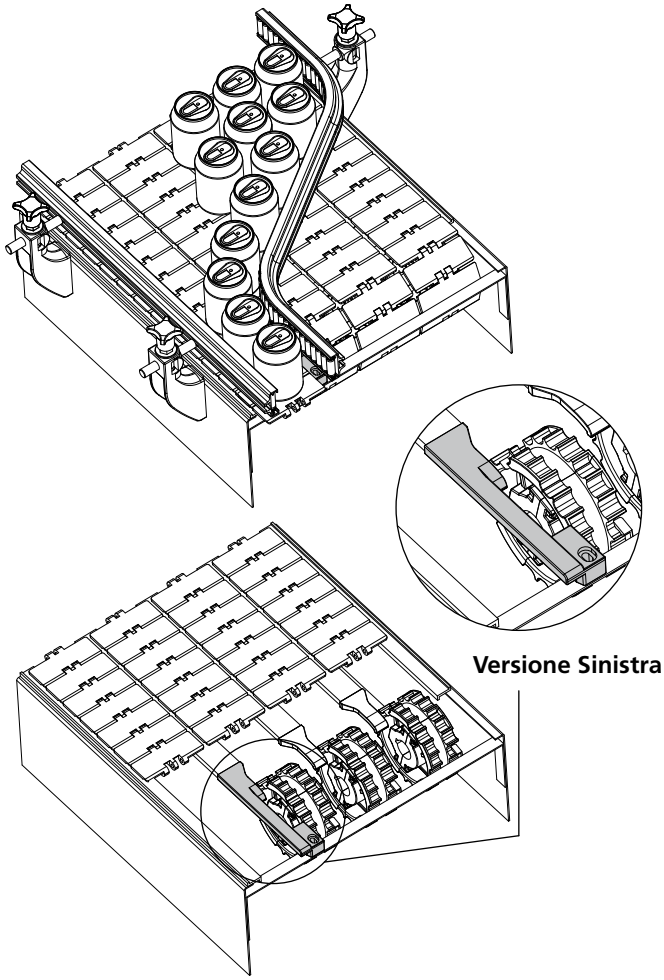

Pattino per guida catena Part. 444

NEW

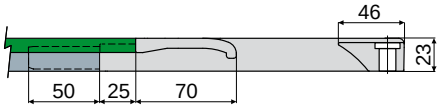

Versione Destra

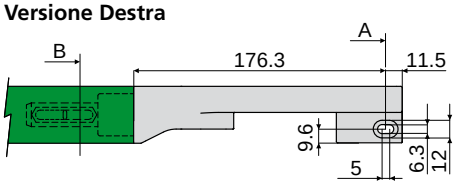

Versione Sinistra

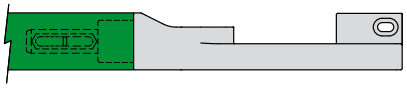

Sezione B

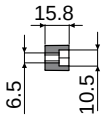

Sezione A

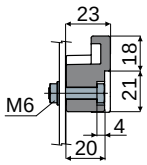

Versione	Codice
Destra	**444 / 85308**
Sinistra	**444 / 85309**

MATERIALI: Pattino in poliammide colore nero.
CARATTERISTICHE: Da applicare in corrispondenza delle ruote di rinvio per convogliare la catena sulle guide di trasporto per Part.381, 384.
CONFEZIONE: 24 pezzi.
A RICHIESTA:

- **Pattini:** In varie colorazioni.
- **Confezioni:** Fuori standard.

Elementi per cambio formato

Part. 429 Distanziale
(per sezione nastri trasportatori)

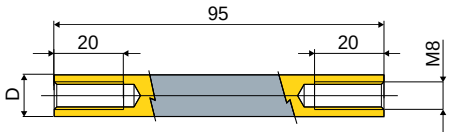

D (mm)	Codice
12	429 / 85065
16	429 / 85066

MATERIALI: Distanziali in acciaio inox AISI 304.
CARATTERISTICHE: Da utilizzare per il fissaggio del telaio nelle linee di trasporto.
CONFEZIONE: 24 pezzi.
A RICHIESTA:
- Confezioni: Fuori standard.

Esempio di applicazione

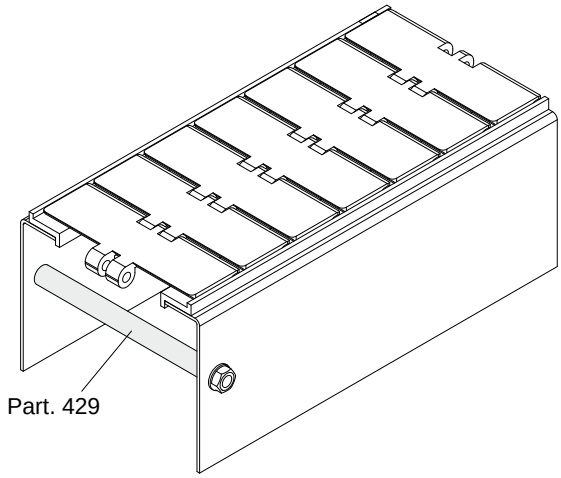

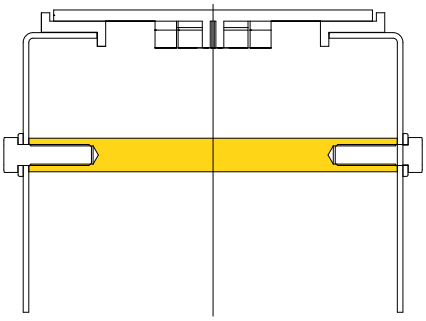

Part. 316 Distanziale per cilindro portaguide

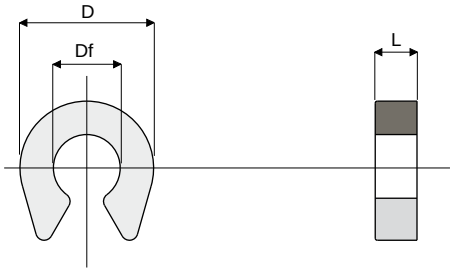

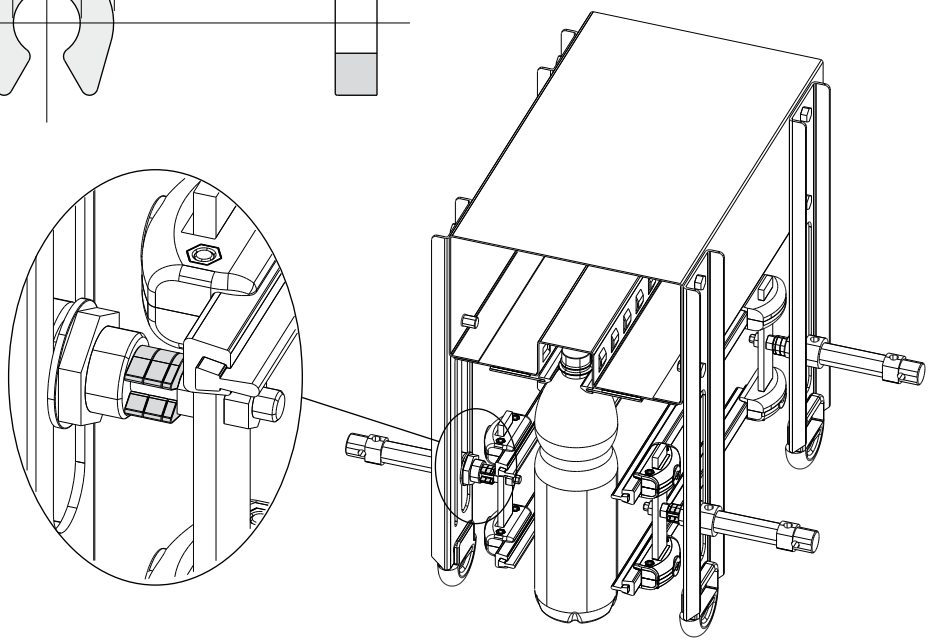

Df Diametro foro (mm)	D (mm)	L (mm)	Codice
8	16	2,5	316 / 82871
8	16	5	316 / 82872

MATERIALI: Distanziale in poliammide colore nero.
CARATTERISTICHE: Da utilizzare come distanziale per la regolazione della corsa dei cilindri pneumatici portaguide. Montaggio a scatto in opera su steli di diametro 8 mm.
CONFEZIONE: 96 pezzi.
A RICHIESTA:
- Distanziali: Con fori e dimensioni speciali.
- Confezioni: Fuori standard.

Esempio di applicazione

Elementi per cambio formato

Piolo di riferimento per cambio posizione

Part. **331**

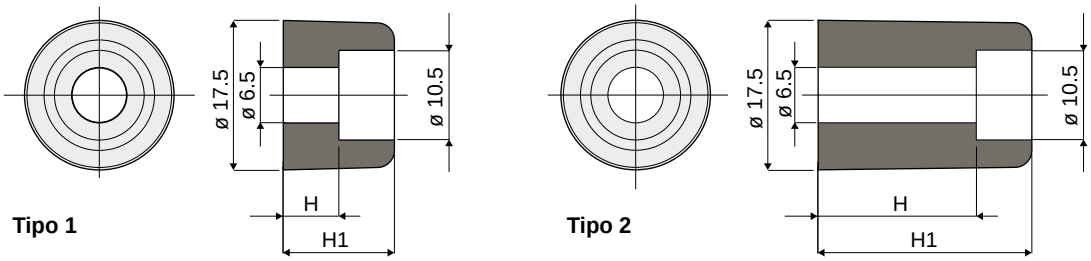

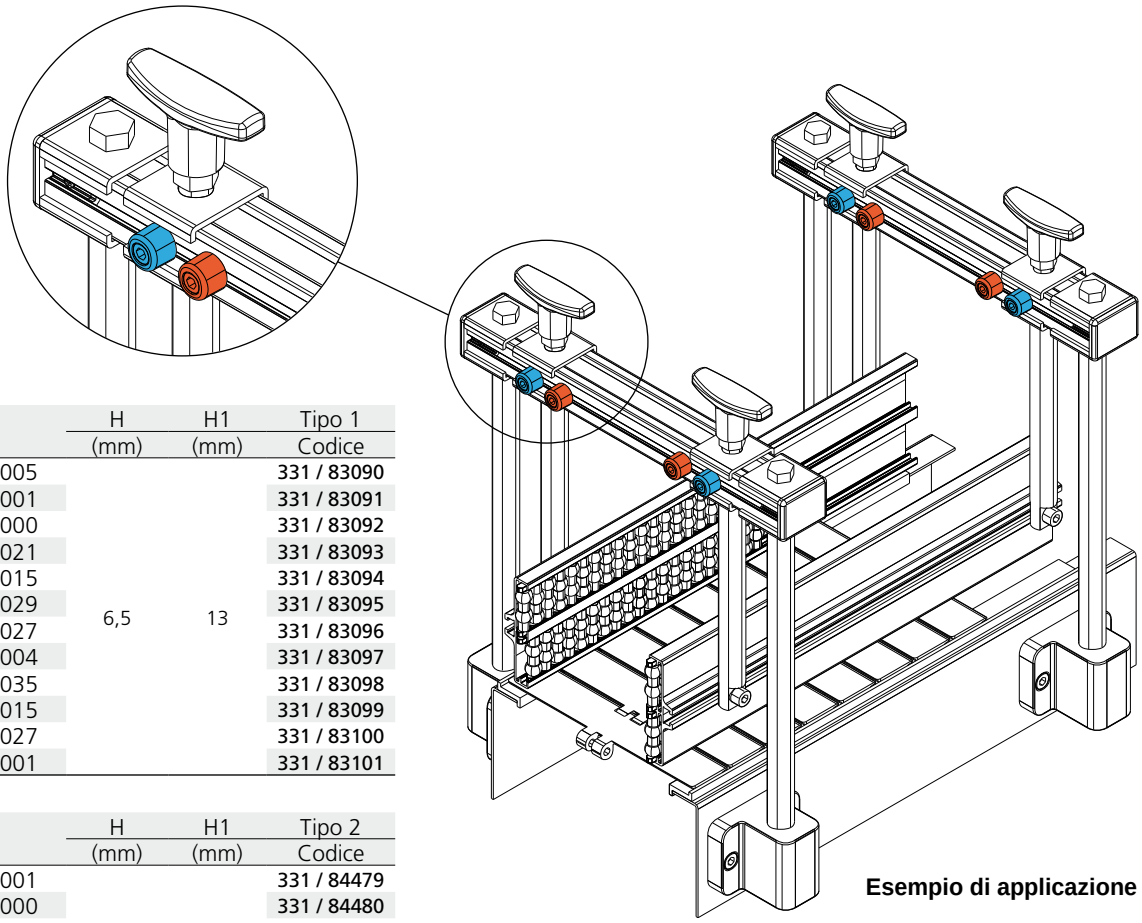

Esempio di applicazione

Colore	H (mm)	H1 (mm)	Tipo 1 Codice
Nero RAL 9005	6,5	13	331 / 83090
Bianco RAL 9001			331 / 83091
Rosso RAL 3000			331 / 83092
Giallo RAL 1021			331 / 83093
Blu RAL 5015			331 / 83094
Verde RAL 6029			331 / 83095
Senape RAL 1027			331 / 83096
Arancio RAL 2004			331 / 83097
Grigio RAL 7035			331 / 83098
Rosa RAL 3015			331 / 83099
Azzurro RAL 6027			331 / 83100
Marrone RAL 8001			331 / 83101

Colore	H (mm)	H1 (mm)	Tipo 2 Codice
Bianco RAL 9001	18,5	25	331 / 84479
Rosso RAL 3000			331 / 84480
Giallo RAL 1021			331 / 84483
Blu RAL 5015			331 / 84482
Verde RAL 6029			331 / 84481

MATERIALI: Pioli in polipropilene + FV.
CARATTERISTICHE: Utilizzato come riferimento su guide per il cambio formato.
CONFEZIONE: 96 pezzi.
A RICHIESTA:

- **Pioli:** Ulteriori colorazioni.
- **Confezioni:** Fuori standard.

Elementi per cambio formato

Part. 352 Distanziale regolazione perno portaguide

Tipo 1

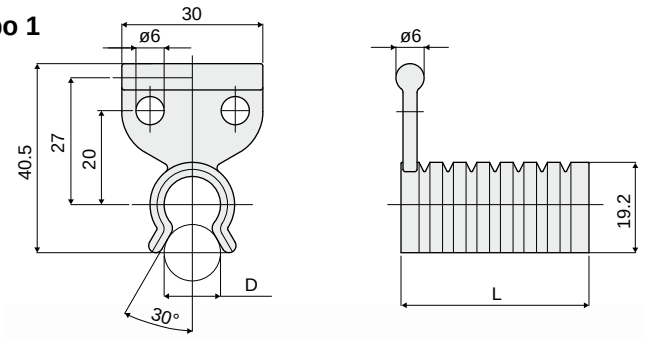

Tipo 2

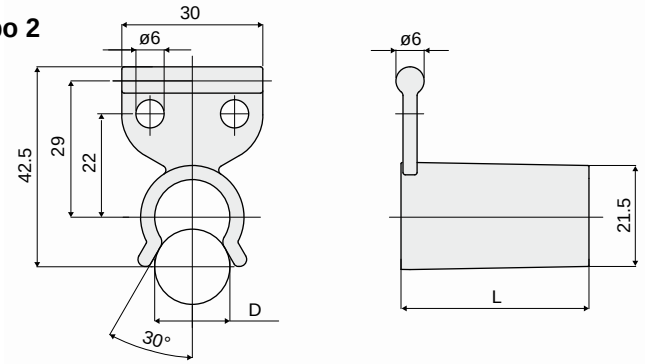

Esempio di applicazioni

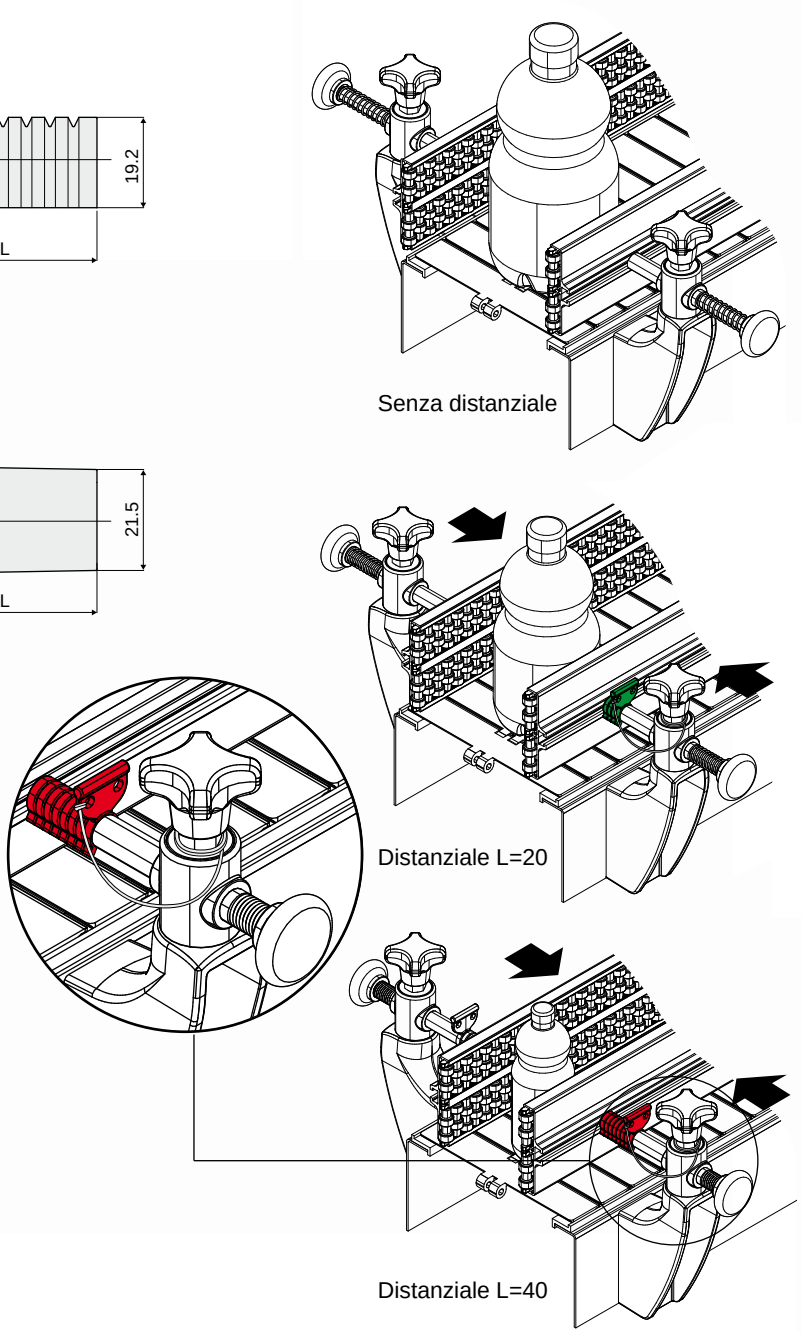

D (mm)	L (mm)	Colore	Tipo 1 Codice
12	5	Bianco RAL 9001	352 / 83419
	10	Rosso RAL 3000	352 / 83420
	15	Nero RAL 9005	352 / 83421
	20	Verde RAL 6029	352 / 83422
	25	Giallo RAL 1021	352 / 83423
	30	Arancione RAL 2004	352 / 83424
	35	Blu RAL 5015	352 / 83425
	40	Bianco RAL 9001	352 / 83411
		Rosso RAL 3000	352 / 83412
		Nero RAL 9005	352 / 83413
		Verde RAL 6029	352 / 83414
		Giallo RAL 1021	352 / 83415
		Arancione RAL 2004	352 / 83416
		Blu RAL 5015	352 / 83417
		Grigio RAL 7035	352 / 83418

D (mm)	L (mm)	Colore	Tipo 2 Codice
16	40	Bianco RAL 9001	352 / 84444
		Rosso RAL 3000	352 / 84445
		Verde RAL 6029	352 / 84446

MATERIALI: Distanziale in polipropilene.
CARATTERISTICHE: Utilizzato per regolare la distanza fra le guide. Montaggio a scatto. Disponibile in diverse lunghezze e colori.
CONFEZIONE: 24 pezzi.
A RICHIESTA:

- **Distanziali:** Ulteriori colorazioni.
- **Confezioni:** Fuori standard.

Elementi per cambio formato

Perno portaguide
(per cambio formato veloce)

Part. **374**

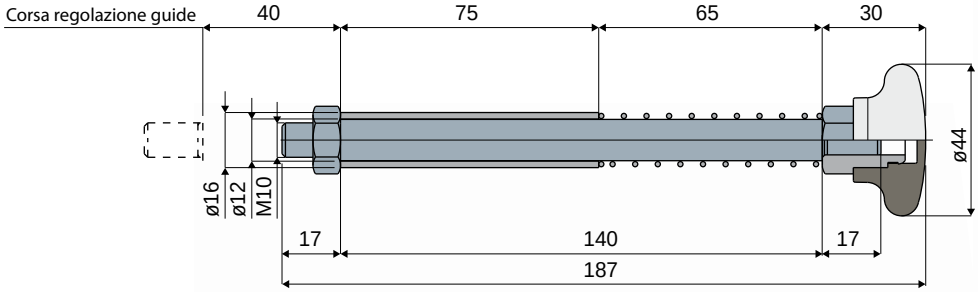

Esempio di applicazione

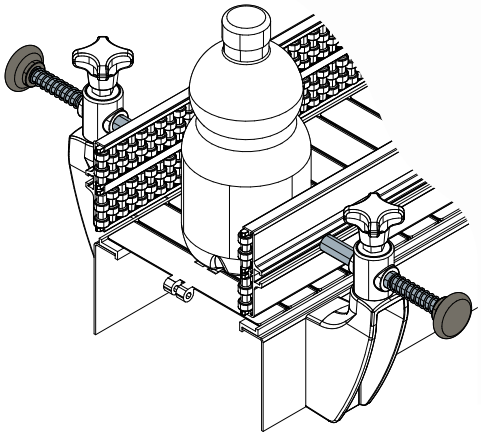

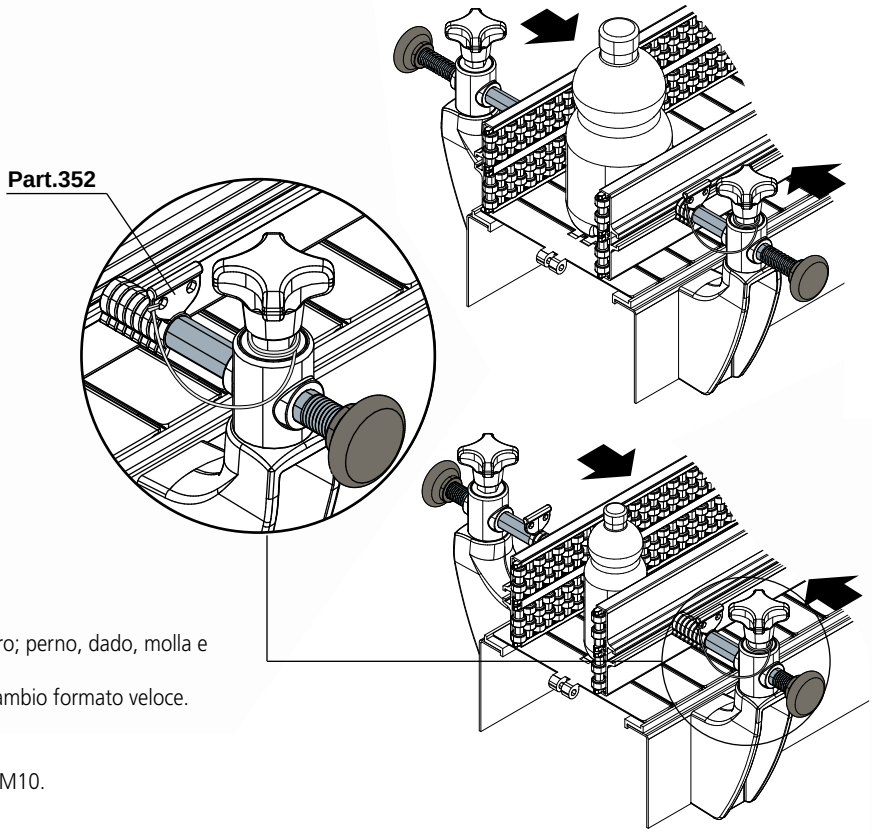

Codice
374 / 83860

MATERIALI: Impugnatura in poliammide rinforzata colore nero; perno, dado, molla e canotto in acciaio Inox AISI 304; boccola in ottone nichelato.
CARATTERISTICHE: Da utilizzare insieme al Part.352, per il cambio formato veloce.
CONFEZIONE: 24 pezzi.
A RICHIESTA:

- **Perni:** In lunghezze diverse; con filettature M8 anzichè M10.
- **Confezioni:** Fuori standard.

Elementi per cambio formato

Part. 299 Riduttore per cremagliere

(per la regolazione trasversale delle guide)

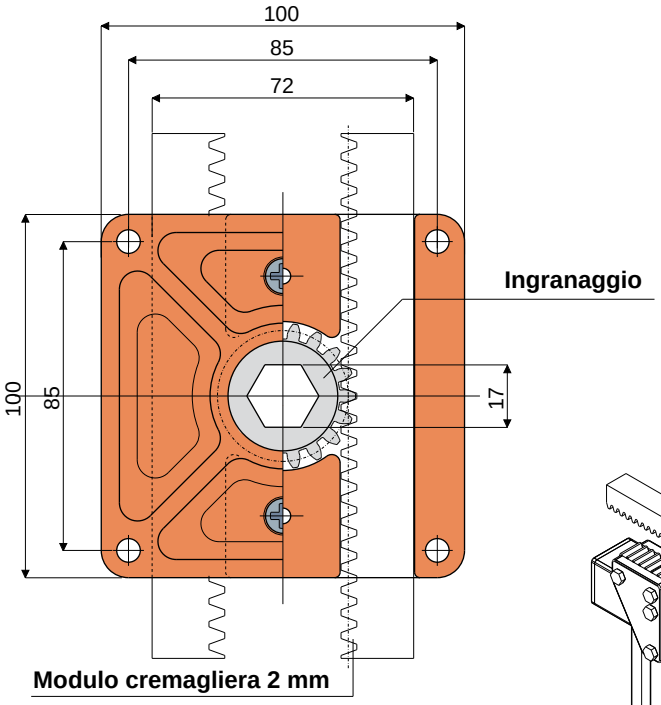

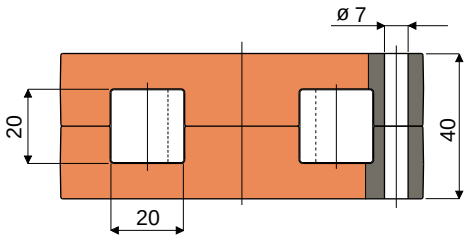

Dimensioni cremagliera

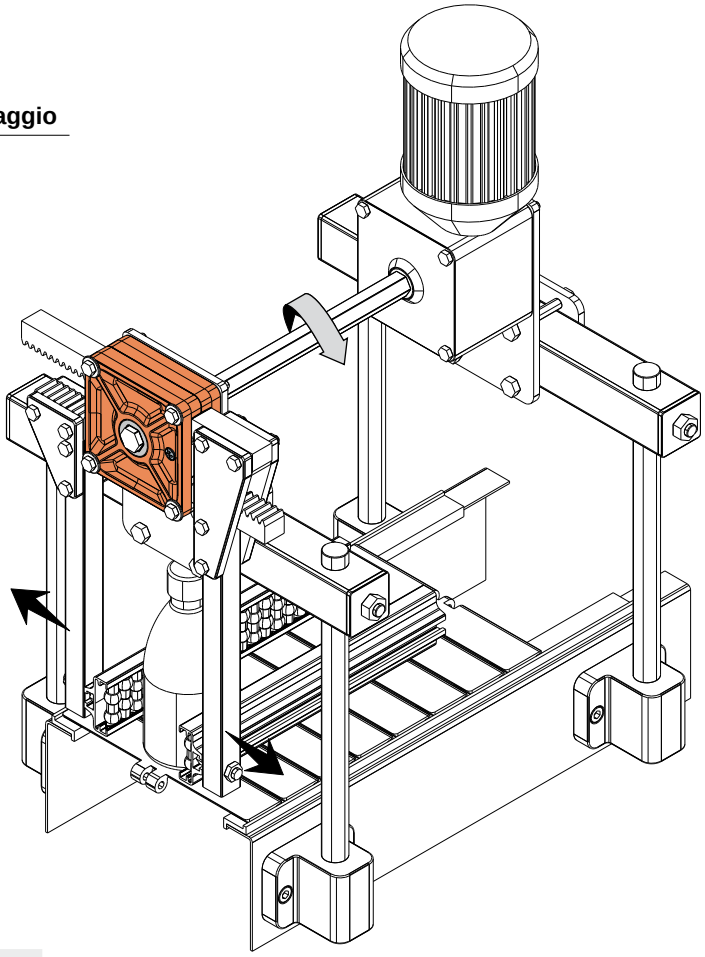

Esempio di applicazione

Ingranaggio in resina acetalica	Ingranaggio in ottone	Senza ingranaggio
Codice	Codice	Codice
299 / 82681	299 / 83378	299 / 82680

MATERIALI: Corpo esterno riduttore in poliammide + FV colore arancione; viti autofilettanti in acciaio inox AISI 304.
Disponibile: senza ingranaggio interno; con ingranaggio interno in resina acetalica colore bianco; con ingranaggio interno in ottone.
CARATTERISTICHE: Da utilizzare per la regolazione trasversale delle guide durante il cambio formato del prodotto trasportato.
CONFEZIONE: 24 pezzi.
A RICHIESTA:

- **Riduttori:** In diverse colorazioni.
- **Confezioni:** Fuori standard.

Controllo linea

Tastatore controllo prodotto

Part. **360**

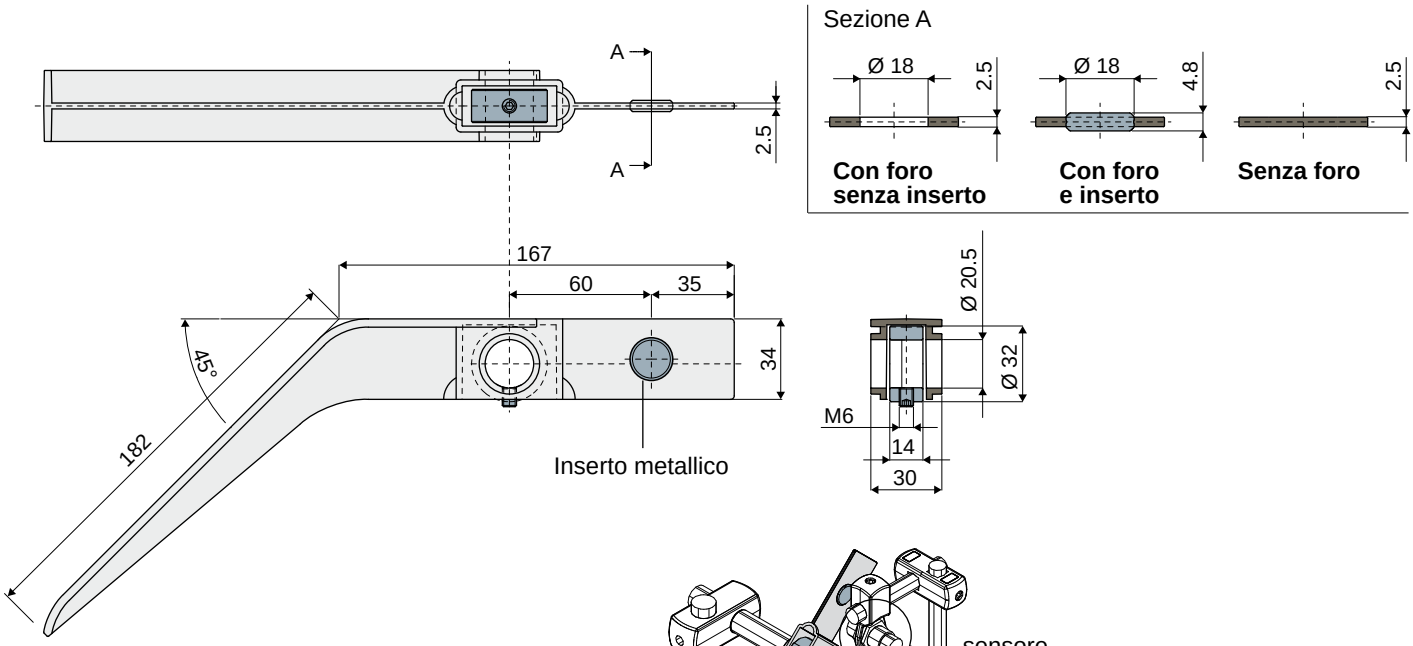

Anello di arresto in acciaio zincato		
Senza foro	Con foro senza inserto per sensore	Con foro e con inserto per sensore
Codice	Codice	Codice
360 / 83606	**360 / 83607**	**360 / 83608**

Anello di arresto in acciaio inox AISI 304		
Senza foro	Con foro senza inserto per sensore	Con foro e con inserto per sensore
Codice	Codice	Codice
360 / 84091	**360 / 85184**	**360 / 85185**

MATERIALI: Tastatore in poliammide rinforzata colore nero; grano e anello di fermo in acciaio zincato o acciaio inox AISI 304.
CARATTERISTICHE: Fornito montato. Da utilizzare per il rilevamento meccanico di prodotti confezionati.
CONFEZIONE: 24 pezzi.
A RICHIESTA:

- **Tastatori:** Versioni senza anello e inserto, in diverse colorazioni.
- **Confezioni:** Fuori standard.

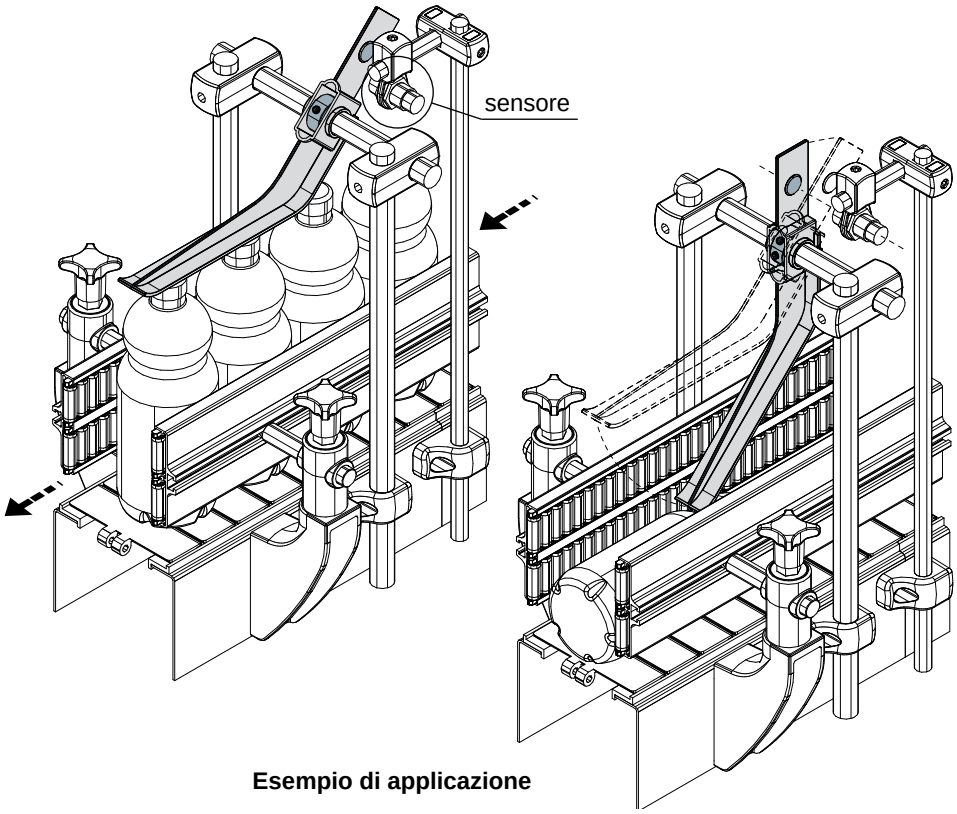

Esempio di applicazione

ergo Special

Prodotti speciali

Part	Pag.
700	131
701	130
702	130
703	130
704	131
705	132
706	132
Curve	133
Guide rettilinee	133

I prodotti elencati in questa sezione sono disponibili unicamente su richiesta

ergo Special

Catene e accessori

Part. **701** pag. 130

Part. **702** pag. 130

Part. **703** pag. 130

Part. **700** pag. 131

Part. **704** pag. 131

Part. **705** pag. 132

Part. **706** pag. 132

Curve e guide rettilinee

Curve pag. 133

Guide rettilinee pag. 133

Catene e accessori

Part. 701 Catena
(per percorsi curvilinei)

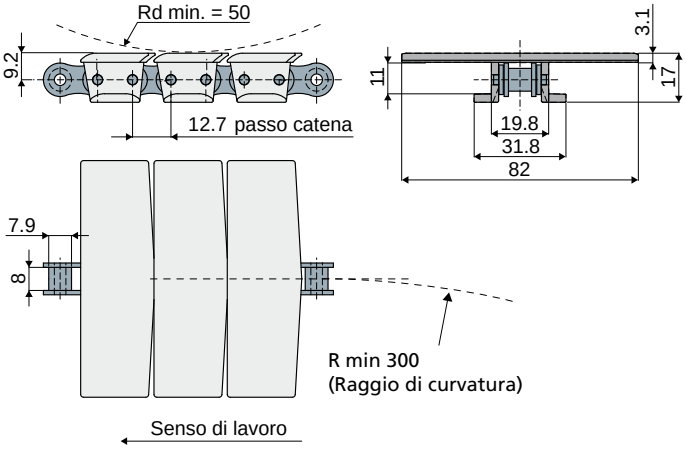

Codice
701 / 84203

MATERIALI: Tapparelle in acetalica colore grigio; catena in acciaio.
CARATTERISTICHE: Da utilizzare nelle linee di trasporto.
CONFEZIONE: 3,048 Mt.
A RICHIESTA:
- **Tapparelle:** In polipropilene; colorazioni diverse.
- **Confezioni:** fuori standard.

ACCESSORI:
- **Ruote traino:** Unificate per catene ASA 40.

Part. 702 Tapparella
(per Part. 701)

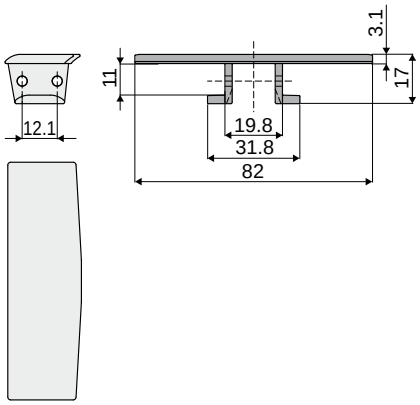

Codice
702 / 84205

MATERIALI: Tapparelle in acetalica colore grigio.
CARATTERISTICHE: Da utilizzare come ricambio per catena Part. 701.
CONFEZIONE: 24 pezzi.
A RICHIESTA:
- **Tapparelle:** In polipropilene; colorazioni diverse.
- **Confezioni:** Fuori standard.

Part. 703 Catena a rulli
(per percorsi curvilinei)

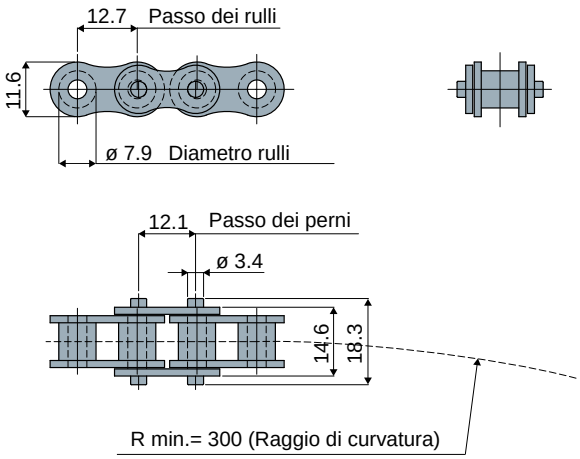

Codice
703 / 84206

MATERIALI: Catena in acciaio.
CARATTERISTICHE: Da utilizzare con catena Part. 701.
CONFEZIONE: 3,048 Mt.
A RICHIESTA:
- **Catene:** In acciaio inox.
- **Confezioni:** Fuori standard.

Catene e accessori

Esempio di applicazione

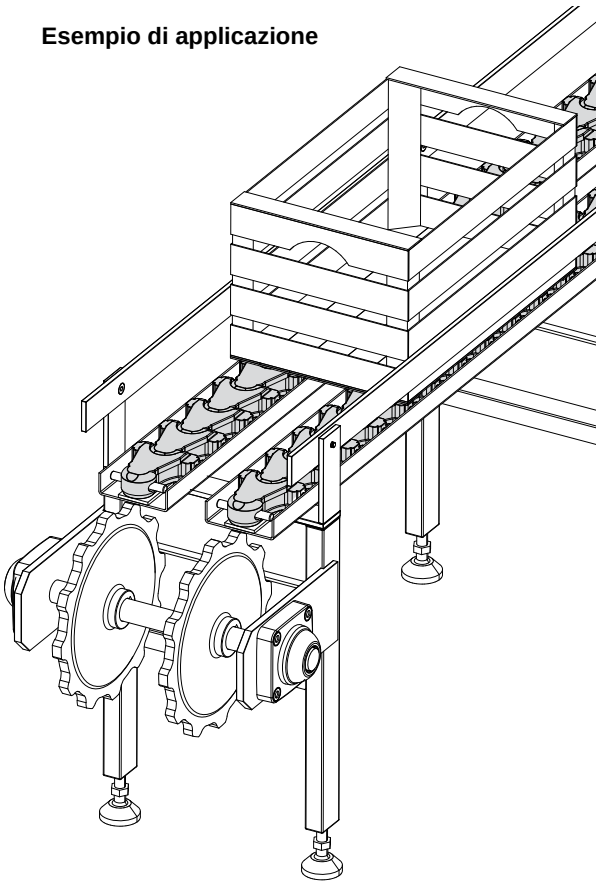

Catena cardanica
(a percorso curvilineo per carichi elevati; passo 80 mm)

Part. **700**

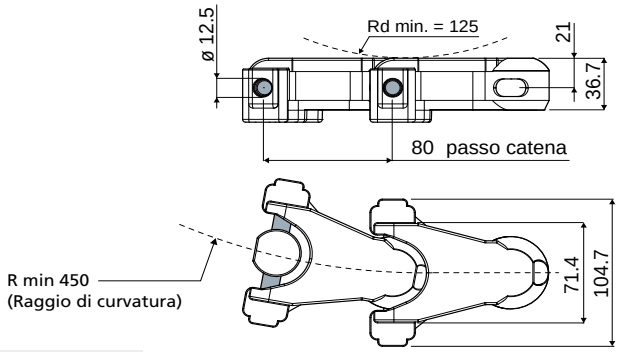

Codice
700 / 84113

MATERIALI: Catena in acetalica naturale; nocciolo in poliammide; perno in acciaio inox AISI 430.
CARATTERISTICHE: Da utilizzare nelle linee di trasporto; elevata capacità di carico (carico di rottura: 19600 N).
CONFEZIONE: 3,040 Mt.
A RICHIESTA:
- **Catene:** Colorazioni diverse.
- **Confezioni:** Fuori standard.

Ruota traino Z12
(per catena cardanica Part. 700)

Part. **704**

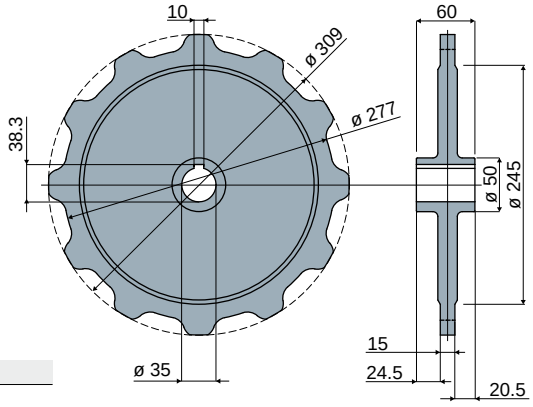

Codice
704 / 84207

MATERIALI: Ruote in acciaio zincato.
CARATTERISTICHE: Da utilizzare con catena Part. 700.
CONFEZIONE: 2 pezzi.
A RICHIESTA:
- **Ruote:** Materiali diversi.
- **Confezioni:** Fuori standard.

Catene e accessori

Part. 705 Modulo per tappeto

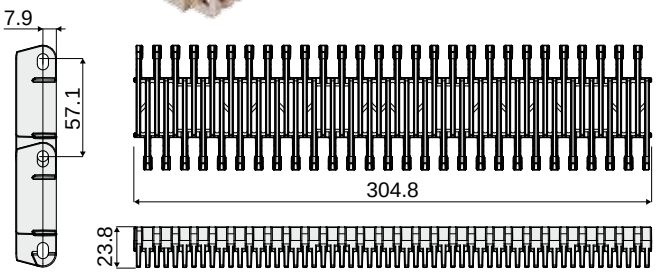

Codice
705 / 84208

MATERIALI: Moduli in polipropilene colore beige.
CARATTERISTICHE: Ideale per l'utilizzo nell'industria alimentare, garantisce una superficie di trasporto omogenea. Carico di lavoro max.= 29200 N/m (21°C).
Montaggio con perno D 6 mm. (non fornito).
CONFEZIONE: 24 pezzi.
A RICHIESTA:

- **Moduli:** In acetalica.
- **Tappeti:** Forniti montati in diverse dimensioni.
- **Pettini:** Di trasferimento prodotto.
- **Confezioni:** Fuori standard.

Esempio di applicazione

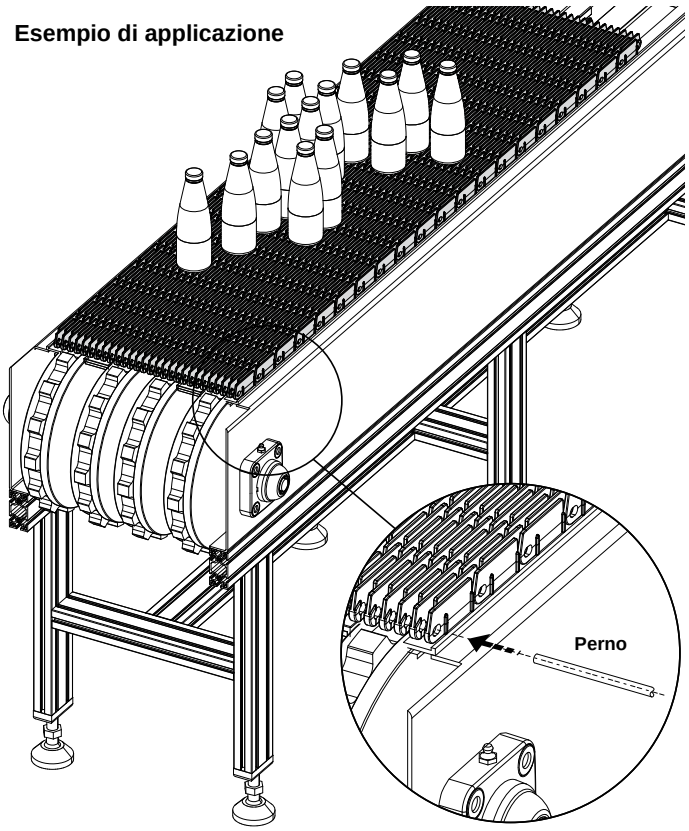

Da utilizzare con perno Ø 6 mm

Part. 706 Ruota traino-rinvio Z14
(per catena modulare)

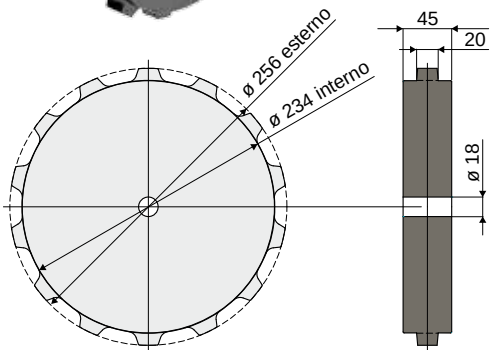

Codice
706 / 84209

MATERIALI: Ruote in poliammide colore nero.
CARATTERISTICHE: Da utilizzare con le catene modulari Part. 705.
CONFEZIONE: 2 pezzi.
A RICHIESTA:

- **Confezioni:** Fuori standard.

Curve e guide rettilinee

Curve

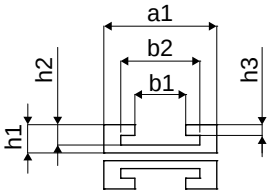

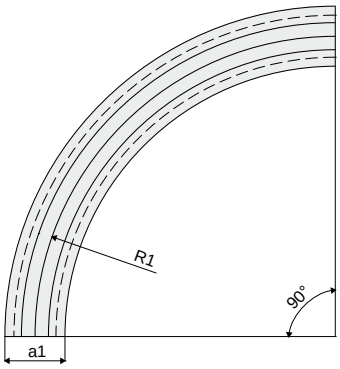

Tipo catena	Larghezza catena	R1 (mm)	a1 (mm)	b1 (mm)	b2 (mm)	h1 (mm)	h2 (mm)	h3 (mm)	Tipo guida	Materiale	Cod. Tecom
879TAB-K325 880TAB-K325 881TAB-K325 8811TAB-K325	82,5	500	100	45	70	25	18	9,5	Andata Ritorno	PE 1000 PE 500	**83445** **83446**
879TAB-K450 880TAB-K450 880TAB-K454 881TAB-K450 8811TAB-K450	114,3	610	125	45	70	25	18	9,5	Andata Ritorno	PE 1000 PE 500	**83449** **83450**
881TAB-K750 8811TAB-K750	190,5	610	200	45	70	25	18	9,5	Andata Ritorno	PE 1000 PE 500	**83451** **83452**

MATERIALI: Curve di andata in PE 1000 colore nero e curve di ritorno in PE 500 colore nero.
CARATTERISTICHE: Utilizzate per guidare le catene di trasporto nei tratti curvilinei.
CONFEZIONE: 2 pezzi.
A RICHIESTA:
- **Curve:** Magnetiche; con differenti pesi molecolari; misure personalizzate.
- **Confezioni:** Fuori standard.

Guide rettilinee

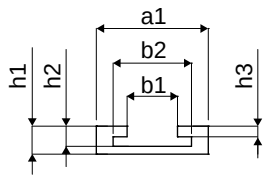

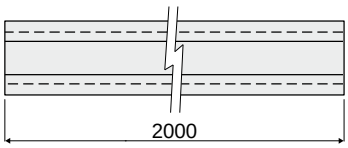

Tipo catena	Larghezza catena	a1 (mm)	b1 (mm)	b2 (mm)	h1 (mm)	h2 (mm)	h3 (mm)	Materiale	Cod. Tecom
879TAB-K325 879BO-K325 880TAB-K325 881TAB-K325 8811TAB-K325	82,5	100	45	70	25	18	9,5	PE 500	**83652**
879TAB-K450 879BO-K450 880TAB-K450 881TAB-K450 8811TAB-K450	114,3	125	45	70	25	18	9,5	PE 500	**83653**

MATERIALI: Guide in PE 500 colore nero.
CARATTERISTICHE: Utilizzate per guidare le catene di trasporto nei tratti rettilinei.
CONFEZIONE: 2 pezzi.
A RICHIESTA:
- **Guide:** Con differenti pesi molecolari; misure personalizzate.
- **Confezioni:** Fuori standard.

Supporti autoallineanti

Serie	Pag.
UCF/C	136
MUCF/C	136
UCF/CX	138
MUCF/CX	138
UCF	140
MUCF	140
UCF/CS	142
MUCF/CS	142
UCF/CA	144
UCF/CXA	146
UCFL/C	148
UCFL/CX	150
UCFL	152

Serie	Pag.
UCFL/CS	154
MUCFL/C	156
MUCFL/CX	158
MUCFL	160
UCFL/CA	162
UCFL/CXA	164
UCFB/C	166
UCFB/CX	168
UCFB	170
UCP/C	172
UCP/CX	174
UCP	176

Supporti a flangia quadra

Serie UCF/C pag. 136
Serie MUCF/C pag. 136

Serie UCF/CX pag. 138
Serie MUCF/CX pag. 138

Serie UCF pag. 140
Serie MUCF pag. 140

Serie UCF/CS pag. 142
Serie MUCF/CS pag. 142

Serie UCF/CA pag. 144

Serie UCF/CXA pag. 146

Supporti a flangia ovale

Serie UCFL/C pag. 148

Serie UCFL/CX pag. 150

Serie UCFL pag. 152

Serie UCFL/CS pag. 154

Serie MUCFL/C pag. 156

Serie MUCFL/CX pag. 158

Serie MUCFL pag. 160

Serie UCFL/CA pag. 162

Serie UCFL/CXA pag. 164

Supporti a flangia laterale

Serie UCFB/C pag. 166

Serie UCFB/CX pag. 168

Serie UCFB pag. 170

Supporti a flangia ritta

Serie UCP/C pag. 172

Serie UCP/CX pag. 174

Serie UCP pag. 176

Supporti a flangia quadra

Serie **UCF/C**
Serie **MUCF/C**

Protezione completa del cuscinetto

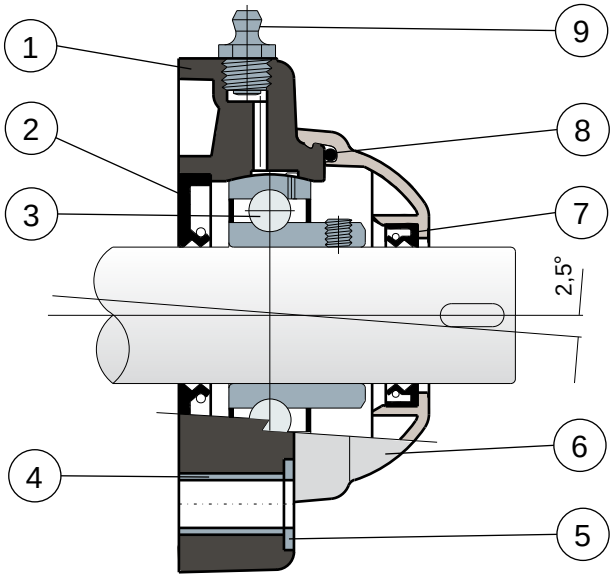

1) Corpo esterno supporto in poliammide rinforzata con fibre di vetro colore nero o bianco.
2) Guarnizione posteriore a tenuta stagna in gomma NBR per alberi rotanti.
3) Cuscinetto in acciaio al cromo o acciaio inox AISI 440.
4) Distanziale di rinforzo fissaggi in acciaio inox AISI 304.
5) Rosetta di appoggio UNI 6592 in acciaio inox AISI 304.
6) Coperchio di protezione in polipropilene (Colore grigio Ral 7042).
7) Guarnizione anteriore a tenuta stagna in gomma NBR per alberi rotanti.
8) Guarnizione OR in gomma NBR
9) Ingrassatore per la rilubrificazione in ottone nichelato.

Le dimensioni del supporto sono conformi alla norma ISO 3228
Errore massimo di allineamento dell'albero 2,5°
Per ulteriori informazioni contattare il nostro Ufficio Tecnico commerciale.

Supporti a flangia quadra

Dati tecnici

Serie **UCF/C**
Serie **MUCF/C**

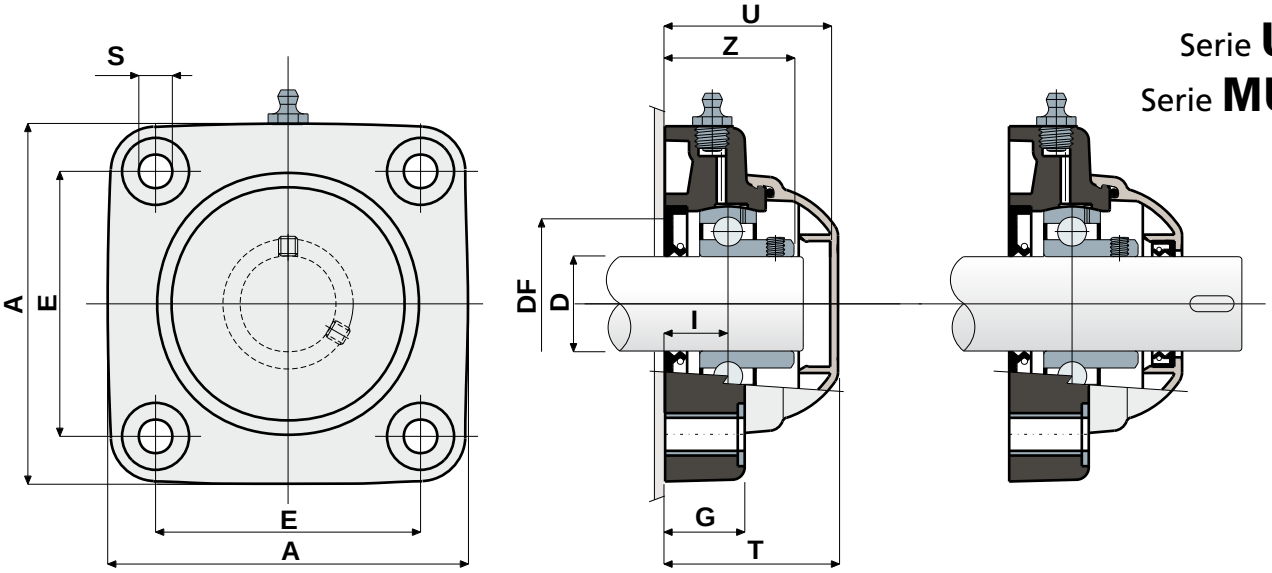

TIPO CHIUSO

TIPO APERTO

CUSCINETTO IN ACCIAIO AL CROMO

D	SERIE	CODICI Colore nero Tipo chiuso	CODICI Colore nero Tipo aperto	CODICI Colore bianco Tipo chiuso	CODICI Colore bianco Tipo aperto	DIMENSIONI (mm) E	A	S	G	I	Z	U	T	DF Max	DF Min	Carico cuscinetto (N) C	C0	Carico supporto (N)
20	UCF 204 C	80248	80249	84580	84581	63,5	90	10,5	19	15,5	33,5	44	46,5	45	40	12800	6600	16500
25	UCF 205 C	80057	80060	84582	84583	70	99	10,5	22	17	36	47	49	50	45	14000	7800	17000
30	UCF 206 C	80009	80005	84584	84585	83	113	10,5	26	20	41	54	56	60	50	19500	11300	17500
30	MUCF 206 C S	84038	84039	84586	84587	83	113	10,5	26	20	41	65	68	60	50	19500	11300	17500
35	UCF 207 C	80058	80061	84588	84589	92	122	10,5	26	20	45	57	59	70	55	25500	15300	18000
35	MUCF 207 C S	82549	82392	84590	84591	83	113	10,5	26	19,5	45	65	68	70	55	25500	15300	18000
40	UCF 208 C	80250	80251	84592	84593	102	133	10,5	26	19,5	48,5	65	68	78	65	32500	19800	18000
40	MUCF 208 C S	80697	80699	84594	84595	83	113	10,5	26	19,5	48,5	65	68	78	65	32500	19800	18000

CUSCINETTO IN ACCIAIO INOX AISI 440

D	SERIE	CODICI Colore nero Tipo chiuso	CODICI Colore nero Tipo aperto	CODICI Colore bianco Tipo chiuso	CODICI Colore bianco Tipo aperto	DIMENSIONI (mm) E	A	S	G	I	Z	U	T	DF Max	DF Min	Carico cuscinetto (N) C	C0	Carico supporto (N)
20	UCF 204 C	80400	80448	84596	84597	63,5	90	10,5	19	15,5	33,5	44	46,5	45	40	8300	6550	16500
25	UCF 205 C	80445	80449	84598	84599	70	99	10,5	22	17	36	47	49	50	45	9150	7800	17000
30	UCF 206 C	80378	80377	84600	84601	83	113	10,5	26	20	41	54	56	60	50	12500	11200	17500
30	MUCF 206 C S	84040	84041	84602	84603	83	113	10,5	26	20	41	65	68	60	50	12500	11200	17500
35	UCF 207 C	80446	80450	84604	84605	92	122	10,5	26	20	45	57	59	70	55	16600	15300	18000
35	MUCF 207 C S	83467	83466	84606	84607	83	113	10,5	26	19,5	45	65	68	70	55	16600	15300	18000
40	UCF 208 C	80447	80451	84608	84609	102	133	10,5	26	19,5	48,5	65	68	78	65	20000	19000	18000
40	MUCF 208 C S	81057	81058	84610	84611	83	113	10,5	26	19,5	48,5	65	68	78	65	20000	19000	18000

VERSIONI CON MISURE IN POLLICI

CUSCINETTO IN ACCIAIO AL CROMO

D (pollici)	D (mm)	SERIE	CODICI Colore nero Tipo chiuso	CODICI Colore nero Tipo aperto	CODICI Colore bianco Tipo chiuso	CODICI Colore bianco Tipo aperto	DIMENSIONI (mm) E	A	S	G	I	Z	U	T	DF Max	DF Min	Carico cuscinetto (N) C	C0	Carico supporto (N)
1"	25,4	UCF 205 C	84500	84490	84875	84876	70	99	10,5	22	17	36	47	49	50	45	9150	7800	17000
1"1/4	31,75	UCF 206 C	84501	84491	84877	84878	83	113	10,5	26	20	41	54	56	60	50	12500	11200	17500
1"1/4	31,75	MUCF 206 C S	84502	84492	85180	85181	83	113	10,5	26	20	41	65	68	60	50	12500	11200	17500

MATERIALI: Supporto in poliammide + FV colore nero o bianco; cuscinetto in acciaio al cromo o acciaio inox; ingrassatore in ottone nichelato; boccole di rinforzo e rosette in acciaio inox AISI 304; guarnizioni in gomma NBR; coperchio in polipropilene colore grigio Ral 7042.
CARATTERISTICHE: Protezione completa del cuscinetto dagli agenti esterni. Montaggio con alberi senza spallamento. Errore massimo di allineamento dell'albero 2.5°.
CONFEZIONE: 8 pezzi.
A RICHIESTA: Versioni con supporti in polipropilene + FV e antibatteriche; coperchi di protezione di diverso colore e con marchio personalizzato; confezioni fuori standard; guarnizioni in Viton, cuscinetti "Long life".

S Supporti con flangia Solid: flangia realizzata a superficie chiusa per garantire la massima sanificazione.

Supporti a flangia quadra

Serie **UCF/CX**
Serie **MUCF/CX**

Senza coperchio di protezione

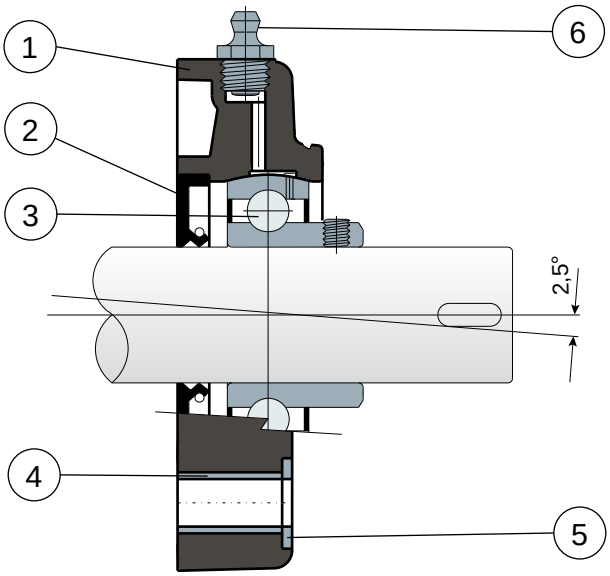

1) Corpo esterno supporto in poliammide rinforzata con fibre di vetro colore nero o bianco.
2) Guarnizione posteriore a tenuta stagna in gomma NBR per alberi rotanti.
3) Cuscinetto in acciaio al cromo o acciaio inox AISI 440.
4) Distanziale di rinforzo fissaggi in acciaio inox AISI 304.
5) Rosetta di appoggio UNI 6592 in acciaio inox AISI 304.
6) Ingrassatore per la rilubrificazione in ottone nichelato.

N.B.: Si differenzia dalla serie UCF/C solo per la mancanza del coperchio di protezione,che può essere ordinato a parte come accessorio.

Le dimensioni del supporto sono conformi alla norma ISO 3228
Errore massimo di allineamento dell'albero 2,5°
Per ulteriori informazioni contattare il nostro Ufficio Tecnico commerciale.

Supporti a flangia quadra

Dati tecnici

Serie **UCF/CX**
Serie **MUCF/CX**

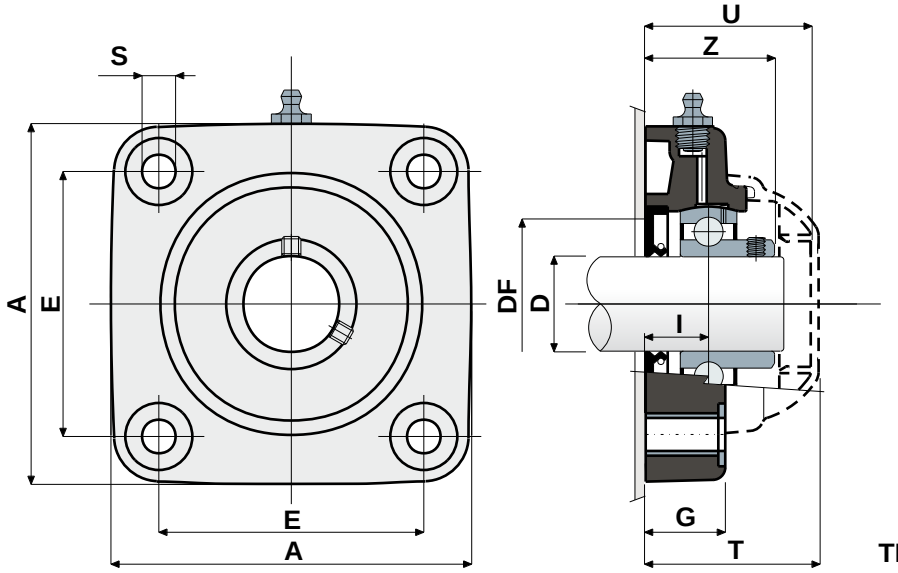

COPERCHI DI PROTEZIONE

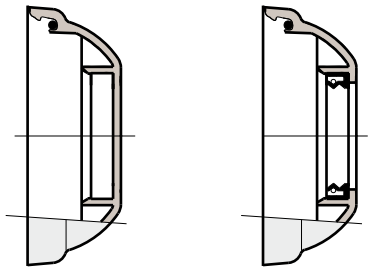

TIPO CHIUSO **TIPO APERTO**

CUSCINETTO IN ACCIAIO AL CROMO																		
		CODICI Supporto		DIMENSIONI (mm)										Carico cuscinetto (N)		Carico supporto	CODICI COPERCHIO	
D	SERIE	Colore nero	Colore bianco	E	A	S	G	I	Z	U	T	DF Max	DF Min	C	C0	(N)	Tipo chiuso	Tipo aperto
20	UCF 204 CX	80252	84612	63,5	90	10,5	19	15,5	33,5	44	46,5	45	40	12800	6600	16500	80254	80255
25	UCF 205 CX	80175	84613	70	99	10,5	22	17	36	47	49	50	45	14000	7800	17000	80075	80076
30	UCF 206 CX	80176	84614	83	113	10,5	26	20	41	54	56	60	50	19500	11300	17500	80011	80053
30	MUCF 206 CX S	80789	84615	83	113	10,5	26	20	41	65	68	60	50	19500	11300	17500	80256	80494
35	UCF 207 CX	80177	84616	92	122	10,5	26	20	45	57	59	70	55	25500	15300	18000	80077	80078
35	MUCF 207 CX S	83462	84617	83	113	10,5	26	19,5	45	65	68	70	55	25500	15300	18000	80256	80495
40	UCF 208 CX	80253	84618	102	133	10,5	26	19,5	48,5	65	68	78	65	32500	19800	18000	80256	80257
40	MUCF 208 CX S	80701	84619	83	113	10,5	26	19,5	48,5	65	68	78	65	32500	19800	18000	80256	80257

CUSCINETTO IN ACCIAIO INOX AISI 440																		
		CODICI Supporto		DIMENSIONI (mm)										Carico cuscinetto (N)		Carico supporto	CODICI COPERCHIO	
D	SERIE	Colore nero	Colore bianco	E	A	S	G	I	Z	U	T	DF Max	DF Min	C	C0	(N)	Tipo chiuso	Tipo aperto
20	UCF 204 CX	81047	84620	63,5	90	10,5	19	15,5	33,5	44	46,5	45	40	8300	6550	16500	80254	80255
25	UCF 205 CX	81049	84621	70	99	10,5	22	17	36	47	49	50	45	9150	7800	17000	80075	80076
30	UCF 206 CX	81050	84622	83	113	10,5	26	20	41	54	56	60	50	12500	11200	17500	80011	80053
30	MUCF 206 CX S	84042	84623	83	113	10,5	26	20	41	65	68	60	50	19500	11300	17500	80256	80494
35	UCF 207 CX	81051	84624	92	122	10,5	26	20	45	57	59	70	55	16600	15300	18000	80077	80078
35	MUCF 207 CX S	82404	84625	83	113	10,5	26	19,5	45	65	68	70	55	16600	15300	18000	80256	80495
40	UCF 208 CX	80561	84626	102	133	10,5	26	19,5	48,5	65	68	78	65	20000	19000	18000	80256	80257
40	MUCF 208 CX S	81043	84627	83	113	10,5	26	19,5	48,5	65	68	78	65	20000	19000	18000	80256	80257

VERSIONI CON MISURE IN POLLICI

CUSCINETTO IN ACCIAIO AL CROMO																			
D			CODICI Supporto		DIMENSIONI (mm)										Carico cuscinetto (N)		Carico supporto	CODICI COPERCHIO	
(pollici)	(mm)	SERIE	Colore nero	Colore bianco	E	A	S	G	I	Z	U	T	DF Max	DF Min	C	C0	(N)	Tipo chiuso	Tipo aperto
1"	25,4	UCF 205 CX	84493	84883	70	99	10,5	22	17	36	47	49	50	45	9150	7800	17000	80075	85202
1"1/4	31,75	UCF 206 CX	84494	84884	83	113	10,5	26	20	41	54	56	60	50	12500	11200	17500	80011	85203
1"1/4	31,75	MUCF 206 CX S	84495	85182	83	113	10,5	26	20	41	65	68	60	50	19500	11300	17500	80256	85204

MATERIALI: Supporto in poliammide + FV colore nero o bianco; cuscinetto in acciaio al cromo o acciaio inox; ingrassatore in ottone nichelato; boccole di rinforzo e rosette in acciaio inox AISI 304; guarnizioni in gomma NBR; coperchio in polipropilene colore grigio Ral 7042.
CARATTERISTICHE: Differisce dalla serie UCF/C per la mancanza del coperchio di protezione che può essere ordinato a parte come accessorio. Montaggio con alberi senza spallamento. Errore massimo di allineamento dell'albero 2,5°.
CONFEZIONE: 8 pezzi.
A RICHIESTA: Versioni con supporti in polipropilene + FV e antibatteriche; coperchi di protezione di diverso colore e con marchio personalizzato; confezioni fuori standard; guarnizioni in Viton, cuscinetti "Long life".

S Supporti con flangia Solid: flangia realizzata a superficie chiusa per garantire la massima sanificazione.

Supporti a flangia quadra

Serie **UCF**
Serie **MUCF**

Senza coperchio e guarnizione posteriore

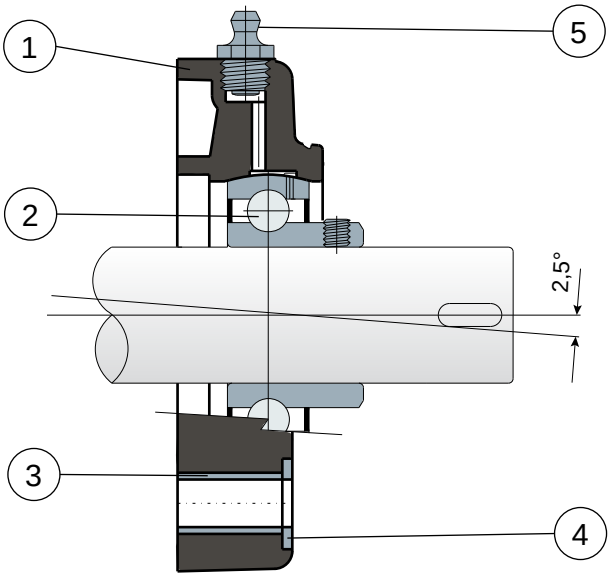

1) Corpo esterno supporto in poliammide rinforzata con fibre di vetro colore nero o bianco.
2) Cuscinetto in acciaio al cromo o acciaio inox AISI 440.
3) Distanziale di rinforzo fissaggi in acciaio inox AISI 304.
4) Rosetta di appoggio UNI 6592 in acciaio inox AISI 304.
5) Ingrassatore per la rilubrificazione in ottone nichelato.

N.B.: Si differenzia dalla serie UCF/C solo per la mancanza della guarnizione posteriore e del coperchio di protezione, che possono essere ordinati a parte come accessori.

Le dimensioni del supporto sono conformi alla norma ISO 3228
Errore massimo di allineamento dell'albero 2,5°
Per ulteriori informazioni contattare il nostro Ufficio Tecnico commerciale.

Supporti a flangia quadra

Dati tecnici

Serie **UCF**
Serie **MUCF**

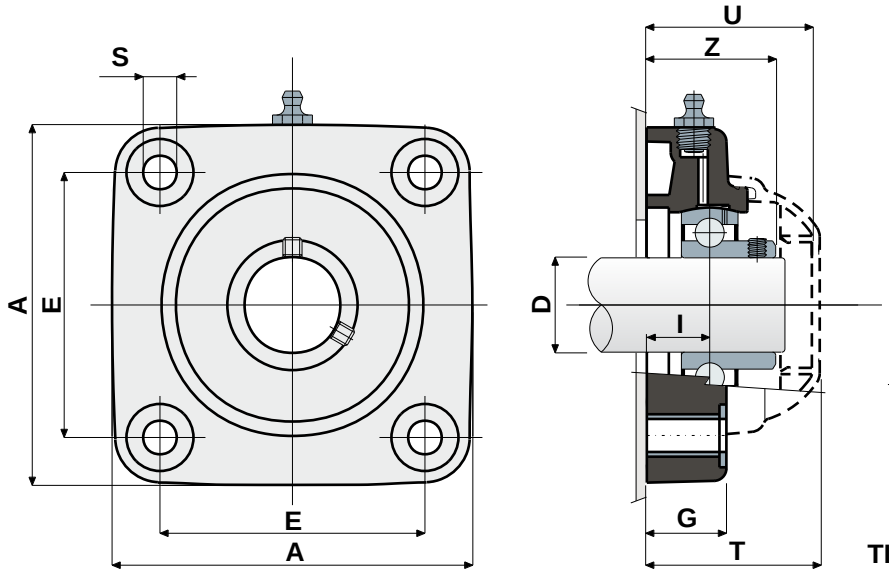

COPERCHI DI PROTEZIONE

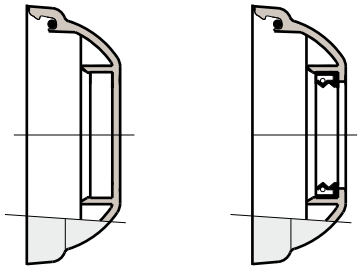

TIPO CHIUSO **TIPO APERTO**

CUSCINETTO IN ACCIAIO AL CROMO

D	SERIE	CODICI Supporto Colore nero	CODICI Supporto Colore bianco	DIMENSIONI (mm) E	A	S	G	I	Z	U	T	Carico cuscinetto (N) C	C0	Carico supporto (N)	CODICI COPERCHIO Tipo chiuso	Tipo aperto
20	UCF 204	80258	84628	63,5	90	10,5	19	15,5	33,5	44	46,5	12800	6600	16500	80254	80255
25	UCF 205	80054	84629	70	99	10,5	22	17	36	47	49	14000	7800	17000	80075	80076
30	UCF 206	80010	84630	83	113	10,5	26	20	41	54	56	19500	11300	17500	80011	80053
30	MUCF 206 S	84043	84631	83	113	10,5	26	20	41	65	68	19500	11300	17500	80256	80494
35	UCF 207	80055	84632	92	122	10,5	26	20	45	57	59	25500	15300	18000	80077	80078
35	MUCF 207 S	82652	84633	83	113	10,5	26	19,5	45	65	68	25500	15300	18000	80256	80495
40	UCF 208	80259	84634	102	133	10,5	26	19,5	48,5	65	68	32500	19800	18000	80256	80257
40	MUCF 208 S	80712	84635	83	113	10,5	26	19,5	48,5	65	68	32500	19800	18000	80256	80257

CUSCINETTO IN ACCIAIO INOX AISI 440

D	SERIE	CODICI Supporto Colore nero	CODICI Supporto Colore bianco	DIMENSIONI (mm) E	A	S	G	I	Z	U	T	Carico cuscinetto (N) C	C0	Carico supporto (N)	CODICI COPERCHIO Tipo chiuso	Tipo aperto
20	UCF 204	80514	84636	63,5	90	10,5	19	15,5	33,5	44	46,5	8300	6550	16500	80254	80255
25	UCF 205	80515	84637	70	99	10,5	22	17	36	47	49	9150	7800	17000	80075	80076
30	UCF 206	80976	84638	83	113	10,5	26	20	41	54	56	12500	11200	17500	80011	80053
30	MUCF 206 S	84044	84639	83	113	10,5	26	20	41	65	68	12500	11200	17500	80256	80494
35	UCF 207	81052	84640	92	122	10,5	26	20	45	57	59	16600	15300	18000	80077	80078
35	MUCF 207 S	83468	84641	83	113	10,5	26	19,5	45	65	68	16600	15300	18000	80256	80495
40	UCF 208	80695	84642	102	133	10,5	26	19,5	48,5	65	68	20000	19000	18000	80256	80257
40	MUCF 208 S	81045	84643	83	113	10,5	26	19,5	48,5	65	68	20000	19000	18000	80256	80257

VERSIONI CON MISURE IN POLLICI

CUSCINETTO IN ACCIAIO AL CROMO

D (pollici)	D (mm)	SERIE	CODICI Supporto Colore nero	CODICI Supporto Colore bianco	DIMENSIONI (mm) E	A	S	G	I	Z	U	T	Carico cuscinetto (N) C	C0	Carico supporto (N)	CODICI COPERCHIO Tipo chiuso	Tipo aperto
1"	25,4	UCF 205	84496	84887	70	99	10,5	22	17	36	47	49	14000	7800	17000	80075	85202
1"1/4	31,75	UCF 206	84497	84888	83	113	10,5	26	20	41	54	56	19500	11300	17500	80011	85203
1"1/4	31,75	MUCF 206 S	84498	85183	83	113	10,5	26	20	41	65	68	19500	11300	17500	80256	85204

MATERIALI: Supporto in poliammide + FV colore nero o bianco; cuscinetto in acciaio al cromo o acciaio inox; ingrassatore in ottone nichelato; boccole di rinforzo e rosette in acciaio inox AISI 304; guarnizioni in gomma NBR; coperchio in polipropilene colore grigio Ral 7042.
CARATTERISTICHE: Differisce dalla serie UCF/C per la mancanza della guarnizione posteriore e del coperchio di protezione, che possono essere ordinati a parte come accessori. Impiego su alberi con e senza spallamento. Errore massimo di allineamento dell'albero 2,5°.
CONFEZIONE: 8 pezzi.
A RICHIESTA: Versioni con supporti in polipropilene + FV e antibatteriche; coperchi di protezione di diverso colore e con marchio personalizzato; confezioni fuori standard; guarnizioni in Viton; cuscinetti "Long life".

S Supporti con flangia Solid: flangia realizzata a superficie chiusa per garantire la massima sanificazione.

Supporti a flangia quadra

Serie **UCF/CS**
Serie **MUCF/CS**

NEW

Nuova linea con corpo esterno in PA colore bianco.

Guarnizione posteriore per albero con spallamento

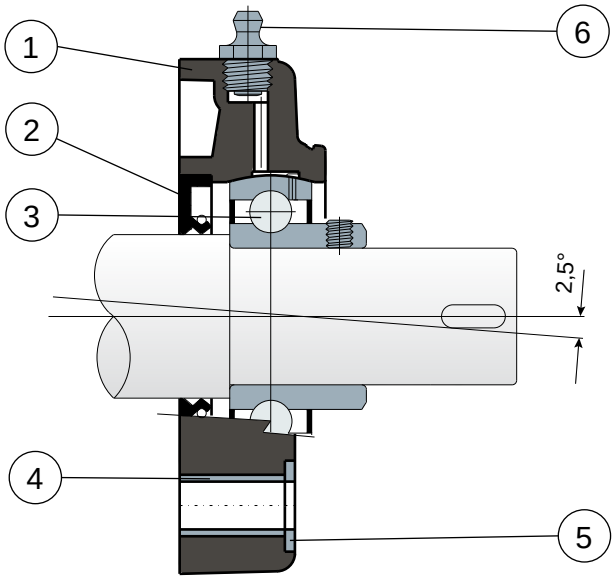

1) Corpo esterno supporto in poliammide rinforzata con fibre di vetro colore nero o bianco.
2) Guarnizione posteriore a tenuta stagna in gomma NBR per alberi rotanti.
3) Cuscinetto in acciaio al cromo o acciaio inox AISI 440.
4) Distanziale di rinforzo fissaggi in acciaio inox AISI 304.
5) Rosetta di appoggio UNI 6592 in acciaio inox AISI 304.
6) Ingrassatore per la rilubrificazione in ottone nichelato.

Le dimensioni del supporto sono conformi alla norma ISO 3228
Errore massimo di allineamento dell'albero 2,5°
Per ulteriori informazioni contattare il nostro Ufficio Tecnico commerciale.

Supporti a flangia quadra

Dati tecnici

Serie **UCF/CS**
Serie **MUCF/CS**

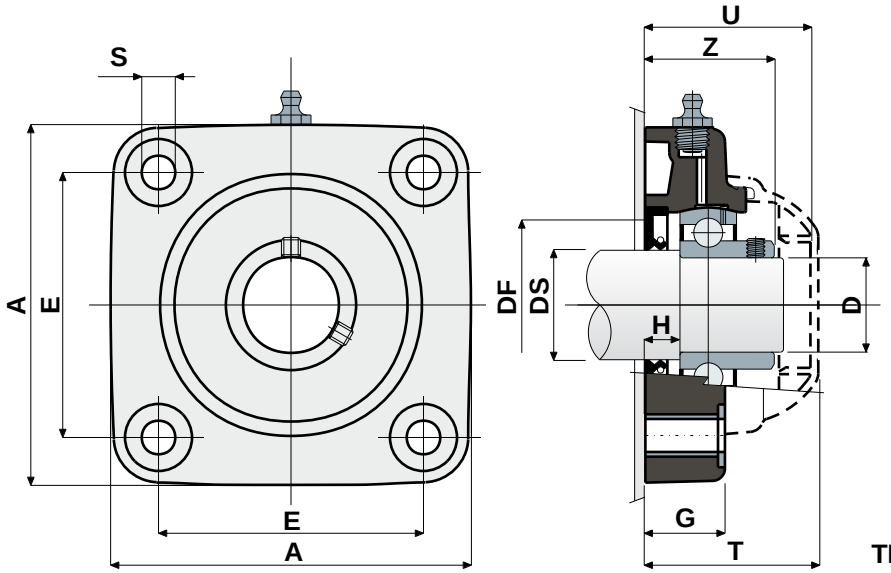

COPERCHI DI PROTEZIONE

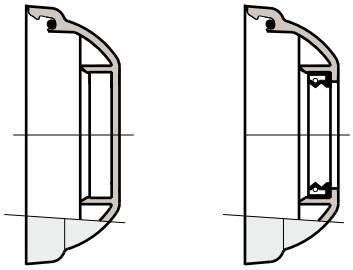

TIPO CHIUSO **TIPO APERTO**

CUSCINETTO IN ACCIAIO AL CROMO

DS	D	SERIE	CODICI Supporto Colore nero	CODICI Supporto Colore bianco	DIMENSIONI (mm) E	A	S	G	H	Z	U	T	DF Max	DF Min	Carico cuscinetto (N) C	C0	Carico supporto (N)	CODICI COPERCHIO Tipo chiuso	Tipo aperto
25	20	UCF 204 CS	**80260**	**85246**	63,5	90	10,5	19	8,5	33,5	44	46,5	45	40	12800	6600	16500	**80254**	**80255**
30	25	UCF 205 CS	**80178**	**85247**	70	99	10,5	22	10	36	47	49	50	45	14000	7800	17000	**80075**	**80076**
35	30	UCF 206 CS	**80179**	**85248**	83	113	10,5	26	11,5	41	54	56	60	50	19500	11300	17500	**80011**	**80053**
35	30	MUCF 206 CS S	**84045**	**85249**	83	113	10,5	26	11,5	41	65	68	60	50	19500	11300	17500	**80256**	**80494**
40	35	UCF 207 CS	**80180**	**85250**	92	122	10,5	26	10,5	45	57	59	70	55	25500	15300	18000	**80077**	**80078**
40	35	MUCF 207 CS S	**84046**	**85251**	83	122	10,5	26	10,5	45	65	68	70	55	25500	15300	18000	**80256**	**80257**
45	40	UCF 208 CS	**80261**	**85252**	102	133	10,5	26	9	48,5	65	68	78	65	32500	19800	18000	**80256**	**80257**
45	40	MUCF 208 CS S	**80713**	**85253**	83	113	10,5	26	9	48,5	65	68	78	65	32500	19800	18000	**80256**	**80257**

CUSCINETTO IN ACCIAIO INOX AISI 440

DS	D	SERIE	CODICI Supporto Colore nero	CODICI Supporto Colore bianco	DIMENSIONI (mm) E	A	S	G	H	Z	U	T	DF Max	DF Min	Carico cuscinetto (N) C	C0	Carico supporto (N)	CODICI COPERCHIO Tipo chiuso	Tipo aperto
25	20	UCF 204 CS	**83520**	**85254**	63,5	90	10,5	19	8,5	33,5	44	46,5	45	40	12800	6600	16500	**80254**	**80255**
30	25	UCF 205 CS	**84146**	**85255**	70	99	10,5	22	10	36	47	49	50	45	14000	7800	17000	**80075**	**80076**
35	30	UCF 206 CS	**83829**	**85256**	83	113	10,5	26	11,5	41	54	56	60	50	19500	11300	17500	**80011**	**80053**
35	30	MUCF 206 CS S	**85259**	**85261**	83	113	10,5	26	11,5	41	65	68	60	50	19500	11300	17500	**80256**	**80494**
40	35	UCF 207 CS	**84147**	**85257**	92	122	10,5	26	10,5	45	57	59	70	55	25500	15300	18000	**80077**	**80078**
40	35	MUCF 207 CS S	**85260**	**85262**	83	122	10,5	26	10,5	45	65	68	70	55	25500	15300	18000	**80256**	**80257**
45	40	UCF 208 CS	**80322**	**85258**	102	133	10,5	26	9	48,5	65	68	78	65	32500	19800	18000	**80256**	**80257**
45	40	MUCF 208 CS S	**83828**	**85263**	83	113	10,5	26	9	48,5	65	68	78	65	32500	19800	18000	**80256**	**80257**

MATERIALI: Supporto in poliammide + FV colore nero o bianco; cuscinetto in acciaio al cromo; ingrassatore in ottone nichelato; boccole di rinforzo e rosette in acciaio inox AISI 304; guarnizioni in gomma NBR; coperchio in polipropilene colore grigio Ral.7042.
CARATTERISTICHE: Guarnizione posteriore adatta per alberi con spallamento; coperchio di protezione da ordinare a parte come accessorio. L'utilizzo degli alberi con spallamento consente una maggiore capacità di carico assiale. Errore massimo di allineamento dell'albero 2,5°.
CONFEZIONE: 8 pezzi.
A RICHIESTA: Versioni con supporto in polipropilene + FV e antibatteriche; coperchi di protezione di diverso colore e con marchio personalizzato; confezioni fuori standard; guarnizioni in Viton; cuscinetti "Long life".

S Supporti con flangia Solid: flangia realizzata a superficie chiusa per garantire la massima sanificazione.

Supporti a flangia quadra

Serie **UCF/CA**

Copertura esterna in acciaio inox AISI 304

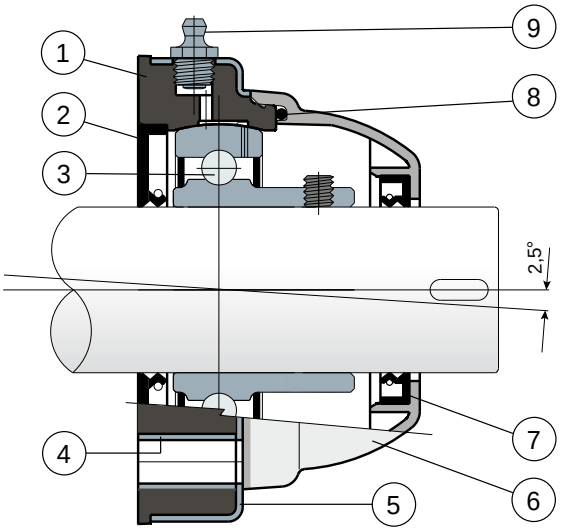

1) Corpo interno supporto in polipropilene rinforzato con fibre di vetro colore nero.
2) Guarnizione posteriore a tenuta stagna in gomma NBR per alberi rotanti.
3) Cuscinetto in acciaio al cromo o acciaio inox AISI 440.
4) Distanziale di rinforzo fissaggi in acciaio inox AISI 304.
5) Copertura esterna supporto in acciaio inox AISI 304.
6) Coperchio di protezione in polipropilene (Colore grigio Ral 7042).
7) Guarnizione anteriore a tenuta stagna in gomma NBR per alberi rotanti.
8) Guarnizione OR in gomma NBR
9) Ingrassatore per la rilubrificazione in ottone nichelato.

Errore massimo di allineamento dell'albero 2,5°
Per ulteriori informazioni contattare il nostro Ufficio Tecnico commerciale.

Supporti a flangia quadra

Dati tecnici

Serie **UCF/CA**

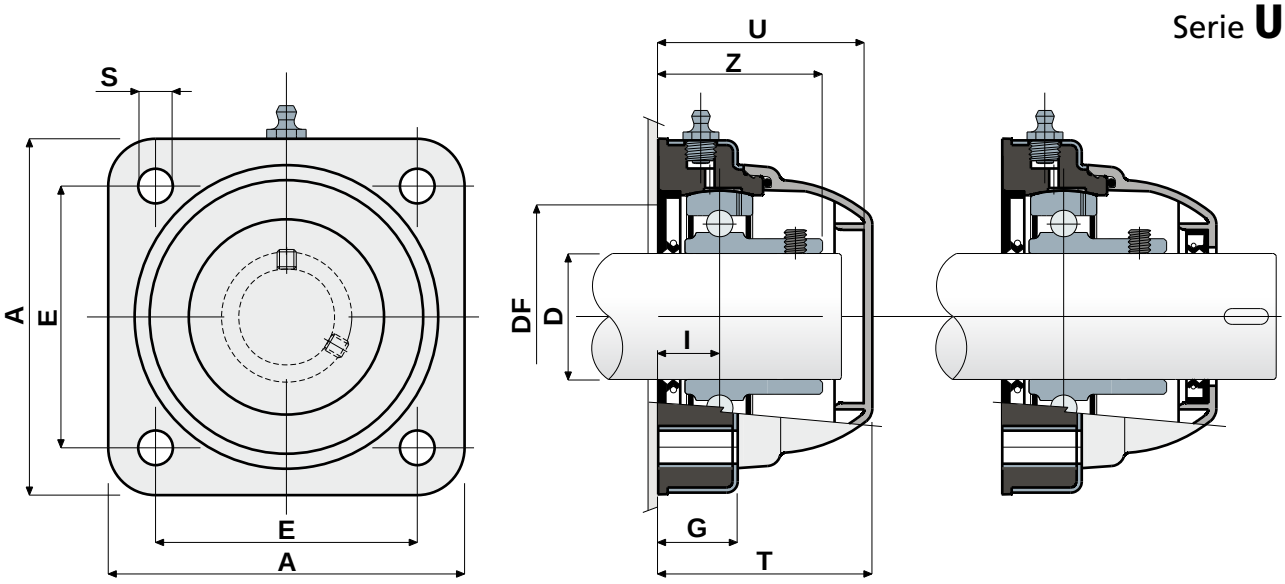

TIPO CHIUSO

TIPO APERTO

CUSCINETTO IN ACCIAIO AL CROMO																
D (mm)	SERIE	CODICI		DIMENSIONI (mm)										Carico cuscinetto (N)		Carico supporto
		Tipo chiuso	Tipo aperto	E	A	S	G	I	Z	U	T	DF Max	DF Min	C	C0	(N)
30	UCF 206 CA S	80409	80410	83	113	11	27	20	41	65	68	60	50	19500	11300	17500
35	UCF 207 CA S	80485	80486	83	113	11	27	19,5	45	65	68	70	55	25500	15300	18000
40	UCF 208 CA S	80411	80412	83	113	11	27	19,5	48,5	65	68	78	65	32500	19800	18000

CUSCINETTO IN ACCIAIO INOX AISI 440																
D (mm)	SERIE	CODICI		DIMENSIONI (mm)										Carico cuscinetto (N)		Carico supporto
		Tipo chiuso	Tipo aperto	E	A	S	G	I	Z	U	T	DF Max	DF Min	C	C0	(N)
30	UCF 206 CA S	80453	80464	83	113	11	27	20	41	65	68	60	50	12500	11200	17500
35	UCF 207 CA S	81059	81060	83	113	11	27	19,5	45	65	68	70	55	16600	15300	18000
40	UCF 208 CA S	80454	81061	83	113	11	27	19,5	48,5	65	68	78	65	20000	19000	18000

VERSIONI CON MISURE IN POLLICI

CUSCINETTO IN ACCIAIO AL CROMO																		
D		SERIE	CODICI		DIMENSIONI (mm)										Carico cuscinetto (N)		Carico supporto
(pollici)	(mm)		Tipo chiuso	Tipo aperto	E	A	S	G	I	Z	U	T	DF Max	DF Min	C	C0	(N)
1"1/4	31,75	UCF 206 CA S	84499	84503	83	113	11	27	20	41	65	68	60	50	12500	11200	17500

MATERIALI: Supporto in PP + FV; copertura supporto in acciaio inox AISI 304; cuscinetto in acciaio al cromo o acciaio inox; ingrassatore in ottone nichelato; boccole di rinforzo in acciaio inox AISI 304; guarnizioni in gomma NBR; coperchio in polipropilene colore grigio Ral 7042.
CARATTERISTICHE: Protezione completa del cuscinetto dagli agenti esterni. Corpo supporto in polipropilene ricoperto da uno strato di acciaio inox AISI 304,per ottenere la massima resistenza chimica ai detergenti antibatterici usati in campo alimentare. Il particolare inoltre è stampato senza cavità interne di alleggerimento in modo da ottenere la massima sanificabilità. Montaggio con alberi senza spallamento. Errore massimo di allineamento dell'albero 2.5°.
CONFEZIONE: 8 pezzi.
A RICHIESTA: Coperchi di protezione di diverso colore e con marchio personalizzato; corpo interno supporto in polipropilene rinforzato colore bianco; confezioni fuori standard; guarnizioni in Viton; cuscinetti "Long life".

S Supporti con flangia Solid: flangia realizzata a superficie chiusa per garantire la massima sanificazione.

Supporti a flangia quadra

Serie **UCF/CXA**

Copertura in acciaio inox AISI 304; senza coperchio di protezione

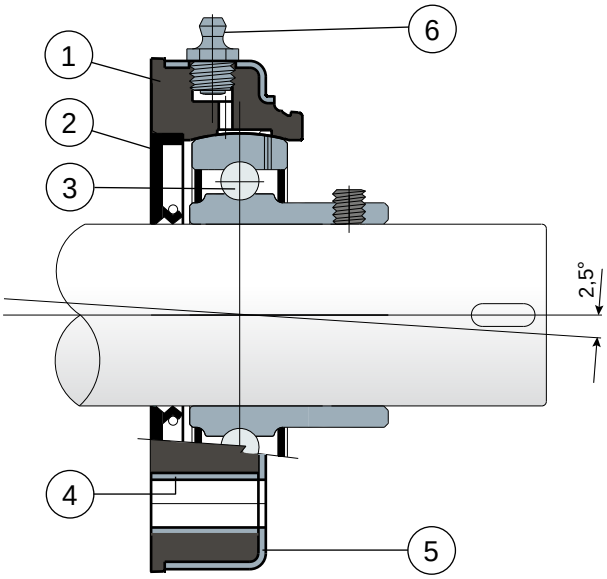

1) Corpo interno supporto in polipropilene rinforzato con fibre di vetro colore nero.
2) Guarnizione posteriore a tenuta stagna in gomma NBR per alberi rotanti.
3) Cuscinetto in acciaio al cromo o acciaio inox AISI 440.
4) Distanziale di rinforzo fissaggi in acciaio inox AISI 304.
5) Copertura esterna supporto in acciaio inox AISI 304.
6) Ingrassatore per la rilubrificazione in ottone nichelato.

N.B.: Si differenzia dalla serie UCF/CA solo per la mancanza del coperchio di protezione, che può essere ordinato a parte come accessorio.

Errore massimo di allineamento dell'albero 2,5°
Per ulteriori informazioni contattare il nostro Ufficio Tecnico commerciale.

Supporti a flangia quadra

Dati tecnici

Serie **UCF/CXA**

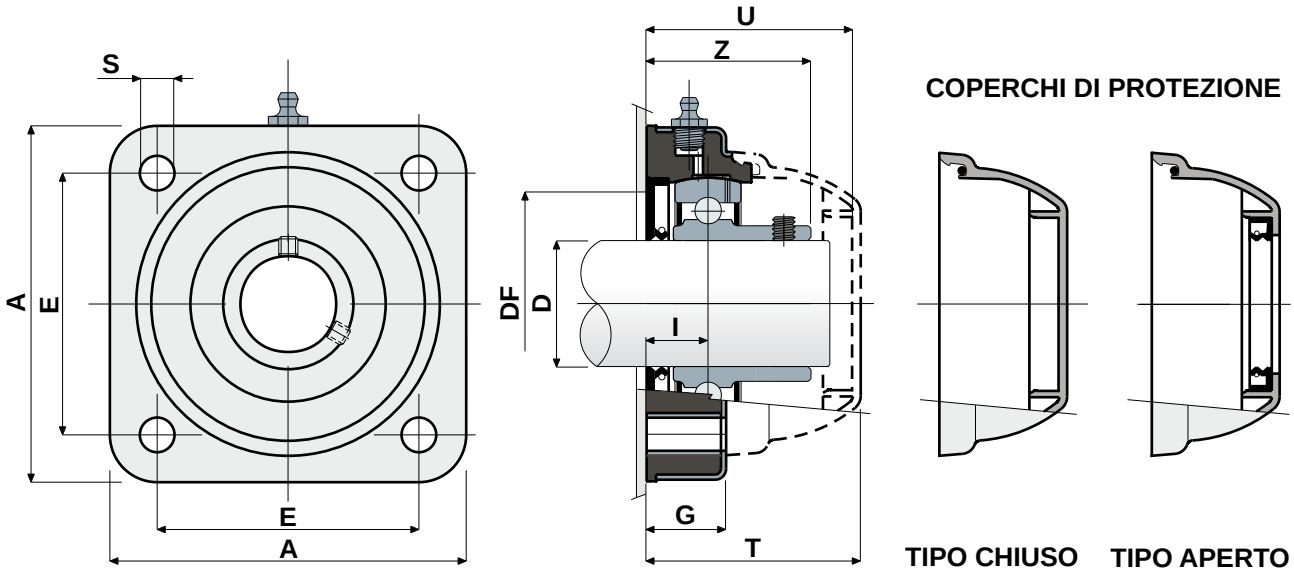

CUSCINETTO IN ACCIAIO AL CROMO																		
D (mm)	SERIE	CODICI Supporto	DIMENSIONI (mm)										Carico cuscinetto (N)		Carico supporto	CODICI COPERCHIO	
			E	A	S	G	I	Z	U	T	DF Max	DF Min	C	C0	(N)	Tipo chiuso	Tipo aperto
30	UCF 206 CXA S	**80413**	83	113	11	27	20	41	65	68	60	50	19500	11300	17500		**80494**
35	UCF 207 CXA S	**80479**	83	113	11	27	19,5	45	65	68	70	55	25500	15300	18000	**80256**	**80495**
40	UCF 208 CXA S	**80414**	83	113	11	27	19,5	48,5	65	68	78	65	32500	19800	18000		**80257**

CUSCINETTO IN ACCIAIO INOX AISI 440																		
D (mm)	SERIE	CODICI Supporto	DIMENSIONI (mm)										Carico cuscinetto (N)		Carico supporto	CODICI COPERCHIO	
			E	A	S	G	I	Z	U	T	DF Max	DF Min	C	C0	(N)	Tipo chiuso	Tipo aperto
30	UCF 206 CXA S	**80499**	83	113	11	27	20	41	65	68	60	50	12500	11200	17500		**80494**
35	UCF 207 CXA S	**80500**	83	113	11	27	19,5	45	65	68	70	55	16600	15300	18000	**80256**	**80495**
40	UCF 208 CXA S	**80501**	83	113	11	27	19,5	48,5	65	68	78	65	20000	19000	18000		**80257**

VERSIONI CON MISURE IN POLLICI

CUSCINETTO IN ACCIAIO AL CROMO																			
D		SERIE	CODICI Supporto	DIMENSIONI (mm)										Carico cuscinetto (N)		Carico supporto	CODICI COPERCHIO	
(pollici)	(mm)			E	A	S	G	I	Z	U	T	DF Max	DF Min	C	C0	(N)	Tipo chiuso	Tipo aperto
1"1/4	31,75	UCF 206 CXA S	**84505**	83	113	11	27	20	41	65	68	60	50	12500	11200	17500	**80256**	**85204**

MATERIALI: Supporto in PP + FV; copertura supporto in acciaio inox AISI 304; cuscinetto in acciaio al cromo o acciaio inox; ingrassatore in ottone nichelato; boccole di rinforzo in acciaio inox AISI 304; guarnizioni in gomma NBR; coperchio in polipropilene colore grigio Ral 7042.
CARATTERISTICHE: Differisce dalla serie UCF/CA per la mancanza del coperchio di protezione, che può essere ordinato a parte come accessorio. Corpo supporto in polipropilene con copertura di acciaio inox AISI 304, per ottenere la massima resistenza chimica ai detergenti antibatterici usati in campo alimentare. Il particolare inoltre è stampato senza cavità interne di alleggerimento in modo da ottenere la massima sanificabilità. Montaggio con alberi senza spallamento. Errore massimo di allineamento dell'albero 2.5°.
CONFEZIONE: 8 pezzi.
A RICHIESTA: Coperchi di protezione di diverso colore e con marchio personalizzato; corpo interno supporto in polipropilene rinforzato colore bianco; confezioni fuori standard; guarnizioni in Viton; cuscinetti "Long life".

S Supporti con flangia Solid: flangia realizzata a superficie chiusa per garantire la massima sanificazione.

Supporti a flangia ovale

Serie **UCFL/C**

Protezione completa del cuscinetto

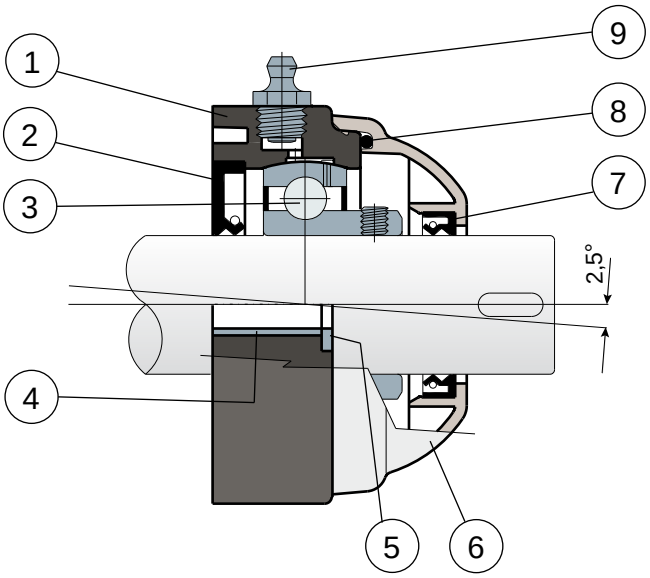

1) Corpo esterno supporto in poliammide rinforzata con fibre di vetro colore nero o bianco.
2) Guarnizione posteriore a tenuta stagna in gomma NBR per alberi rotanti.
3) Cuscinetto in acciaio al cromo o acciaio inox AISI 440.
4) Distanziale di rinforzo fissaggi in acciaio inox AISI 304.
5) Rosetta di appoggio UNI 6592 in acciaio inox AISI 304.
6) Coperchio di protezione in polipropilene (Colore grigio Ral 7042).
7) Guarnizione anteriore a tenuta stagna in gomma NBR per alberi rotanti.
8) Guarnizione OR in gomma NBR
9) Ingrassatore per la rilubrificazione in ottone nichelato.

Le dimensioni del supporto sono conformi alla norma ISO 3228
Errore massimo di allineamento dell'albero 2,5°
Per ulteriori informazioni contattare il nostro Ufficio Tecnico commerciale.

Supporti a flangia ovale

Dati tecnici

Serie **UCFL/C**

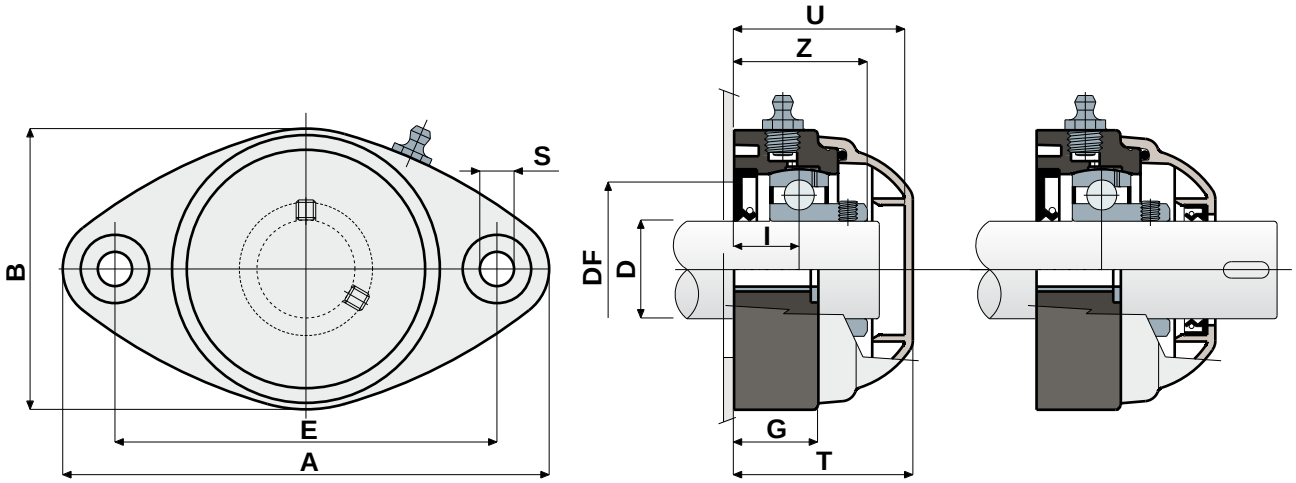

TIPO CHIUSO

TIPO APERTO

CUSCINETTO IN ACCIAIO AL CROMO																				
D	SERIE	CODICI				DIMENSIONI (mm)											Carico cuscinetto (N)		Carico supporto	
		Colore nero		Colore bianco																
		Tipo chiuso	Tipo aperto	Tipo chiuso	Tipo aperto	E	A	B	S	G	I	Z	U	T	DF Max	DF Min	C	C0	(N)	
20	UCFL 204 C	80262	80263	84644	84645	90	118	64	10,5	19	15,5	33,5	44	46,5	45	40	12800	6600	8500	
25	UCFL 205 C	80067	80071	84646	84647	99	131	72	10,5	22	17	36	47	49	50	45	14000	7800	10000	
30	UCFL 206 C	80068	80072	84648	84649	117	149	86	10,5	26	20	41	54	56	60	50	19500	11300	13000	
35	UCFL 207 C	80069	80073	84650	84651	130	163	94	10,5	26	20	45	57	59	70	55	25500	15300	14000	
40	UCFL 208 C	85217	85218	85221	85222	144	172	100	10,5	27	19,5	48,5	65,5	71	78	65	30700	19000	15000	NEW

CUSCINETTO IN ACCIAIO INOX AISI 440																				
D	SERIE	CODICI				DIMENSIONI (mm)											Carico cuscinetto (N)		Carico supporto	
		Colore nero		Colore bianco																
		Tipo chiuso	Tipo aperto	Tipo chiuso	Tipo aperto	E	A	B	S	G	I	Z	U	T	DF Max	DF Min	C	C0	(N)	
20	UCFL 204 C	81062	81063	84652	84653	90	118	64	10,5	19	15,5	33,5	44	46,5	45	40	8300	6550	8500	
25	UCFL 205 C	81064	81065	84654	84655	99	131	72	10,5	22	17	36	47	49	50	45	9150	7800	10000	
30	UCFL 206 C	81066	81067	84656	84657	117	149	86	10,5	26	20	41	54	56	60	50	12500	11200	13000	
35	UCFL 207 C	81068	81069	84658	84659	130	163	94	10,5	26	20	45	57	59	70	55	16600	15300	14000	
40	UCFL 208 C	85219	85220	85223	85224	144	172	100	10,5	27	19,5	48,5	65,5	71	78	65	20000	19000	15000	NEW

VERSIONI CON MISURE IN POLLICI

CUSCINETTO IN ACCIAIO AL CROMO																				
D		SERIE	CODICI				DIMENSIONI (mm)											Carico cuscinetto (N)		Carico supporto
			Colore nero		Colore bianco															
(pollici)	(mm)		Tipo chiuso	Tipo aperto	Tipo chiuso	Tipo aperto	E	A	B	S	G	I	Z	U	T	DF Max	DF Min	C	C0	(N)
1"	25,4	UCFL 205 C	84506	84507	84891	84892	99	131	72	10,5	22	17	36	47	49	50	45	14000	7800	10000
1"1/4	31,75	UCFL 206 C	84508	84509	84893	84894	117	149	86	10,5	26	20	41	54	56	60	50	19500	11300	13000

MATERIALI: Supporto in poliammide + FV colore nero o bianco; cuscinetto in acciaio al cromo o acciaio inox; ingrassatore in ottone nichelato; boccole di rinforzo e rosette in acciaio inox AISI 304; guarnizioni in gomma NBR; coperchio in polipropilene colore grigio Ral 7042.
CARATTERISTICHE: Protezione completa del cuscinetto dagli agenti esterni. Montaggio con alberi senza spallamento. Errore massimo di allineamento dell'albero 2.5°.
CONFEZIONE: 8 pezzi.
A RICHIESTA: Versioni con supporti in polipropilene + FV e antibatteriche; coperchi di protezione di diverso colore e con marchio personalizzato; confezioni fuori standard; guarnizioni in Viton, cuscinetti "Long life".

Supporti a flangia ovale

Serie **UCFL/CX**

Senza coperchio di protezione

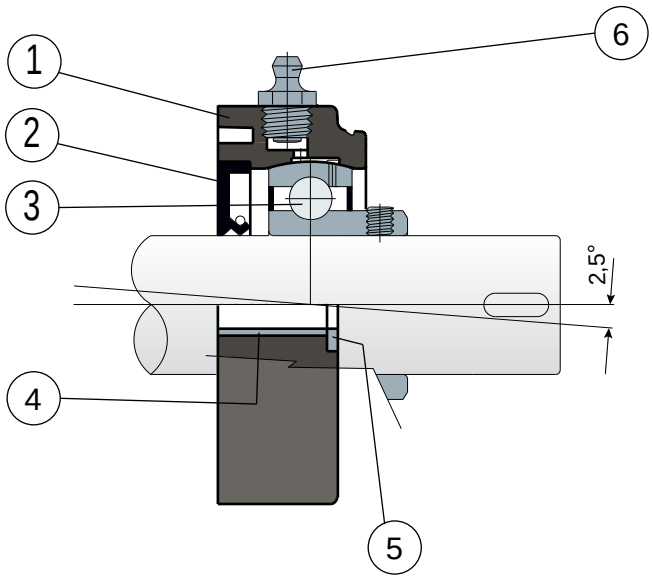

1) Corpo esterno supporto in poliammide rinforzata con fibre di vetro colore nero o bianco.
2) Guarnizione posteriore a tenuta stagna in gomma NBR per alberi rotanti.
3) Cuscinetto in acciaio al cromo o acciaio inox AISI 440.
4) Distanziale di rinforzo fissaggi in acciaio inox AISI 304.
5) Rosetta di appoggio UNI 6592 in acciaio inox AISI 304.
6) Ingrassatore per la rilubrificazione in ottone nichelato.

N.B.: Si differenzia dalla serie UCFL/C solo per la mancanza del coperchio di protezione, che può essere ordinato a parte come accessorio.

Le dimensioni del supporto sono conformi alla norma ISO 3228
Errore massimo di allineamento dell'albero 2,5°
Per ulteriori informazioni contattare il nostro Ufficio Tecnico commerciale.

Supporti a flangia ovale

Dati tecnici

Serie **UCFL/CX**

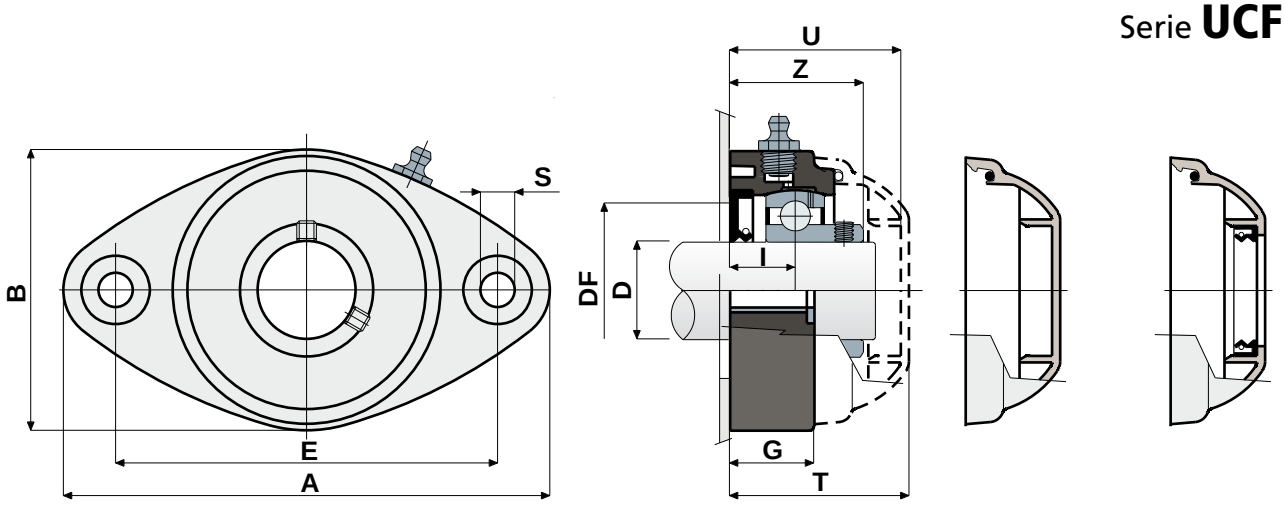

TIPO CHIUSO TIPO APERTO

CUSCINETTO IN ACCIAIO AL CROMO																				
D	SERIE	CODICI Supporto		DIMENSIONI (mm)											Carico cuscinetto (N)		Carico supporto	CODICI COPERCHIO		
		Colore nero	Colore bianco	E	A	B	S	G	I	Z	U	T	DF Max	DF Min	C	C0	(N)	Tipo chiuso	Tipo aperto	
20	UCFL 204 CX	**80264**	**84660**	90	118	64	10,5	19	15,5	33,5	44	46,5	45	40	12800	6600	8500	**80254**	**80255**	
25	UCFL 205 CX	**80181**	**84661**	99	131	72	10,5	22	17	36	47	49	50	45	14000	7800	10000	**80075**	**80076**	
30	UCFL 206 CX	**80182**	**84662**	117	149	86	10,5	26	20	41	54	56	60	50	19500	11300	13000	**80011**	**80053**	
35	UCFL 207 CX	**80183**	**84663**	130	163	94	10,5	26	20	45	57	59	70	55	25500	15300	14000	**80077**	**80078**	
40	UCFL 208 CX	**85225**	**85227**	144	172	100	10,5	27	19,5	48,5	65,5	71	78	65	30700	19000	15000	**80256**	**80257**	NEW

CUSCINETTO IN ACCIAIO INOX AISI 440																				
D	SERIE	CODICI Supporto		DIMENSIONI (mm)											Carico cuscinetto (N)		Carico supporto	CODICI COPERCHIO		
		Colore nero	Colore bianco	E	A	B	S	G	I	Z	U	T	DF Max	DF Min	C	C0	(N)	Tipo chiuso	Tipo aperto	
20	UCFL 204 CX	**81053**	**84664**	90	118	64	10,5	19	15,5	33,5	44	46,5	45	40	8300	6550	8500	**80254**	**80255**	
25	UCFL 205 CX	**81054**	**84665**	99	131	72	10,5	22	17	36	47	49	50	45	9150	7800	10000	**80075**	**80076**	
30	UCFL 206 CX	**81055**	**84666**	117	149	86	10,5	26	20	41	54	56	60	50	12500	11200	13000	**80011**	**80053**	
35	UCFL 207 CX	**81056**	**84667**	130	163	94	10,5	26	20	45	57	59	70	55	16600	15300	14000	**80077**	**80078**	
40	UCFL 208 CX	**85226**	**85228**	144	172	100	10,5	27	19,5	48,5	65,5	71	78	65	20000	19000	15000	**80256**	**80257**	NEW

VERSIONI CON MISURE IN POLLICI

CUSCINETTO IN ACCIAIO AL CROMO																					
D		SERIE	CODICI Supporto		DIMENSIONI (mm)											Carico cuscinetto (N)		Carico supporto	CODICI COPERCHIO	
(pollici)	(mm)		Colore nero	Colore bianco	E	A	B	S	G	I	Z	U	T	DF Max	DF Min	C	C0	(N)	Tipo chiuso	Tipo aperto
1"	25,4	UCFL 205 CX	**84510**	**84899**	99	131	72	10,5	22	17	36	47	49	50	45	14000	7800	10000	**80075**	**85202**
1"1/4	31,75	UCFL 206 CX	**84511**	**84900**	117	149	86	10,5	26	20	41	54	56	60	50	19500	11300	13000	**80011**	**85203**

MATERIALI: Supporto in poliammide + FV colore nero o bianco; cuscinetto in acciaio al cromo o acciaio inox; ingrassatore in ottone nichelato; boccole di rinforzo e rosette in acciaio inox AISI 304; guarnizioni in gomma NBR; coperchio in polipropilene colore grigio Ral 7042.
CARATTERISTICHE: Differisce dalla serie UCFL/C per la mancanza del coperchio di protezione che può essere ordinato a parte come accessorio. Montaggio con alberi senza spallamento. Errore massimo di allineamento dell'albero 2,5°.
CONFEZIONE: 8 pezzi.
A RICHIESTA: Versioni con supporti in polipropilene + FV e antibatteriche; coperchi di protezione di diverso colore e con marchio personalizzato; confezioni fuori standard; guarnizioni in Viton, cuscinetti "Long life".

Supporti a flangia ovale

Serie **UCFL**

Senza coperchio e guarnizione posteriore

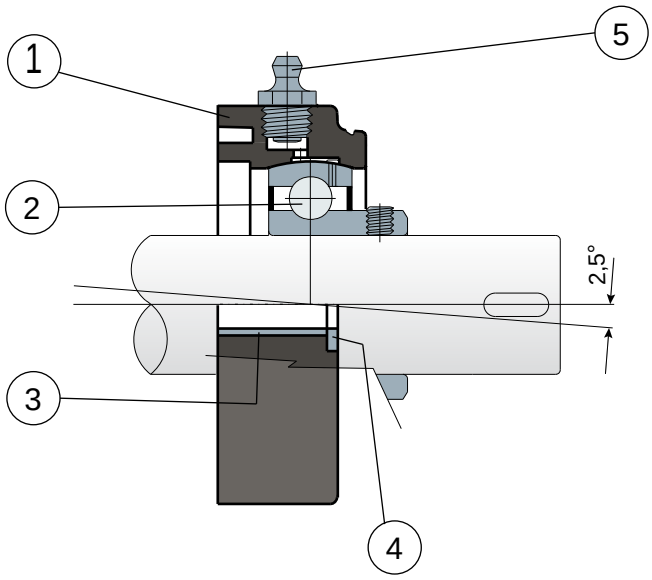

1) Corpo esterno supporto in poliammide rinforzata con fibre di vetro colore nero o bianco.
2) Cuscinetto in acciaio al cromo o acciaio inox AISI 440.
3) Distanziale di rinforzo fissaggi in acciaio inox AISI 304.
4) Rosetta di appoggio UNI 6592 in acciaio inox AISI 304.
5) Ingrassatore per la rilubrificazione in ottone nichelato.

N.B.: Si differenzia dalla serie UCFL/C solo per la mancanza della guarnizione posteriore e del coperchio di protezione, che possono essere ordinati a parte come accessori.

Le dimensioni del supporto sono conformi alla norma ISO 3228
Errore massimo di allineamento dell'albero 2,5°
Per ulteriori informazioni contattare il nostro Ufficio Tecnico commerciale.

Supporti a flangia ovale

Dati tecnici

Serie **UCFL**

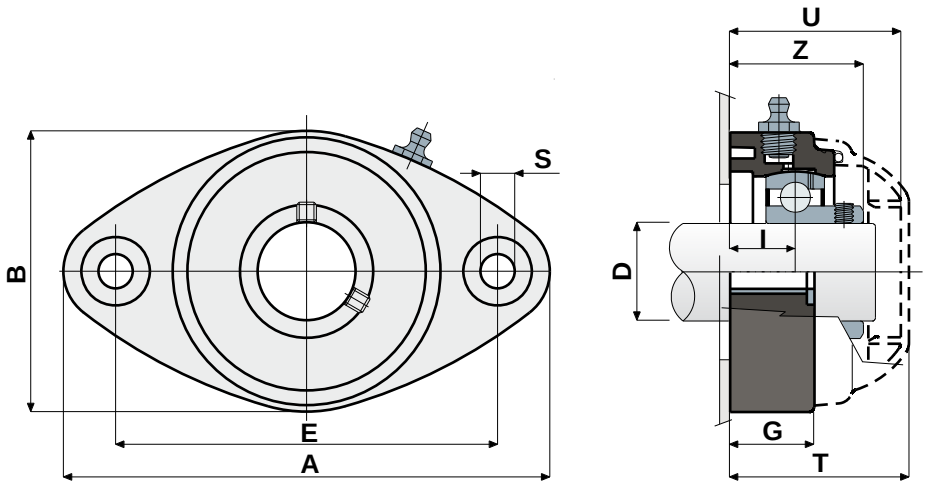

COPERCHI DI PROTEZIONE

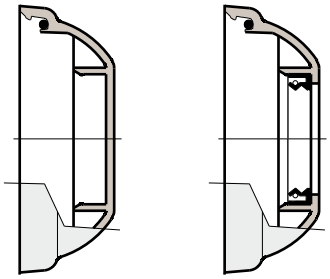

TIPO CHIUSO TIPO APERTO

CUSCINETTO IN ACCIAIO AL CROMO																	
D	SERIE	CODICI Supporto		DIMENSIONI (mm)									Carico cuscinetto (N)		Carico supporto	CODICI COPERCHIO	
		Colore nero	Colore bianco	E	A	B	S	G	I	Z	U	T	C	C0	(N)	Tipo chiuso	Tipo aperto
20	UCFL 204	**80265**	**84668**	90	118	64	10,5	19	15,5	33,5	44	46,5	12800	6600	8500	**80254**	**80255**
25	UCFL 205	**80063**	**84669**	99	131	72	10,5	22	17	36	47	49	14000	7800	10000	**80075**	**80076**
30	UCFL 206	**80064**	**84670**	117	149	86	10,5	26	20	41	54	56	19500	11300	13000	**80011**	**80053**
35	UCFL 207	**80065**	**84671**	130	163	94	10,5	26	20	45	57	59	25500	15300	14000	**80077**	**80078**
40	UCFL 208	**85229**	**85231**	144	172	100	10,5	27	19,5	48,5	65,5	71	30700	19000	15000	**80256**	**80257** NEW

CUSCINETTO IN ACCIAIO INOX AISI 440																	
D	SERIE	CODICI Supporto		DIMENSIONI (mm)									Carico cuscinetto (N)		Carico supporto	CODICI COPERCHIO	
		Colore nero	Colore bianco	E	A	B	S	G	I	Z	U	T	C	C0	(N)	Tipo chiuso	Tipo aperto
20	UCFL 204	**80519**	**84672**	90	118	64	10,5	19	15,5	33,5	44	46,5	8500	6550	8500	**80254**	**80255**
25	UCFL 205	**80520**	**84673**	99	131	72	10,5	22	17	36	47	49	9150	7800	10000	**80075**	**80076**
30	UCFL 206	**80521**	**84674**	117	149	86	10,5	26	20	41	54	56	12500	11200	13000	**80011**	**80053**
35	UCFL 207	**80522**	**84675**	130	163	94	10,5	26	20	45	57	59	16600	15300	14000	**80077**	**80078**
40	UCFL 208	**85230**	**85232**	144	172	100	10,5	27	19,5	48,5	65,5	71	20000	19000	15000	**80256**	**80257** NEW

VERSIONI CON MISURE IN POLLICI

CUSCINETTO IN ACCIAIO AL CROMO																			
D		SERIE	CODICI Supporto		DIMENSIONI (mm)									Carico cuscinetto (N)		Carico supporto	CODICI COPERCHIO	
(pollici)	(mm)		Colore nero	Colore bianco	E	A	B	S	G	I	Z	U	T	C	C0	(N)	Tipo chiuso	Tipo aperto
1"	25,4	UCFL 205	**84513**	**84903**	99	131	72	10,5	22	17	36	47	49	14000	7800	10000	**80075**	**85202**
1"1/4	31,75	UCFL 206	**84514**	**84904**	117	149	86	10,5	26	20	41	54	56	19500	11300	13000	**80011**	**85203**

MATERIALI: Supporto in poliammide + FV colore nero o bianco; cuscinetto in acciaio al cromo o acciaio inox; ingrassatore in ottone nichelato; boccole di rinforzo e rosette in acciaio inox AISI 304; guarnizioni in gomma NBR; coperchio in polipropilene colore grigio Ral 7042.
CARATTERISTICHE: Differisce dalla serie UCFL/C per la mancanza della guarnizione posteriore e del coperchio di protezione, che possono essere ordinati a parte come accessori. Impiego su alberi con e senza spallamento. Errore massimo di allineamento dell'albero 2,5°.
CONFEZIONE: 8 pezzi.
A RICHIESTA: Versioni con supporti in polipropilene + FV e antibatteriche; coperchi di protezione di diverso colore e con marchio personalizzato; confezioni fuori standard; guarnizioni in Viton, cuscinetti "Long life".

Supporti a flangia ovale

Serie **UCFL/CS**

NEW

Nuova linea con corpo esterno in PA colore bianco.

Guarnizione posteriore per albero con spallamento

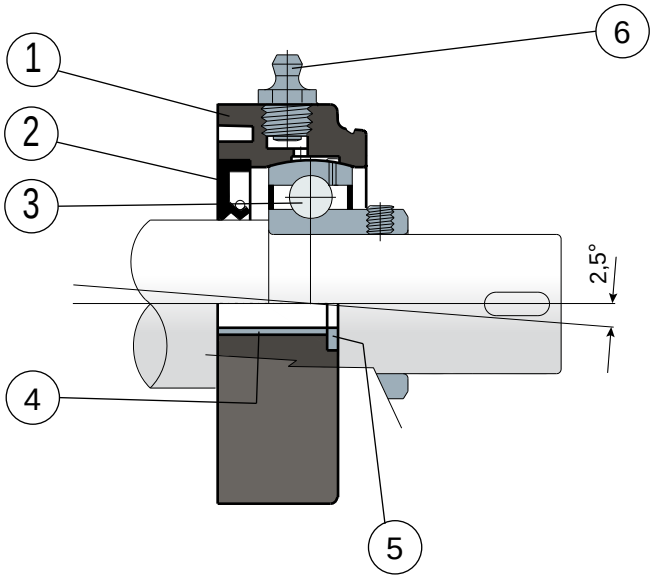

1) Corpo esterno supporto in poliammide rinforzata con fibre di vetro colore nero o bianco.
2) Guarnizione posteriore a tenuta stagna in gomma NBR per alberi rotanti.
3) Cuscinetto in acciaio al cromo o acciaio inox AISI 440.
4) Distanziale di rinforzo fissaggi in acciaio inox AISI 304.
5) Rosetta di appoggio UNI 6592 in acciaio inox AISI 304.
6) Ingrassatore per la rilubrificazione in ottone nichelato.

Le dimensioni del supporto sono conformi alla norma ISO 3228
Errore massimo di allineamento dell'albero 2,5°
Per ulteriori informazioni contattare il nostro Ufficio Tecnico commerciale.

Supporti a flangia ovale

Dati tecnici

Serie **UCFL/CS**

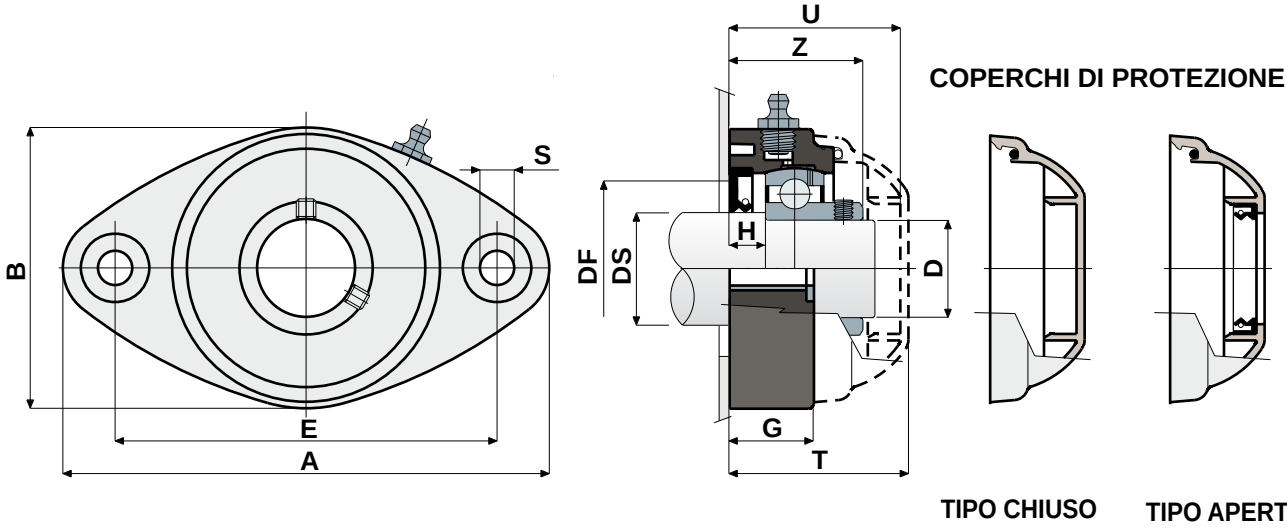

CUSCINETTO IN ACCIAIO AL CROMO																				
DS	D	SERIE	CODICI Supporto		DIMENSIONI (mm)											Carico cuscinetto (N)		Carico supporto	CODICI COPERCHIO	
			Colore nero	Colore bianco	E	A	B	S	G	H	Z	U	T	DF Max	DF Min	C	C0	(N)	Tipo chiuso	Tipo aperto
25	20	UCFL 204 CS	**80266**	**85264**	90	118	64	10,5	19	8,5	33,5	44	46,5	45	40	12800	6600	8500	**80254**	**80255**
30	25	UCFL 205 CS	**80184**	**85265**	99	131	72	10,5	22	10	36	47	49	50	45	14000	7800	10000	**80075**	**80076**
35	30	UCFL 206 CS	**80185**	**85266**	117	149	86	10,5	26	11,5	41	54	56	60	50	19500	11300	13000	**80011**	**80053**
40	35	UCFL 207 CS	**80186**	**85267**	130	163	94	10,5	26	10,5	45	57	59	70	55	25500	15300	14000	**80077**	**80078**
45	40	UCFL 208 CS	**85233**	-	144	172	100	10,5	27	8,5	48,5	65,5	71	78	65	30700	19000	15000	**80256**	**80257**

CUSCINETTO IN ACCIAIO INOX AISI 440																				
DS	D	SERIE	CODICI Supporto		DIMENSIONI (mm)											Carico cuscinetto (N)		Carico supporto	CODICI COPERCHIO	
			Colore nero	Colore bianco	E	A	B	S	G	H	Z	U	T	DF Max	DF Min	C	C0	(N)	Tipo chiuso	Tipo aperto
25	20	UCFL 204 CS	**84148**	**85268**	90	118	64	10,5	19	8,5	33,5	44	46,5	45	40	8500	6550	8500	**80254**	**80255**
30	25	UCFL 205 CS	**83907**	**85269**	99	131	72	10,5	22	10	36	47	49	50	45	9150	7800	10000	**80075**	**80076**
35	30	UCFL 206 CS	**80523**	**85270**	117	149	86	10,5	26	11,5	41	54	56	60	50	12500	11200	13000	**80011**	**80053**
40	35	UCFL 207 CS	**84150**	**85271**	130	163	94	10,5	26	10,5	45	57	59	70	55	16600	15300	14000	**80077**	**80078**
45	40	UCFL 208 CS	**85234**	-	144	172	100	10,5	27	8,5	48,5	65,5	71	78	65	20000	19000	15000	**80256**	**80257**

MATERIALI: Supporto in poliammide + FV colore nero o bianco; cuscinetto in acciaio al cromo; ingrassatore in ottone nichelato; boccole di rinforzo e rosette in acciaio inox AISI 304; guarnizioni in gomma NBR; coperchio in polipropilene colore grigio Ral.7042.
CARATTERISTICHE: Guarnizione posteriore adatta per alberi con spallamento; coperchio di protezione da ordinare a parte come accessorio. L'utilizzo degli alberi con spallamento consente una maggiore capacità di carico assiale. Errore massimo di allineamento dell'albero 2,5°.
CONFEZIONE: 8 pezzi.
A RICHIESTA: Versioni con supporto in polipropilene + FV e antibatteriche; coperchi di protezione di diverso colore e con marchio personalizzato; confezioni fuori standard; guarnizioni in Viton; cuscinetti "Long life".

Supporti a flangia ovale

Serie **MUCFL/C**

Protezione completa del cuscinetto

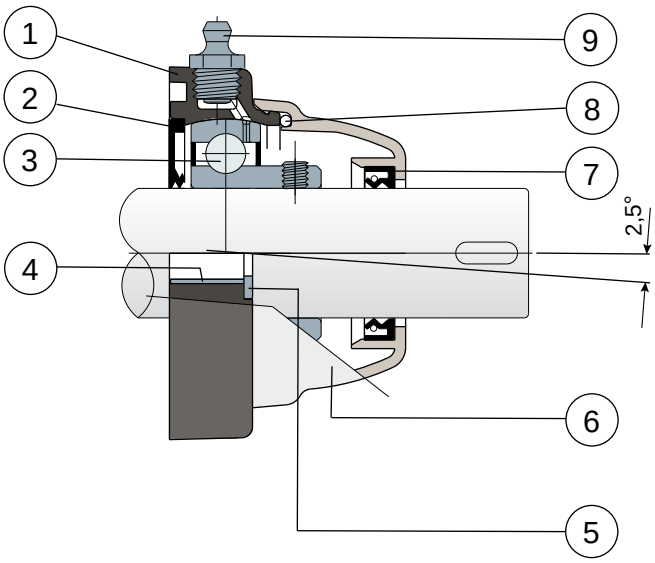

1) Corpo esterno supporto in poliammide rinforzata con fibre di vetro colore nero o bianco.
2) Guarnizione posteriore a tenuta stagna in gomma NBR per alberi rotanti.
3) Cuscinetto in acciaio al cromo o acciaio inox AISI 440.
4) Distanziale di rinforzo fissaggi in acciaio inox AISI 304.
5) Rosetta di appoggio UNI 6592 in acciaio inox AISI 304.
6) Coperchio di protezione in polipropilene (Colore grigio Ral 7042).
7) Guarnizione anteriore a tenuta stagna in gomma NBR per alberi rotanti.
8) Guarnizione OR in gomma NBR
9) Ingrassatore per la rilubrificazione in ottone nichelato.

Errore massimo di allineamento dell'albero 2,5°
Per ulteriori informazioni contattare il nostro Ufficio Tecnico commerciale.

Supporti a flangia ovale

Dati tecnici

Serie **MUCFL/C**

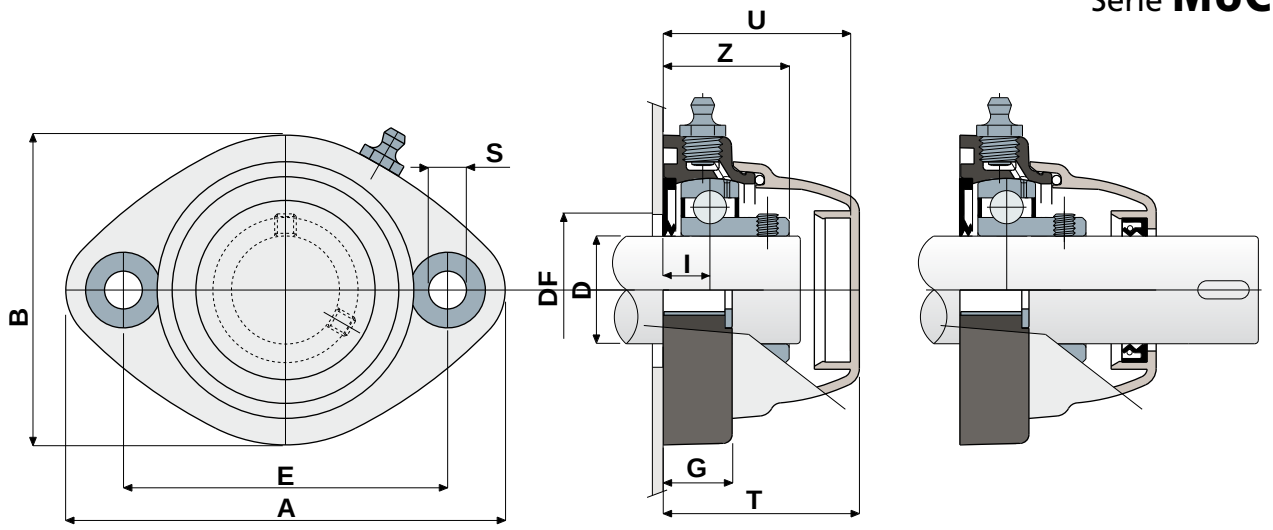

TIPO CHIUSO

TIPO APERTO

CUSCINETTO IN ACCIAIO AL CROMO

D	SERIE	CODICI Colore nero Tipo chiuso	CODICI Colore nero Tipo aperto	CODICI Colore bianco Tipo chiuso	CODICI Colore bianco Tipo aperto	DIMENSIONI (mm) E	A	B	S	G	I	Z	U	T	DF Max	DF Min	Carico cuscinetto (N) C	C0	Carico supporto (N)
20	MUCFL 204 C	82858	82857	84676	84677	90	122	86	10,5	19	16	34	44	46,5	45	40	12800	6600	8500
25	MUCFL 205 C	82860	82859	84678	84679	90	122	86	10,5	19	15,5	35	44	46,5	50	45	14000	7800	10000
30	MUCFL 206 C	82409	82408	84680	84681	90	122	86	10,5	19	13	35	52	54,5	60	50	19500	11300	13000
35	MUCFL 207 C	84014	83989	84682	84683	117	147	112	10,5	27	20	45,3	57	59,6	70	55	25500	15300	14000
40	MUCFL 208 C	84015	83990	84684	84685	117	147	112	10,5	27	20	48,5	65,5	68	78	65	30700	19000	15000

CUSCINETTO IN ACCIAIO INOX AISI 440

D	SERIE	CODICI Colore nero Tipo chiuso	CODICI Colore nero Tipo aperto	CODICI Colore bianco Tipo chiuso	CODICI Colore bianco Tipo aperto	DIMENSIONI (mm) E	A	B	S	G	I	Z	U	T	DF Max	DF Min	Carico cuscinetto (N) C	C0	Carico supporto (N)
20	MUCFL 204 C	82870	82869	84686	84687	90	122	86	10,5	19	16	34	44	46,5	45	40	8300	6550	8500
25	MUCFL 205 C	82868	82867	84688	84689	90	122	86	10,5	19	15,5	35	44	46,5	50	45	9150	7800	10000
30	MUCFL 206 C	82767	82766	84690	84691	90	122	86	10,5	19	13	35	52	54,5	60	50	12500	11200	13000
35	MUCFL 207 C	84017	84018	84692	84693	117	147	112	10,5	27	20	45,3	57	59,6	70	55	16600	15300	14000
40	MUCFL 208 C	84016	83991	84694	84695	117	147	112	10,5	27	20	48,5	65,5	68	78	65	20000	19000	15000

VERSIONI CON MISURE IN POLLICI

CUSCINETTO IN ACCIAIO AL CROMO

D (pollici)	D (mm)	SERIE	CODICI Colore nero Tipo chiuso	CODICI Colore nero Tipo aperto	CODICI Colore bianco Tipo chiuso	CODICI Colore bianco Tipo aperto	DIMENSIONI (mm) E	A	B	S	G	I	Z	U	T	DF Max	DF Min	Carico cuscinetto (N) C	C0	Carico supporto (N)
1"	25,4	MUCFL 205 C	84515	84539	84979	84980	90	122	86	10,5	19	15,5	35	44	46,5	50	45	14000	7800	10000
1"1/4	31,75	MUCFL 206 C	84516	84540	84981	84982	90	122	86	10,5	19	13	35	52	54,5	60	50	19500	11300	13000

MATERIALI: Supporto in poliammide + FV colore nero o bianco; cuscinetto in acciaio al cromo o acciaio inox; ingrassatore in ottone nichelato; boccole di rinforzo e rosette in acciaio inox AISI 304; guarnizioni in gomma NBR; coperchio in polipropilene colore grigio Ral 7042.
CARATTERISTICHE: Protezione completa del cuscinetto dagli agenti esterni. Montaggio con alberi senza spallamento. Errore massimo di allineamento dell'albero 2.5°.
CONFEZIONE: 8 pezzi.
A RICHIESTA: Versioni con supporto in polipropilene + FV e antibatteriche; coperchi di protezione di diverso colore e con marchio personalizzato; confezioni fuori standard; guarnizioni in Viton, cuscinetti "Long life".

Supporti a flangia ovale

Serie **MUCFL/CX**

Senza coperchio di protezione

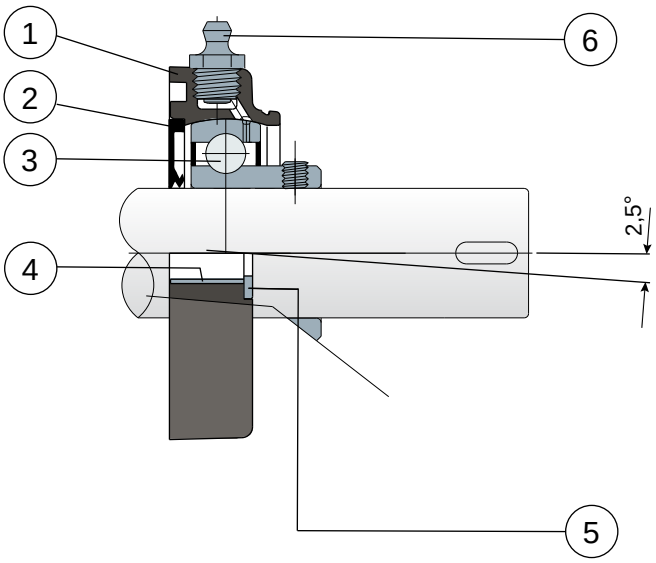

1) Corpo esterno supporto in poliammide rinforzata con fibre di vetro colore nero o bianco.
2) Guarnizione posteriore a tenuta stagna in gomma NBR per alberi rotanti.
3) Cuscinetto in acciaio al cromo o acciaio inox AISI 440.
4) Distanziale di rinforzo fissaggi in acciaio inox AISI 304.
5) Rosetta di appoggio UNI 6592 in acciaio inox AISI 304.
6) Ingrassatore per la rilubrificazione in ottone nichelato.

N.B.: Si differenzia dalla serie MUCFL/C solo per la mancanza del coperchio di protezione, che può essere ordinato a parte come accessorio.

Errore massimo di allineamento dell'albero 2,5°
Per ulteriori informazioni contattare il nostro Ufficio Tecnico commerciale.

Supporti a flangia ovale

Dati tecnici

Serie **MUCFL/CX**

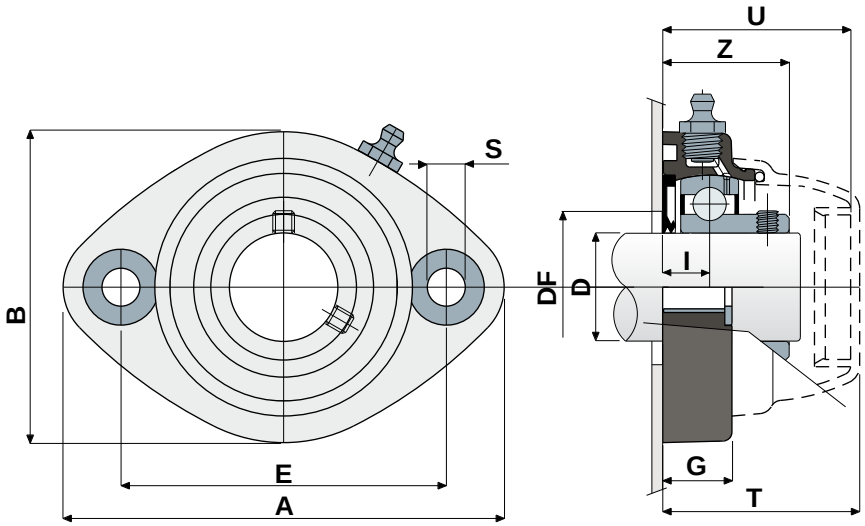

COPERCHI DI PROTEZIONE

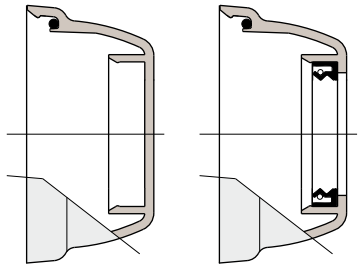

TIPO CHIUSO TIPO APERTO

CUSCINETTO IN ACCIAIO AL CROMO																			
D	SERIE	CODICI Supporto		DIMENSIONI (mm)											Carico cuscinetto (N)		Carico supporto	CODICI COPERCHIO	
		Colore nero	Colore bianco	E	A	B	S	G	I	Z	U	T	DF Max	DF Min	C	C0	(N)	Tipo chiuso	Tipo aperto
20	MUCFL 204 CX	**83035**	**84696**	90	122	86	10,5	19	16	34	44	46,5	45	40	12800	6600	8500	**80254**	**80255**
25	MUCFL 205 CX	**83036**	**84697**	90	122	86	10,5	19	15,5	35	44	46,5	50	45	14000	7800	10000	**80075**	**80076**
30	MUCFL 206 CX	**80540**	**84698**	90	122	86	10,5	19	13	35	52	54,5	60	50	19500	11300	13000	**82765**	**82764**
35	MUCFL 207 CX	**83992**	**84699**	117	147	112	10,5	27	20	45,3	57	59,6	70	55	25500	15300	14000	**80077**	**80078**
40	MUCFL 208 CX	**83993**	**84700**	117	147	112	10,5	27	20	48,5	65,5	68	78	65	30700	19000	15000	**80256**	**80257**

CUSCINETTO IN ACCIAIO INOX AISI 440																			
D	SERIE	CODICI Supporto		DIMENSIONI (mm)											Carico cuscinetto (N)		Carico supporto	CODICI COPERCHIO	
		Colore nero	Colore bianco	E	A	B	S	G	I	Z	U	T	DF Max	DF Min	C	C0	(N)	Tipo chiuso	Tipo aperto
20	MUCFL 204 CX	**83045**	**84701**	90	122	86	10,5	19	16	34	44	46,5	45	40	8300	6550	8500	**80254**	**80255**
25	MUCFL 205 CX	**83046**	**84702**	90	122	86	10,5	19	15,5	35	44	46,5	50	45	9150	7800	10000	**80075**	**80076**
30	MUCFL 206 CX	**83047**	**84703**	90	122	86	10,5	19	13	35	52	54,5	60	50	12500	11200	13000	**82765**	**82764**
35	MUCFL 207 CX	**84019**	**84704**	117	147	112	10,5	27	20	45,3	57	59,6	70	55	16600	15300	14000	**80077**	**80078**
40	MUCFL 208 CX	**83994**	**84705**	117	147	112	10,5	27	20	48,5	65,5	68	78	65	20000	19000	15000	**80256**	**80257**

VERSIONI CON MISURE IN POLLICI

CUSCINETTO IN ACCIAIO AL CROMO																				
D		SERIE	CODICI Supporto		DIMENSIONI (mm)											Carico cuscinetto (N)		Carico supporto	CODICI COPERCHIO	
(pollici)	(mm)		Colore nero	Colore bianco	E	A	B	S	G	I	Z	U	T	DF Max	DF Min	C	C0	(N)	Tipo chiuso	Tipo aperto
1"	25,4	MUCFL 205 CX	**84517**	**84983**	90	122	86	10,5	19	15,5	35	44	46,5	50	45	14000	7800	10000	**80075**	**85202**
1"1/4	31,75	MUCFL 206 CX	**84518**	**84984**	90	122	86	10,5	19	13	35	52	54,5	60	50	19500	11300	13000	**82765**	**85206**

MATERIALI: Supporto in poliammide + FV colore nero o bianco; cuscinetto in acciaio al cromo o acciaio inox; ingrassatore in ottone nichelato; boccole di rinforzo e rosette in acciaio inox AISI 304; guarnizioni in gomma NBR; coperchio in polipropilene colore grigio Ral 7042.
CARATTERISTICHE: Differisce dalla serie MUCFL/C per la mancanza del coperchio di protezione che può essere ordinato a parte come accessorio. Montaggio con alberi senza spallamento. Errore massimo di allineamento dell'albero 2.5°.
CONFEZIONE: 8 pezzi.
A RICHIESTA: Versioni con supporto in polipropilene + FV e antibatteriche; coperchi di protezione di diverso colore e con marchio personalizzato; confezioni fuori standard; guarnizioni in Viton, cuscinetti "Long life".

Supporti a flangia ovale

Serie **MUCFL**

Senza coperchio e guarnizione posteriore

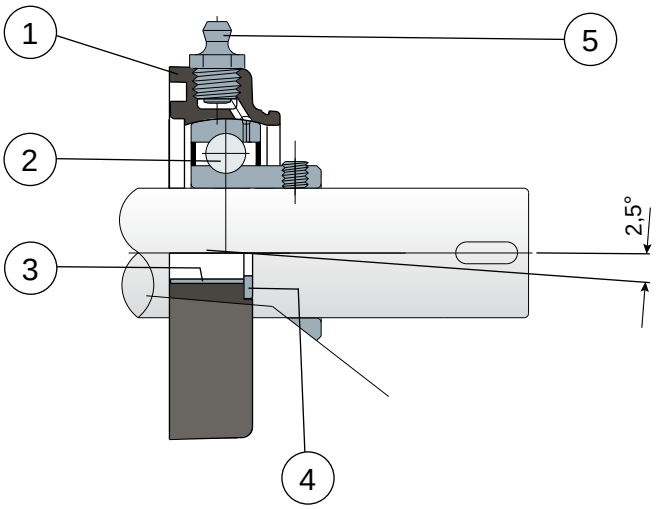

1) Corpo esterno supporto in poliammide rinforzata con fibre di vetro colore nero o bianco.
2) Cuscinetto in acciaio al cromo o acciaio inox AISI 440.
3) Distanziale di rinforzo fissaggi in acciaio inox AISI 304.
4) Rosetta di appoggio UNI 6592 in acciaio inox AISI 304.
5) Ingrassatore per la rilubrificazione in ottone nichelato.

N.B.: Si differenzia dalla serie MUCFL/C solo per la mancanza della guarnizione posteriore e del coperchio di protezione, che possono essere ordinati a parte come accessori.

Errore massimo di allineamento dell'albero 2,5°
Per ulteriori informazioni contattare il nostro Ufficio Tecnico commerciale.

Supporti a flangia ovale

Dati tecnici

Serie **MUCFL**

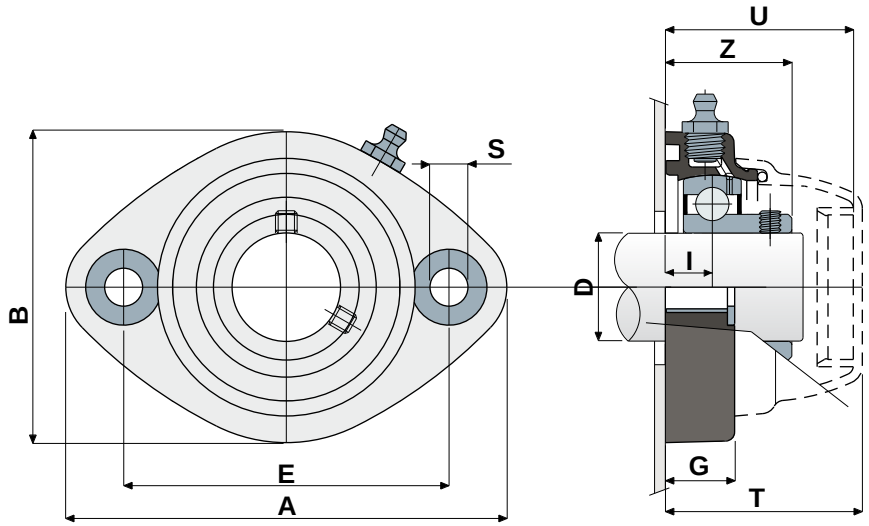

COPERCHI DI PROTEZIONE

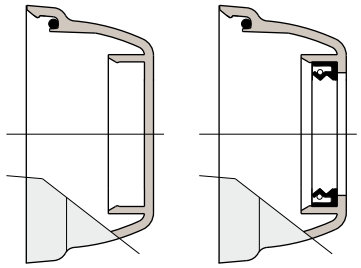

TIPO CHIUSO TIPO APERTO

CUSCINETTO IN ACCIAIO AL CROMO																	
D	SERIE	CODICI Supporto		DIMENSIONI (mm)									Carico cuscinetto (N)		Carico supporto	CODICI COPERCHIO	
		Colore nero	Colore bianco	E	A	B	S	G	I	Z	U	T	C	C0	(N)	Tipo chiuso	Tipo aperto
20	MUCFL 204	**83037**	**84706**	90	122	86	10,5	19	16	34	44	46,5	12800	6600	8500	**80254**	**80255**
25	MUCFL 205	**83038**	**84707**	90	122	86	10,5	19	15,5	35	44	46,5	14000	7800	10000	**80075**	**80076**
30	MUCFL 206	**80542**	**84708**	90	122	86	10,5	19	13	35	52	54,5	19500	11300	13000	**82765**	**82764**
35	MUCFL 207	**83995**	**84709**	117	147	112	10,5	27	20	45,3	57	59,6	25500	15300	14000	**80077**	**80078**
40	MUCFL 208	**83996**	**84710**	117	147	112	10,5	27	20	48,5	65,5	68	30700	19000	15000	**80256**	**80257**

CUSCINETTO IN ACCIAIO INOX AISI 440																	
D	SERIE	CODICI Supporto		DIMENSIONI (mm)									Carico cuscinetto (N)		Carico supporto	CODICI COPERCHIO	
		Colore nero	Colore bianco	E	A	B	S	G	I	Z	U	T	C	C0	(N)	Tipo chiuso	Tipo aperto
20	MUCFL 204	**83048**	**84711**	90	122	86	10,5	19	16	34	44	46,5	8300	6550	8500	**80254**	**80255**
25	MUCFL 205	**83049**	**84712**	90	122	86	10,5	19	15,5	35	44	46,5	9150	7800	10000	**80075**	**80076**
30	MUCFL 206	**83050**	**84713**	90	122	86	10,5	19	13	35	52	54,5	12500	11200	13000	**82765**	**82764**
35	MUCFL 207	**84020**	**84714**	117	147	112	10,5	27	20	45,3	57	59,6	16600	15300	14000	**80077**	**80078**
40	MUCFL 208	**83997**	**84715**	117	147	112	10,5	27	20	48,5	65,5	68	20000	19000	15000	**80256**	**80257**

VERSIONI CON MISURE IN POLLICI

CUSCINETTO IN ACCIAIO AL CROMO																			
D		SERIE	CODICI Supporto		DIMENSIONI (mm)									Carico cuscinetto (N)		Carico supporto	CODICI COPERCHIO	
(pollici)	(mm)		Colore nero	Colore bianco	E	A	B	S	G	I	Z	U	T	C	C0	(N)	Tipo chiuso	Tipo aperto
1"	25,4	MUCFL 205	**84519**	**84985**	90	122	86	10,5	19	15,5	35	44	46,5	14000	7800	10000	**80075**	**85202**
1"1/4	31,75	MUCFL 206	**84520**	**84986**	90	122	86	10,5	19	13	35	52	54,5	19500	11300	13000	**82765**	**85206**

MATERIALI: Supporto in poliammide + FV colore nero o bianco; cuscinetto in acciaio al cromo o acciaio inox; ingrassatore in ottone nichelato; boccole di rinforzo e rosette in acciaio inox AISI 304; guarnizioni in gomma NBR; coperchio in polipropilene colore grigio Ral 7042.
CARATTERISTICHE: Differisce dalla serie MUCFL/C per la mancanza della guarnizione posteriore e del coperchio di protezione, che possono essere ordinati a parte come accessori. Impiego su alberi con e senza spallamento. Errore massimo di allineamento dell'albero 2,5°.
CONFEZIONE: 8 pezzi.
A RICHIESTA: Versioni con supporto in polipropilene + FV e antibatteriche; coperchi di protezione di diverso colore e con marchio personalizzato; confezioni fuori standard; guarnizioni in Viton, cuscinetti "Long life".

Supporti a flangia ovale

Serie **UCFL/CA**

Copertura esterna in acciaio inox AISI 304

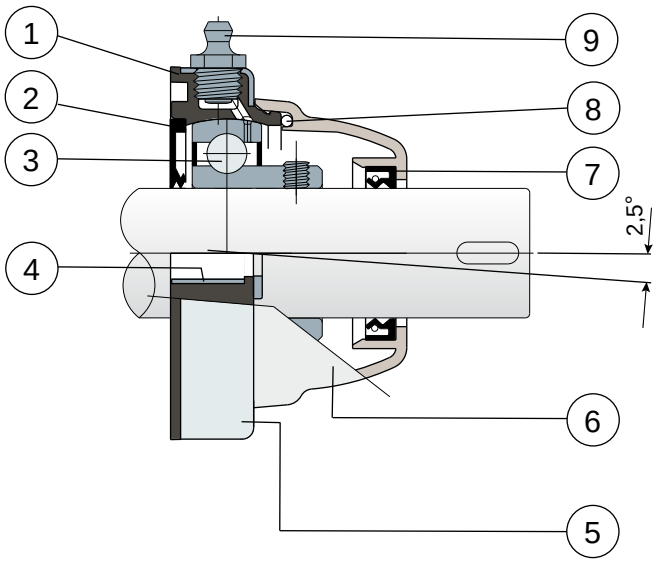

1) Corpo interno supporto in polipropilene rinforzato con fibre di vetro colore nero.
2) Guarnizione posteriore a tenuta stagna in gomma NBR per alberi rotanti.
3) Cuscinetto in acciaio al cromo o acciaio inox AISI 440.
4) Distanziale di rinforzo fissaggi in acciaio inox AISI 304.
5) Copertura esterna supporto in acciaio inox AISI 304.
6) Coperchio di protezione in polipropilene (Colore grigio Ral 7042).
7) Guarnizione anteriore a tenuta stagna in gomma NBR per alberi rotanti.
8) Guarnizione OR in gomma NBR
9) Ingrassatore per la rilubrificazione in ottone nichelato.

Errore massimo di allineamento dell'albero 2,5°
Per ulteriori informazioni contattare il nostro Ufficio Tecnico commerciale.

Supporti a flangia ovale

Dati tecnici

Serie **UCFL/CA**

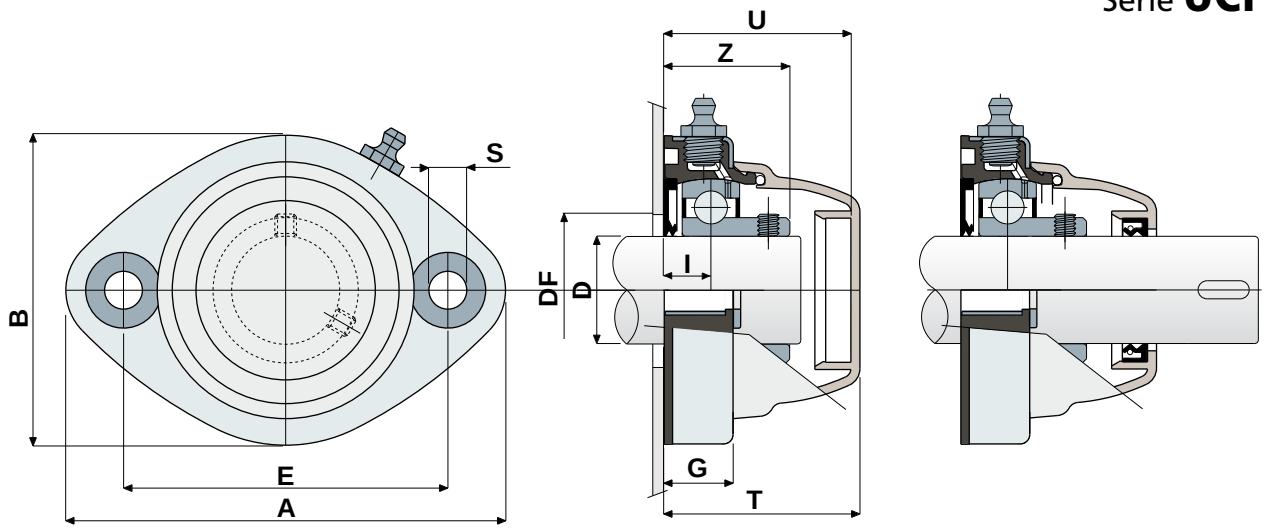

TIPO CHIUSO

TIPO APERTO

CUSCINETTO IN ACCIAIO AL CROMO																		
D (mm)	SERIE	CODICI		DIMENSIONI (mm)											Carico cuscinetto (N)		Carico supporto
		Tipo chiuso	Tipo aperto	E	A	B	S	G	I	Z	U	T	DF Max	DF Min	C	C0	(N)
30	UCFL 206 CA S	**84021**	**83999**	117	147	112	11	27	21	42	65,5	68	60	50	19500	11300	13000
35	UCFL 207 CA S	**84022**	**84000**	117	147	112	11	27	20	45,3	65,5	68	70	55	25500	15300	14000
40	UCFL 208 CA S	**84023**	**84001**	117	147	112	11	27	20	48,5	65,5	68	78	65	30700	19000	15000

CUSCINETTO IN ACCIAIO INOX AISI 440																		
D (mm)	SERIE	CODICI		DIMENSIONI (mm)											Carico cuscinetto (N)		Carico supporto
		Tipo chiuso	Tipo aperto	E	A	B	S	G	I	Z	U	T	DF Max	DF Min	C	C0	(N)
30	UCFL 206 CA S	**84024**	**84002**	117	147	112	11	27	21	42	65,5	68	60	50	12500	11200	13000
35	UCFL 207 CA S	**84006**	**84003**	117	147	112	11	27	20	45,3	65,5	68	70	55	16600	15300	14000
40	UCFL 208 CA S	**84010**	**84005**	117	147	112	11	27	20	48,5	65,5	68	78	65	20000	19000	15000

VERSIONI CON MISURE IN POLLICI

CUSCINETTO IN ACCIAIO AL CROMO																			
D		SERIE	CODICI		DIMENSIONI (mm)											Carico cuscinetto (N)		Carico supporto
(pollici)	(mm)		Tipo chiuso	Tipo aperto	E	A	B	S	G	I	Z	U	T	DF Max	DF Min	C	C0	(N)
1"1/4	31,75	UCFL 206 CA S	**84521**	**84541**	117	147	112	11	27	21	42	65,5	68	60	50	19500	11300	13000

MATERIALI: Supporto in PP + FV; copertura supporto in acciaio inox AISI 304; cuscinetto in acciaio al cromo o acciaio inox; ingrassatore in ottone nichelato; boccole di rinforzo in acciaio inox AISI 304; guarnizioni in gomma NBR; coperchio in polipropilene colore grigio Ral 7042.
CARATTERISTICHE: Protezione completa del cuscinetto dagli agenti esterni. Corpo supporto in polipropilene ricoperto da uno strato di acciaio inox AISI 304,per ottenere la massima resistenza chimica ai detergenti antibatterici usati in campo alimentare. Il particolare inoltre è stampato senza cavità interne di alleggerimento in modo da ottenere la massima sanificabilità. Montaggio con alberi senza spallamento. Errore massimo di allineamento dell'albero 2.5°.
CONFEZIONE: 8 pezzi.
A RICHIESTA: Coperchi di protezione di diverso colore e con marchio personalizzato; corpo interno supporto in polipropilene rinforzato colore bianco; confezioni fuori standard; guarnizioni in Viton; cuscinetti "Long life".

S Supporti con flangia Solid: flangia realizzata a superficie chiusa per garantire la massima sanificazione.

Supporti a flangia ovale

Serie **UCFL/CXA**

Copertura in acciaio inox AISI 304; senza coperchio di protezione

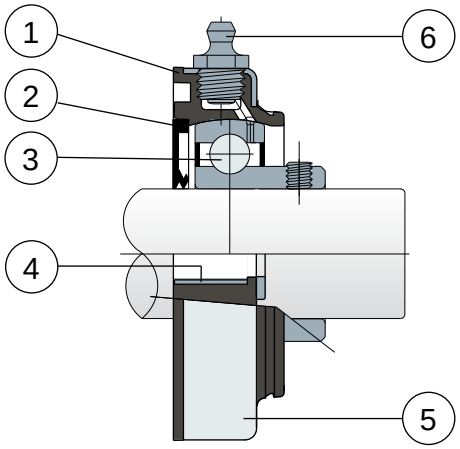

1) Corpo interno supporto in polipropilene rinforzato con fibre di vetro colore nero.
2) Guarnizione posteriore a tenuta stagna in gomma NBR per alberi rotanti.
3) Cuscinetto in acciaio al cromo o acciaio inox AISI 440.
4) Distanziale di rinforzo fissaggi in acciaio inox AISI 304.
5) Copertura esterna supporto in acciaio inox AISI 304.
6) Ingrassatore per la rilubrificazione in ottone nichelato.

N.B.: Si differenzia dalla serie UCFL/CA solo per la mancanza del coperchio di protezione, che può essere ordinato a parte come accessorio.

Errore massimo di allineamento dell'albero 2,5°
Per ulteriori informazioni contattare il nostro Ufficio Tecnico commerciale.

Supporti a flangia ovale

Dati tecnici

Serie **UCFL/CXA**

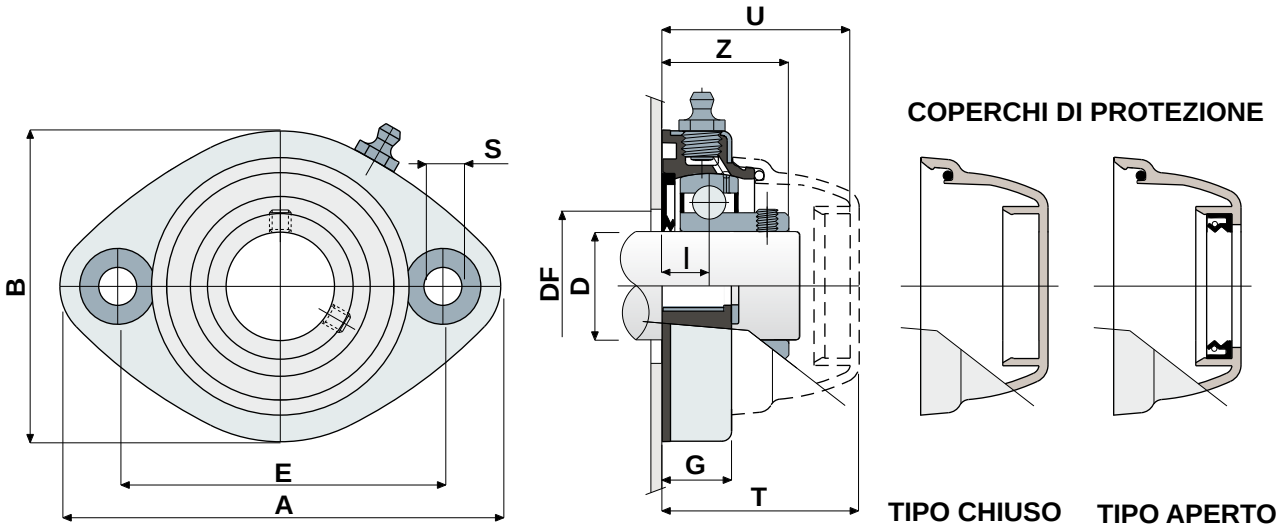

CUSCINETTO IN ACCIAIO AL CROMO																			
D (mm)	SERIE	CODICI Supporto	DIMENSIONI (mm)											Carico cuscinetto (N)		Carico supporto	CODICI COPERCHIO	
			E	A	B	S	G	I	Z	U	T	DF Max	DF Min	C	C0	(N)	Tipo chiuso	Tipo aperto
30	UCFL 206 CXA	84007	117	147	112	11	27	21	42	65,5	68	60	50	19500	11300	13000		80494
35	UCFL 207 CXA	84008	117	147	112	11	27	20	45,3	65,5	68	70	55	25500	15300	14000	80256	80495
40	UCFL 208 CXA	84009	117	147	112	11	27	20	48,5	65,5	68	78	65	30700	19000	15000		80257

CUSCINETTO IN ACCIAIO INOX AISI 440																			
D (mm)	SERIE	CODICI Supporto	DIMENSIONI (mm)											Carico cuscinetto (N)		Carico supporto	CODICI COPERCHIO	
			E	A	B	S	G	I	Z	U	T	DF Max	DF Min	C	C0	(N)	Tipo chiuso	Tipo aperto
30	UCFL 206 CXA	84011	117	147	112	11	27	21	42	65,5	68	60	50	12500	11200	13000		80494
35	UCFL 207 CXA	84012	117	147	112	11	27	20	45,3	65,5	68	70	55	16600	15300	14000	80256	80495
40	UCFL 208 CXA	84013	117	147	112	11	27	20	48,5	65,5	68	78	65	20000	19000	15000		80257

VERSIONI CON MISURE IN POLLICI

CUSCINETTO IN ACCIAIO AL CROMO																				
D		SERIE	CODICI Supporto	DIMENSIONI (mm)											Carico cuscinetto (N)		Carico supporto	CODICI COPERCHIO	
(pollici)	(mm)			E	A	B	S	G	I	Z	U	T	DF Max	DF Min	C	C0	(N)	Tipo chiuso	Tipo aperto
1"1/4	31,75	UCFL 206 CXA	84522	117	147	112	11	27	21	42	65,5	68	60	50	19500	11300	13000	80256	85204

MATERIALI: Supporto in PP + FV colore nero o bianco; copertura supporto in acciaio inox AISI 304; cuscinetto in acciaio al cromo o acciaio inox; ingrassatore in ottone nichelato; boccole di rinforzo in acciaio inox AISI 304; guarnizioni in gomma NBR; coperchio in polipropilene colore grigio Ral 7042.
CARATTERISTICHE: Differisce dalla serie UCFL/CA per la mancanza del coperchio di protezione, che può essere ordinato a parte come accessorio. Corpo supporto in polipropilene con copertura di acciaio inox AISI 304, per ottenere la massima resistenza chimica ai detergenti antibatterici usati in campo alimentare. Il particolare inoltre è stampato senza cavità interne di alleggerimento in modo da ottenere la massima sanificabilità. Montaggio con alberi senza spallamento. Errore massimo di allineamento dell'albero 2.5°.
CONFEZIONE: 8 pezzi.
A RICHIESTA: Coperchi di protezione di diverso colore e con marchio personalizzato; corpo interno supporto in polipropilene rinforzato colore bianco; confezioni fuori standard; guarnizioni in Viton, cuscinetti "Long life".

S Supporti con flangia Solid: flangia realizzata a superficie chiusa per garantire la massima sanificazione.

Supporti a flangia laterale

Serie **UCFB/C**

Protezione completa del cuscinetto

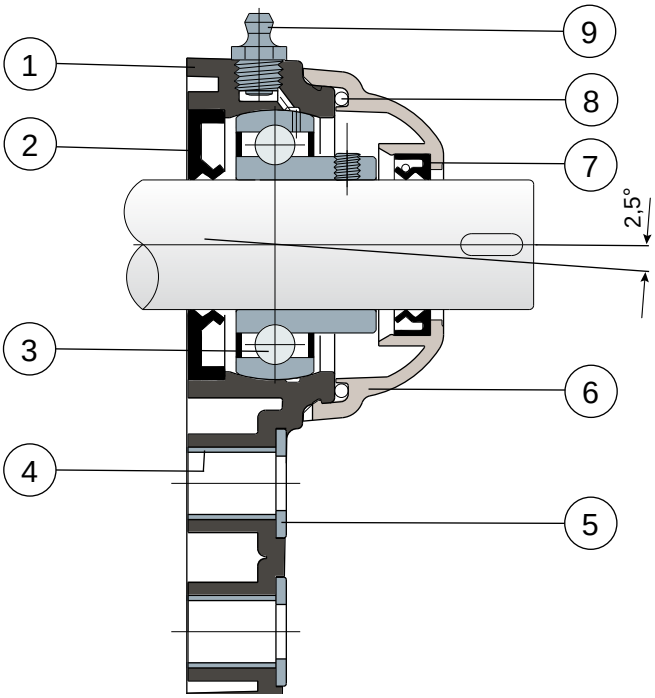

1) Corpo esterno supporto in poliammide rinforzata con fibre di vetro colore nero o bianco.
2) Guarnizione posteriore a tenuta stagna in gomma NBR per alberi rotanti.
3) Cuscinetto in acciaio al cromo o acciaio inox AISI 440.
4) Distanziale di rinforzo fissaggi in acciaio inox AISI 304.
5) Rosetta di appoggio UNI 6592 in acciaio inox AISI 304.
6) Coperchio di protezione in polipropilene (Colore grigio Ral 7042).
7) Guarnizione anteriore a tenuta stagna in gomma NBR per alberi rotanti.
8) Guarnizione OR in gomma NBR
9) Ingrassatore per la rilubrificazione in ottone nichelato.

Errore massimo di allineamento dell'albero 2,5°
Per ulteriori informazioni contattare il nostro Ufficio Tecnico commerciale.

Supporti a flangia laterale

Dati tecnici

Serie **UCFB/C**

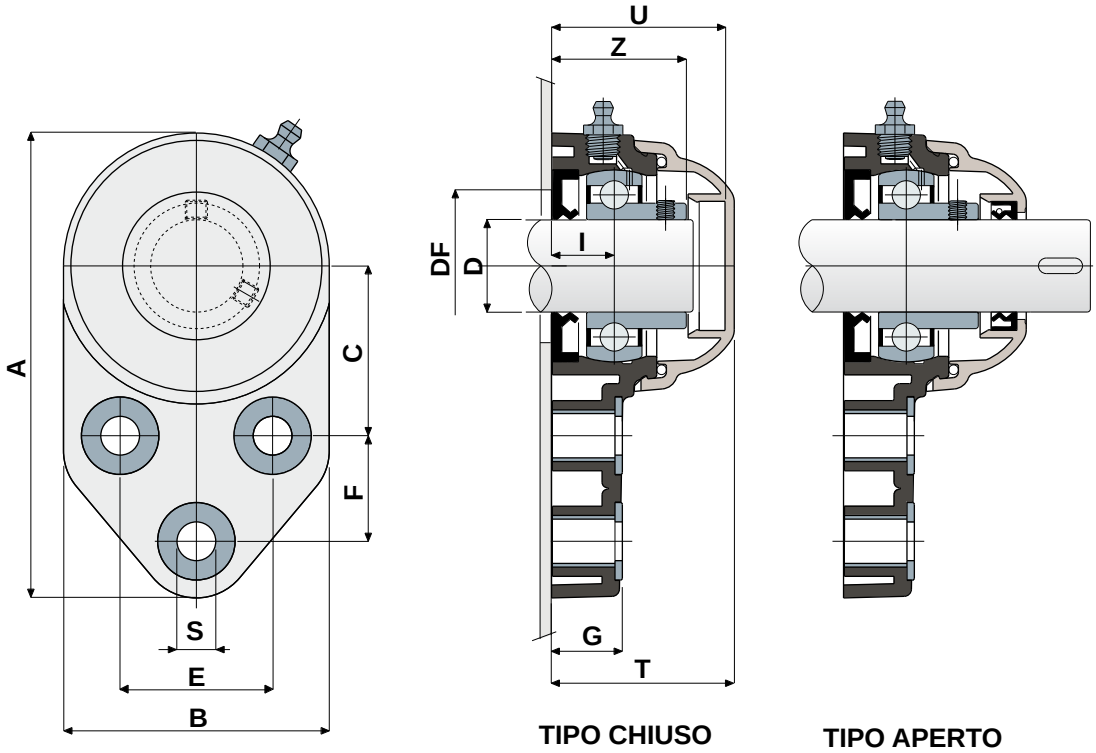

CUSCINETTO IN ACCIAIO AL CROMO

D	SERIE	CODICI Colore nero Tipo chiuso	CODICI Colore nero Tipo aperto	CODICI Colore bianco Tipo chiuso	CODICI Colore bianco Tipo aperto	DIMENSIONI (mm) E	A	B	C	F	S	G	I	Z	U	T	DF Max	DF Min	Carico cuscinetto (N) C	C0	Carico supporto (N)
20	UCFB 204 C	**82862**	**82861**	**84718**	**84719**	41,3	126	72	46	28,6	10,5	19	18	36	47	49,5	45	40	12800	6600	8500
25	UCFB 205 C	**82771**	**82770**	**84720**	**84721**	41,3	126	72	46	28,6	10,5	19	17	36,5	47	49,5	50	45	14000	7800	9000
30	UCFB 206 C	**84048**	**84049**	**84722**	**84723**	47,6	142	85	52,4	32	10,5	26,3	20,7	41,7	53,2	55,7	60	50	19500	11200	11000
35	UCFB 207 C	**84050**	**84051**	**84724**	**84725**	51	155	94	60,5	32	10,5	26,3	20	45,3	56,5	59	70	55	25500	15300	13000
40	UCFB 208 C	**83031**	**83033**	**84726**	**84727**	50	165	100	60,5	41	10,5	26,3	19,5	48,5	65,5	68	78	65	30700	19000	18000

CUSCINETTO IN ACCIAIO INOX AISI 440

D	SERIE	CODICI Colore nero Tipo chiuso	CODICI Colore nero Tipo aperto	CODICI Colore bianco Tipo chiuso	CODICI Colore bianco Tipo aperto	DIMENSIONI (mm) E	A	B	C	F	S	G	I	Z	U	T	DF Max	DF Min	Carico cuscinetto (N) C	C0	Carico supporto (N)
20	UCFB 204 C	**82866**	**82865**	**84728**	**84729**	41,3	126	72	46	28,6	10,5	19	18	36	47	49,5	45	40	10800	6600	8500
25	UCFB 205 C	**82775**	**82774**	**84730**	**84731**	41,3	126	72	46	28,6	10,5	19	17	36,5	47	49,5	50	45	11900	7800	9000
30	UCFB 206 C	**84052**	**84053**	**84732**	**84733**	47,6	142	85	52,4	32	10,5	26,3	20,7	41,7	53,2	55,7	60	50	16250	11200	11000
35	UCFB 207 C	**84054**	**84055**	**84734**	**84735**	51	155	94	60,5	32	10,5	26,3	20	45,3	56,5	59	70	55	21600	15300	13000
40	UCFB 208 C	**83040**	**83027**	**84736**	**84737**	50	165	100	60,5	41	10,5	26,3	19,5	48,5	65,5	68	78	65	26000	19000	18000

VERSIONI CON MISURE IN POLLICI

CUSCINETTO IN ACCIAIO AL CROMO

D (pollici)	D (mm)	SERIE	CODICI Colore nero Tipo chiuso	CODICI Colore nero Tipo aperto	CODICI Colore bianco Tipo chiuso	CODICI Colore bianco Tipo aperto	DIMENSIONI (mm) E	A	B	C	F	S	G	I	Z	U	T	DF Max	DF Min	Carico cuscinetto (N) C	C0	Carico supporto (N)
1"	25,4	UCFB 205 C	**84523**	**84524**	**84907**	**84908**	41,3	126	72	46	28,6	10,5	19	17	36,5	47	49,5	50	45	14000	7800	9000
1"1/4	31,75	UCFB 206 C	**84525**	**84526**	**84909**	**84910**	47,6	142	85	52,4	32	10,5	26,3	20,7	41,7	53,2	55,7	60	50	19500	11300	11000

MATERIALI: Supporto in poliammide + FV colore nero o bianco; cuscinetto in acciaio al cromo o acciaio inox; ingrassatore in ottone nichelato; boccole di rinforzo e rosette in acciaio inox AISI 304; guarnizioni in gomma NBR; coperchio in polipropilene colore grigio Ral 7042.
CARATTERISTICHE: Protezione completa del cuscinetto dagli agenti esterni. Montaggio con alberi senza spallamento. Errore massimo di allineamento dell'albero 2.5°.
CONFEZIONE: 8 pezzi.
A RICHIESTA: Versioni con supporto in polipropilene + FV e antibatteriche; coperchi di protezione di diverso colore e con marchio personalizzato; confezioni fuori standard; guarnizioni in Viton, cuscinetti "Long life".

Supporti a flangia laterale

Serie **UCFB/CX**

Senza coperchio di protezione

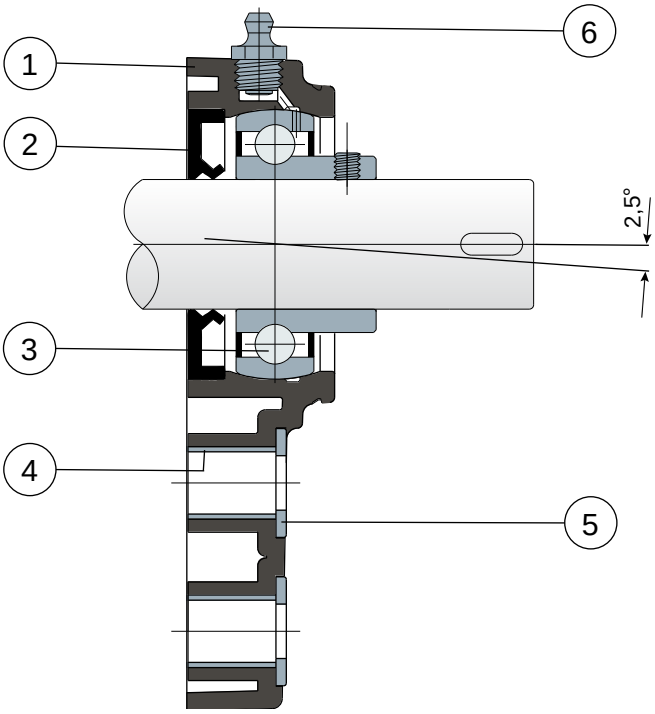

1) Corpo esterno supporto in poliammide rinforzata con fibre di vetro colore nero o bianco.
2) Guarnizione posteriore a tenuta stagna in gomma NBR per alberi rotanti.
3) Cuscinetto in acciaio al cromo o acciaio inox AISI 440.
4) Distanziale di rinforzo fissaggi in acciaio inox AISI 304.
5) Rosetta di appoggio UNI 6592 in acciaio inox AISI 304.
6) Ingrassatore per la rilubrificazione in ottone nichelato.

N.B.: Si differenzia dalla serie UCFB/C solo per la mancanza del coperchio di protezione, che può essere ordinato a parte come accessorio.

Errore massimo di allineamento dell'albero 2,5°
Per ulteriori informazioni contattare il nostro Ufficio Tecnico commerciale.

Supporti a flangia laterale

Dati tecnici

Serie **UCFB/CX**

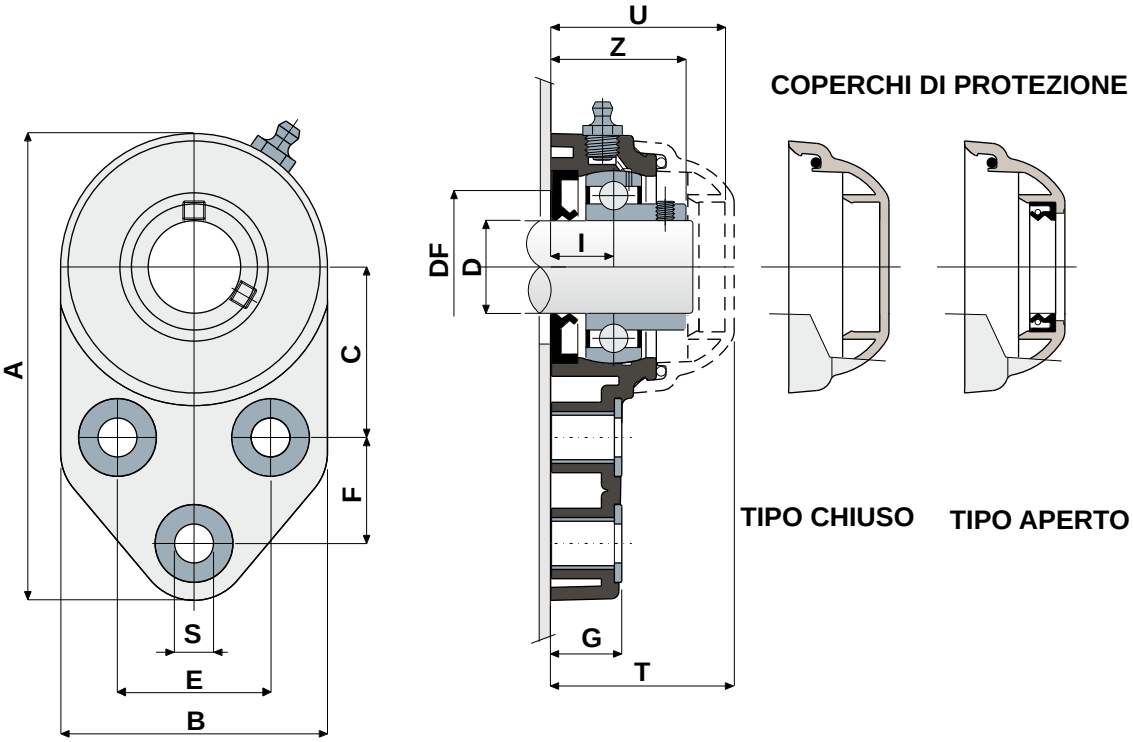

CUSCINETTO IN ACCIAIO AL CROMO																						
D	SERIE	CODICI Supporto		DIMENSIONI (mm)											DF		Carico cuscinetto (N)		Carico supporto	CODICI COPERCHIO	
		Colore nero	Colore bianco	E	A	B	C	F	S	G	I	Z	U	T	Max	Min	C	C0	(N)	Tipo chiuso	Tipo aperto
20	UCFB 204 CX	**83023**	**84738**	41,3	126	72	46	28,6	10,5	19	18	36	47	49,5	45	40	12800	6600	8500	**80254**	**80255**
25	UCFB 205 CX	**82772**	**84739**	41,3	126	72	46	28,6	10,5	19	17	36,5	47	49,5	50	45	14000	7800	9000	**80075**	**80076**
30	UCFB 206 CX	**84056**	**84740**	47,6	142	85	52,4	32	10,5	26,3	20,7	41,7	53,2	55,7	60	50	19500	11200	11000	**80011**	**80053**
35	UCFB 207 CX	**84057**	**84741**	51	155	94	60,5	32	10,5	26,3	20	45,3	56,5	59	70	55	25500	15300	13000	**80077**	**80078**
40	UCFB 208 CX	**82478**	**84742**	50	165	100	60,5	41	10,5	26,3	19,5	48,5	65,5	68	78	65	32500	19000	18000	**80256**	**80257**

CUSCINETTO IN ACCIAIO INOX AISI 440																						
D	SERIE	CODICI Supporto		DIMENSIONI (mm)											DF		Carico cuscinetto (N)		Carico supporto	CODICI COPERCHIO	
		Colore nero	Colore bianco	E	A	B	C	F	S	G	I	Z	U	T	Max	Min	C	C0	(N)	Tipo chiuso	Tipo aperto
20	UCFB 204 CX	**83039**	**84743**	41,3	126	72	46	28,6	10,5	19	18	36	47	49,5	45	40	10800	6600	8500	**80254**	**80255**
25	UCFB 205 CX	**82776**	**84744**	41,3	126	72	46	28,6	10,5	19	17	36,5	47	49,5	50	45	11900	7800	9000	**80075**	**80076**
30	UCFB 206 CX	**84058**	**84745**	47,6	142	85	52,4	32	10,5	26,3	20,7	41,7	53,2	55,7	60	50	16250	11200	11000	**80011**	**80053**
35	UCFB 207 CX	**84059**	**84746**	51	155	94	60,5	32	10,5	26,3	20	45,3	56,5	59	70	55	21600	15300	13000	**80077**	**80078**
40	UCFB 208 CX	**83041**	**84747**	50	165	100	60,5	41	10,5	26,3	19,5	48,5	65,5	68	78	65	26000	19000	18000	**80256**	**80257**

VERSIONI CON MISURE IN POLLICI

CUSCINETTO IN ACCIAIO AL CROMO																							
D		SERIE	CODICI Supporto		DIMENSIONI (mm)												DF		Carico cuscinetto (N)		Carico supporto	CODICI COPERCHIO	
(pollici)	(mm)		Colore nero	Colore bianco	E	A	B	C	F	S	G	I	Z	U	T	Max	Min	C	C0	(N)	Tipo chiuso	Tipo aperto
1"	25,4	UCFB 205 CX	**84527**	**84915**	41,3	126	72	46	28,6	10,5	19	17	36,5	47	49,5	50	45	14000	7800	9000	**80075**	**85202**
1"1/4	31,75	UCFB 206 CX	**84528**	**84916**	47,6	142	85	52,4	32	10,5	26,3	20,7	41,7	53,2	55,7	60	50	19500	11300	11000	**80011**	**85203**

MATERIALI: Supporto in poliammide + FV colore nero o bianco; cuscinetto in acciaio al cromo o acciaio inox; ingrassatore in ottone nichelato; boccole di rinforzo e rosette in acciaio inox AISI 304; guarnizioni in gomma NBR; coperchio in polipropilene colore grigio Ral 7042.
CARATTERISTICHE: Differisce dalla serie UCFB/C per la mancanza del coperchio di protezione che può essere ordinato a parte come accessorio. Montaggio con alberi senza spallamento. Errore massimo di allineamento dell'albero 2,5°.
CONFEZIONE: 8 pezzi.
A RICHIESTA: Versioni con supporto in polipropilene + FV e antibatteriche; coperchi di protezione di diverso colore e con marchio personalizzato; confezioni fuori standard; guarnizioni in Viton, cuscinetti "Long life".

Supporti a flangia laterale

Serie **UCFB**

Senza coperchio e guarnizione posteriore

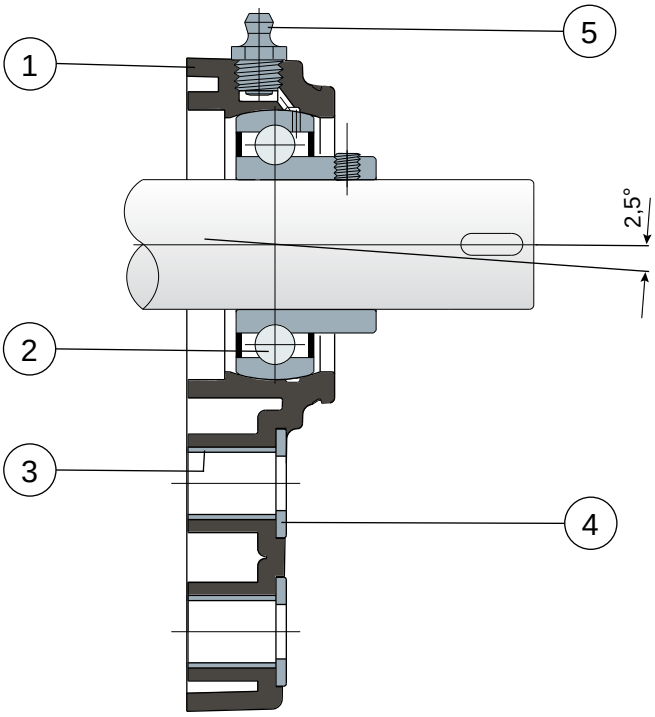

1) Corpo esterno supporto in poliammide rinforzata con fibre di vetro colore nero o bianco.
2) Cuscinetto in acciaio al cromo o acciaio inox AISI 440.
3) Distanziale di rinforzo fissaggi in acciaio inox AISI 304.
4) Rosetta di appoggio UNI 6592 in acciaio inox AISI 304.
5) Ingrassatore per la rilubrificazione in ottone nichelato.

N.B.: Si differenzia dalla serie UCFB/C solo per la mancanza della guarnizione posteriore e del coperchio di protezione, che possono essere ordinati a parte come accessori.

Errore massimo di allineamento dell'albero 2,5°
Per ulteriori informazioni contattare il nostro Ufficio Tecnico commerciale.

Supporti a flangia laterale

Dati tecnici

Serie **UCFB**

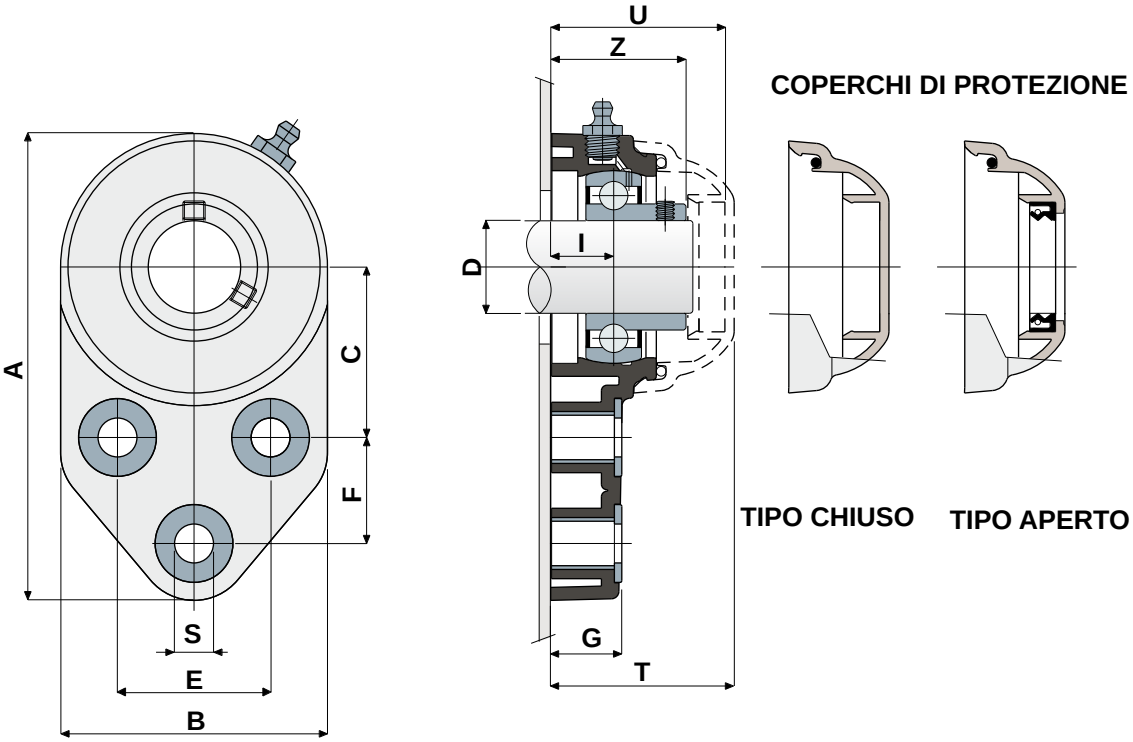

CUSCINETTO IN ACCIAIO AL CROMO																				
D	SERIE	CODICI Supporto		DIMENSIONI (mm)											Carico cuscinetto (N)		Carico supporto	CODICI COPERCHIO	
		Colore nero	Colore bianco	E	A	B	C	F	S	G	I	Z	U	T	C	C0	(N)	Tipo chiuso	Tipo aperto
20	UCFB 204	**83025**	**84748**	41,3	126	72	46	28,6	10,5	19	18	36	47	49,5	12800	6600	8500	**80254**	**80255**
25	UCFB 205	**82773**	**84749**	41,3	126	72	46	28,6	10,5	19	17	36,5	47	49,5	14000	7800	9000	**80075**	**80076**
30	UCFB 206	**84060**	**84750**	47,6	142	85	52,4	32	10,5	26,3	20,7	41,7	53,2	55,7	19500	11200	11000	**80011**	**80053**
35	UCFB 207	**84061**	**84751**	51	155	94	60,5	32	10,5	26,3	20	45,3	56,5	59	25500	15300	13000	**80077**	**80078**
40	UCFB 208	**83029**	**84752**	50	165	100	60,5	41	10,5	26,3	19,5	48,5	65,5	68	32500	19000	18000	**80256**	**80257**

CUSCINETTO IN ACCIAIO INOX AISI 440																				
D	SERIE	CODICI Supporto		DIMENSIONI (mm)											Carico cuscinetto (N)		Carico supporto	CODICI COPERCHIO	
		Colore nero	Colore bianco	E	A	B	C	F	S	G	I	Z	U	T	C	C0	(N)	Tipo chiuso	Tipo aperto
20	UCFB 204	**83042**	**84753**	41,3	126	72	46	28,6	10,5	19	18	36	47	49,5	10800	6600	8500	**80254**	**80255**
25	UCFB 205	**82777**	**84754**	41,3	126	72	46	28,6	10,5	19	17	36,5	47	49,5	11900	7800	9000	**80075**	**80076**
30	UCFB 206	**84062**	**84755**	47,6	142	85	52,4	32	10,5	26,3	20,7	41,7	53,2	55,7	16250	11200	11000	**80011**	**80053**
35	UCFB 207	**84063**	**84756**	51	155	94	60,5	32	10,5	26,3	20	45,3	56,5	59	21600	15300	13000	**80077**	**80078**
40	UCFB 208	**83044**	**84757**	50	165	100	60,5	41	10,5	26,3	19,5	48,5	65,5	68	26000	19000	18000	**80256**	**80257**

VERSIONI CON MISURE IN POLLICI

CUSCINETTO IN ACCIAIO AL CROMO																					
D		SERIE	CODICI Supporto		DIMENSIONI (mm)												Carico cuscinetto (N)		Carico supporto	CODICI COPERCHIO	
(pollici)	(mm)		Colore nero	Colore bianco	E	A	B	C	F	S	G	I	Z	U	T	C	C0	(N)	Tipo chiuso	Tipo aperto
1"	25,4	UCFB 205	**84529**	**84919**	41,3	126	72	46	28,6	10,5	19	17	36,5	47	49,5	9000	7800	9000	**80075**	**85202**
1"1/4	31,75	UCFB 206	**84530**	**84920**	47,6	142	85	52,4	32	10,5	26,3	20,7	41,7	53,2	55,7	11000	11300	11000	**80011**	**85203**

MATERIALI: Supporto in poliammide + FV colore nero o bianco; cuscinetto in acciaio al cromo o acciaio inox; ingrassatore in ottone nichelato; boccole di rinforzo e rosette in acciaio inox AISI 304; guarnizioni in gomma NBR; coperchio in polipropilene colore grigio Ral 7042.
CARATTERISTICHE: Differisce dalla serie UCFB/C per la mancanza della guarnizione posteriore e del coperchio di protezione, che possono essere ordinati a parte come accessori. Impiego su alberi con e senza spallamento. Errore massimo di allineamento dell'albero 2,5°.
CONFEZIONE: 8 pezzi.
A RICHIESTA: Versioni con supporto in polipropilene + FV e antibatteriche; coperchi di protezione di diverso colore e con marchio personalizzato; confezioni fuori standard; guarnizioni in Viton, cuscinetti "Long life".

Supporti ritti

Serie **UCP/C**

Protezione completa del cuscinetto

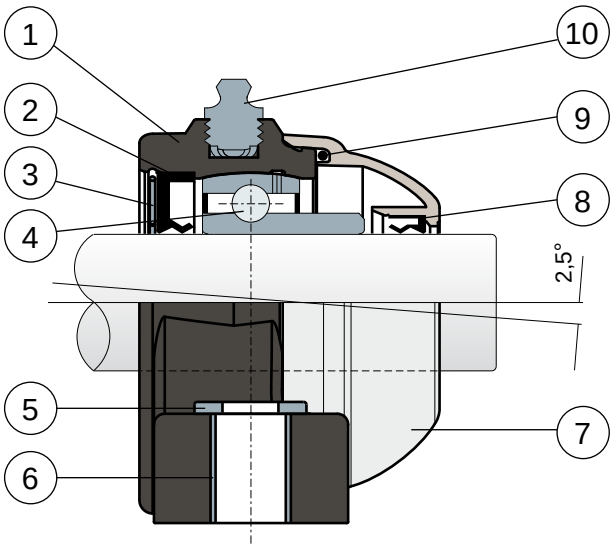

1) Corpo esterno supporto in poliammide rinforzata con fibre di vetro colore nero o bianco.
2) Guarnizione posteriore a tenuta stagna in gomma NBR per alberi rotanti.
3) Anello di arresto in acciaio inox AISI 304.
4) Cuscinetto in acciaio al cromo o acciaio inox AISI 440.
5) Rosetta di appoggio UNI 6592 in acciaio inox AISI 304.
6) Distanziale di rinforzo fissaggi in acciaio inox AISI 304.
7) Coperchio di protezione in polipropilene (Colore grigio Ral 7042).
8) Guarnizione anteriore a tenuta stagna in gomma NBR per alberi rotanti.
9) Guarnizione OR in gomma NBR.
10) Ingrassatore per la rilubrificazione in ottone nichelato.

Le dimensioni del supporto sono conformi alla norma ISO 3228
Errore massimo di allineamento dell'albero 2,5°
Per ulteriori informazioni contattare il nostro Ufficio Tecnico commerciale.

Supporti ritti

Dati tecnici

Serie **UCP/C**

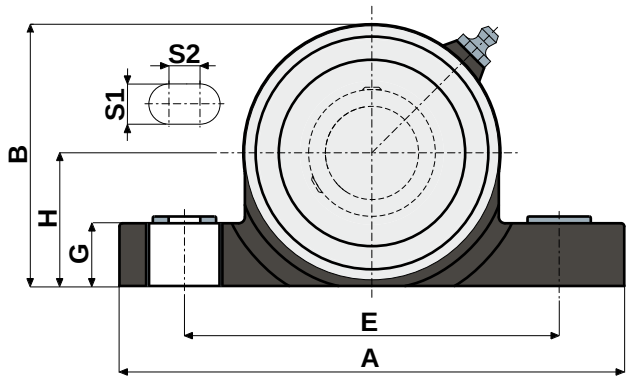

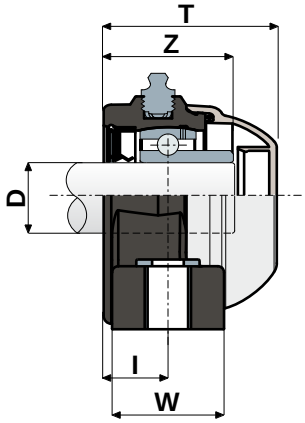

TIPO CHIUSO

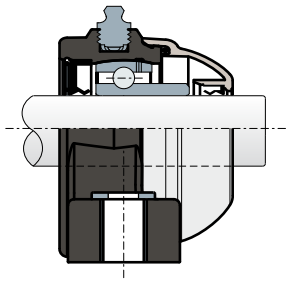

TIPO APERTO

CUSCINETTO IN ACCIAIO AL CROMO																				
D	SERIE	CODICI				DIMENSIONI (mm)											Carico cuscinetto (N)		Carico supporto	
		Colore nero		Colore bianco																
		Tipo chiuso	Tipo aperto	Tipo chiuso	Tipo aperto	E	A	S1	S2	G	H	B	I	W	Z	T	C	C0	(N)	
20	UCP 204 C	**84076**	**84077**	**84758**	**84759**	96	130	13	10	20	33,5	65,5	18	30	36	49	12800	6600	5750	
25	UCP 205 C	**83682**	**83683**	**84760**	**84761**	106	140	13	10	20	36,5	71,5	19,6	35	39	51,7	14000	7800	6900	
30	UCP 206 C	**83684**	**83685**	**84762**	**84763**	121	163	13	10	20	43	84,5	20,7	36	41,7	55,7	19500	11200	9200	
35	UCP 207 C	**83686**	**83687**	**84764**	**84765**	126	168	13	10	20	47,6	93,3	22,7	39	48	61,8	25500	15300	11500	
40	UCP 208 C	**85441**	**85443**	**85445**	**85446**	136	185	13	10	20	50	100	22,5	38,6	51,5	70,7	30700	19000	11500	NEW

CUSCINETTO IN ACCIAIO INOX AISI 440																				
D	SERIE	CODICI				DIMENSIONI (mm)											Carico cuscinetto (N)		Carico supporto	
		Colore nero		Colore bianco																
		Tipo chiuso	Tipo aperto	Tipo chiuso	Tipo aperto	E	A	S1	S2	G	H	B	I	W	Z	T	C	C0	(N)	
20	UCP 204 C	**84078**	**84079**	**84766**	**84767**	96	130	13	10	20	33,5	65,5	18	30	36	49	10800	6600	5750	
25	UCP 205 C	**83696**	**83697**	**84768**	**84769**	106	140	13	10	20	36,5	71,5	19,6	35	39	51,7	11900	7800	6900	
30	UCP 206 C	**83698**	**83699**	**84770**	**84771**	121	163	13	10	20	43	84,5	20,7	36	41,7	55,7	16250	11200	9200	
35	UCP 207 C	**83700**	**83701**	**84772**	**84773**	126	168	13	10	20	47,6	93,3	22,7	39	48	61,8	21600	15300	11500	
40	UCP 208 C	**85447**	**85448**	**85449**	**85450**	136	185	13	10	20	50	100	22,5	38,6	51,5	70,7	26000	19000	11500	NEW

VERSIONI CON MISURE IN POLLICI

CUSCINETTO IN ACCIAIO AL CROMO																				
D		SERIE	CODICI				DIMENSIONI (mm)											Carico cuscinetto (N)		Carico supporto
			Colore nero		Colore bianco															
(pollici)	(mm)		Tipo chiuso	Tipo aperto	Tipo chiuso	Tipo aperto	E	A	S1	S2	G	H	B	I	W	Z	T	C	C0	(N)
1"	25,4	UCP 205 C	**84531**	**84532**	**84923**	**84924**	106	140	13	10	20	36,5	71,5	19,6	35	39	51,7	14000	7800	6900
1"1/4	31,75	UCP 206 C	**84533**	**84534**	**84925**	**84926**	121	163	13	10	20	43	84,5	20,7	36	41,7	55,7	19500	11300	9200

MATERIALI: Supporto in poliammide + FV colore nero o bianco; cuscinetto in acciaio al cromo o acciaio inox; ingrassatore in ottone nichelato; boccole di rinforzo, rosette e anello di arresto in acciaio inox AISI 304; guarnizioni in gomma NBR; coperchio in polipropilene colore grigio Ral 7042.
CARATTERISTICHE: Protezione completa del cuscinetto dagli agenti esterni. Montaggio con alberi senza spallamento. Errore massimo di allineamento dell'albero 2.5°.
CONFEZIONE: 8 pezzi.
A RICHIESTA: Versioni con supporto in polipropilene + FV e antibatteriche; coperchi di protezione di diverso colore e con marchio personalizzato; confezioni fuori standard; guarnizioni in Viton, cuscinetti "Long life".

Supporti ritti

Serie **UCP/CX**

Senza coperchio di protezione

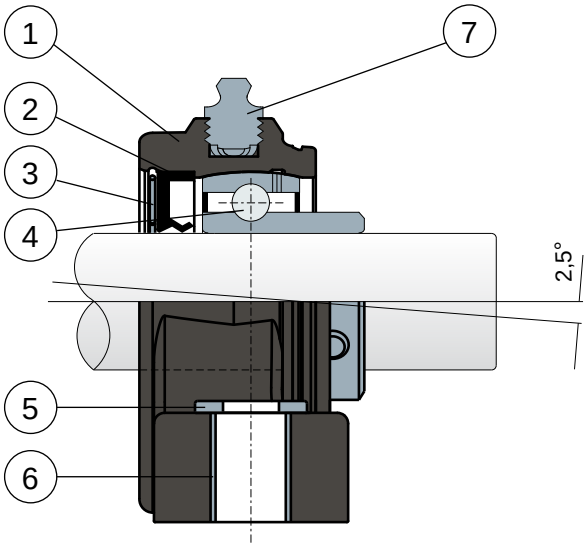

1) Corpo esterno supporto in poliammide rinforzata con fibre di vetro colore nero o bianco.
2) Guarnizione posteriore a tenuta stagna in gomma NBR per alberi rotanti.
3) Anello di arresto in acciaio inox AISI 304.
4) Cuscinetto in acciaio al cromo o acciaio inox AISI 440.
5) Rosetta di appoggio UNI 6592 in acciaio inox AISI 304.
6) Distanziale di rinforzo fissaggi in acciaio inox AISI 304.
7) Ingrassatore per la rilubrificazione in ottone nichelato.

Le dimensioni del supporto sono conformi alla norma ISO 3228
Errore massimo di allineamento dell'albero 2,5°
Per ulteriori informazioni contattare il nostro Ufficio Tecnico commerciale.

Supporti ritti

Dati tecnici

Serie **UCP/CX**

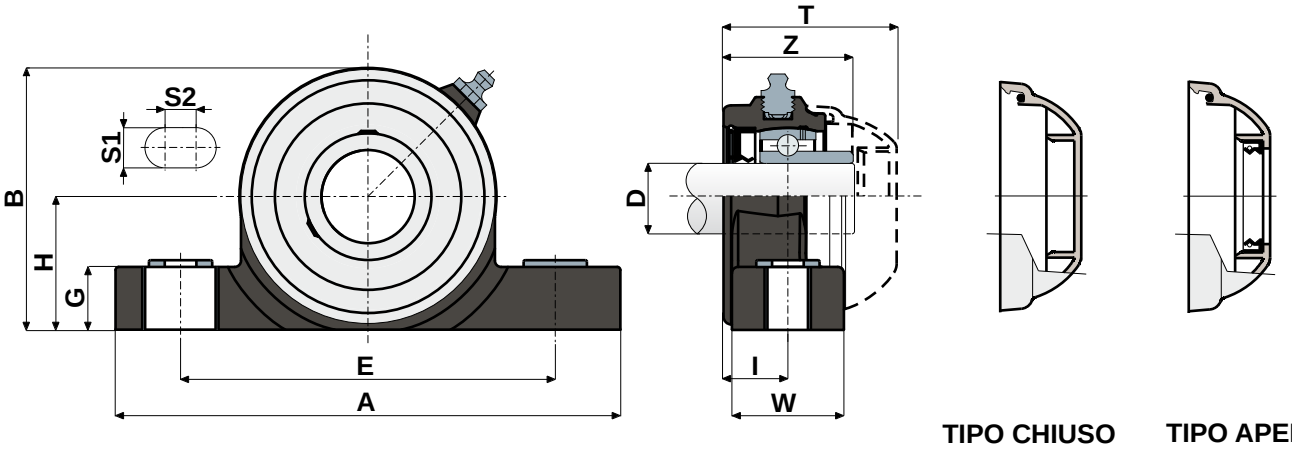

CUSCINETTO IN ACCIAIO AL CROMO																				
		CODICI Supporto		DIMENSIONI (mm)											Carico cuscinetto (N)		Carico supporto	CODICI COPERCHIO		
D	SERIE	Colore nero	Colore bianco	E	A	S1	S2	G	H	B	I	W	Z	T	C	C0	(N)	Tipo chiuso	Tipo aperto	
20	UCP 204 CX	**84080**	**84774**	96	130	13	10	20	33,5	65,5	18	30	36	49	12800	6600	5750	**80254**	**80255**	
25	UCP 205 CX	**83688**	**84775**	106	140	13	10	20	36,5	71,5	19,6	35	39	51,7	14000	7800	6900	**80075**	**80076**	
30	UCP 206 CX	**83689**	**84776**	121	163	13	10	20	43	84,5	20,7	36	41,7	55,7	19500	11200	9200	**80011**	**80053**	
35	UCP 207 CX	**83690**	**84777**	126	168	13	10	20	47,6	93,3	22,7	39	48	61,8	25500	15300	11500	**80077**	**80078**	
40	UCP 208 CX	**85451**	**85452**	136	185	13	10	20	50	100	22,5	38,6	51,5	70,7	30700	19000	11500	**80256**	**80257**	NEW

CUSCINETTO IN ACCIAIO INOX AISI 440																				
		CODICI Supporto		DIMENSIONI (mm)											Carico cuscinetto (N)		Carico supporto	CODICI COPERCHIO		
D	SERIE	Colore nero	Colore bianco	E	A	S1	S2	G	H	B	I	W	Z	T	C	C0	(N)	Tipo chiuso	Tipo aperto	
20	UCP 204 CX	**84081**	**84778**	96	130	13	10	20	33,5	65,5	18	30	36	49	10800	6550	5750	**80254**	**80255**	
25	UCP 205 CX	**83702**	**84779**	106	140	13	10	20	36,5	71,5	19,6	35	39	51,7	11900	7800	6900	**80075**	**80076**	
30	UCP 206 CX	**83703**	**84780**	121	163	13	10	20	43	84,5	20,7	36	41,7	55,7	16250	11200	9200	**80011**	**80053**	
35	UCP 207 CX	**83704**	**84781**	126	168	13	10	20	47,6	93,3	22,7	39	48	61,8	21600	15300	11500	**80077**	**80078**	
40	UCP 208 CX	**85453**	**85454**	136	185	13	10	20	50	100	22,5	38,6	51,5	70,7	30700	19000	11500	**80256**	**80257**	NEW

VERSIONI CON MISURE IN POLLICI

CUSCINETTO IN ACCIAIO AL CROMO																					
D		SERIE	CODICI Supporto		DIMENSIONI (mm)											Carico cuscinetto (N)		Carico supporto	CODICI COPERCHIO	
(pollici)	(mm)		Colore nero	Colore bianco	E	A	S1	S2	G	H	B	I	W	Z	T	C	C0	(N)	Tipo chiuso	Tipo aperto
1"	25,4	UCP 205 CX	**84535**	**84931**	106	140	13	10	20	36,5	71,5	19,6	35	39	51,7	14000	7800	6900	**80075**	**85202**
1"1/4	31,75	UCP 206 CX	**84536**	**84932**	121	163	13	10	20	43	84,5	20,7	36	41,7	55,7	19500	11300	9200	**80011**	**85203**

MATERIALI: Supporto in poliammide + FV colore nero o bianco; cuscinetto in acciaio al cromo o acciaio inox; ingrassatore in ottone nichelato; boccole di rinforzo, rosette e anello di arresto in acciaio inox AISI 304; guarnizioni in gomma NBR; coperchio in polipropilene colore grigio Ral 7042.
CARATTERISTICHE: Differisce dalla serie UCP/C per la mancanza del coperchio di protezione che può essere ordinato a parte come accessorio. Montaggio con alberi senza spallamento. Errore massimo di allineamento dell'albero 2,5°.
CONFEZIONE: 8 pezzi.
A RICHIESTA: Versioni con supporto in polipropilene + FV e antibatteriche; coperchi di protezione di diverso colore e con marchio personalizzato; confezioni fuori standard; guarnizioni in Viton, cuscinetti "Long life".

Supporti ritti

Serie **UCP**

Senza coperchio e guarnizione posteriore

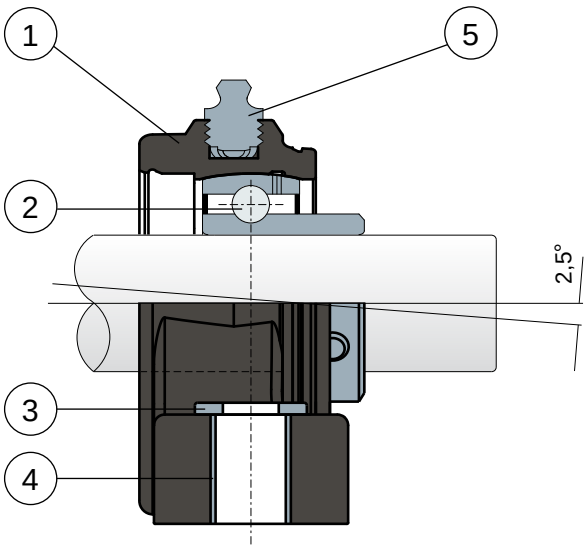

1) Corpo esterno supporto in poliammide rinforzata con fibre di vetro colore nero o bianco.
2) Cuscinetto in acciaio al cromo o acciaio inox AISI 440.
3) Rosetta di appoggio UNI 6592 in acciaio inox AISI 304.
4) Distanziale di rinforzo fissaggi in acciaio inox AISI 304.
5) Ingrassatore per la rilubrificazione in ottone nichelato.

Le dimensioni del supporto sono conformi alla norma ISO 3228
Errore massimo di allineamento dell'albero 2,5°
Per ulteriori informazioni contattare il nostro Ufficio Tecnico commerciale.

Supporti ritti

Dati tecnici

Serie **UCP**

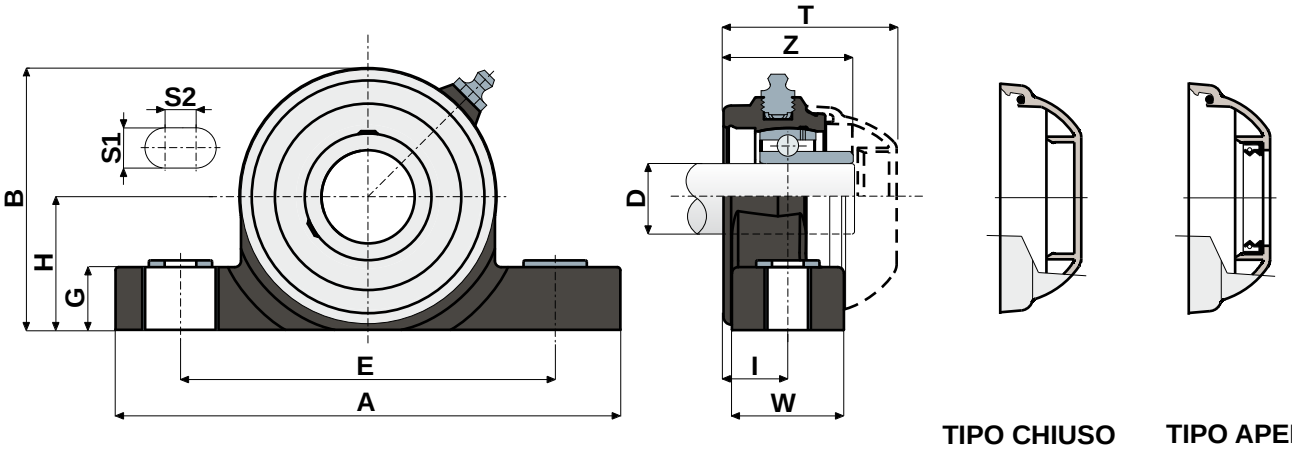

TIPO CHIUSO TIPO APERTO

CUSCINETTO IN ACCIAIO AL CROMO																				
		CODICI Supporto		DIMENSIONI (mm)											Carico cuscinetto (N)		Carico supporto	CODICI COPERCHIO		
D	SERIE	Colore nero	Colore bianco	E	A	S1	S2	G	H	B	I	W	Z	T	C	C0	(N)	Tipo chiuso	Tipo aperto	
20	UCP 204	**84082**	**84782**	96	130	13	10	20	33,5	65,5	18	30	36	49	12800	6600	5750	**80254**	**80255**	
25	UCP 205	**83691**	**84783**	106	140	13	10	20	36,5	71,5	19,6	35	39	51,7	14000	7800	6900	**80075**	**80076**	
30	UCP 206	**83692**	**84784**	121	163	13	10	20	43	84,5	20,7	36	41,7	55,7	19500	11200	9200	**80011**	**80053**	
35	UCP 207	**83693**	**84785**	126	168	13	10	20	47,6	93,3	22,7	39	48	61,8	25500	15300	11500	**80077**	**80078**	
40	UCP 208	**85455**	**85456**	136	185	13	10	20	50	100	22,5	38,6	51,5	70,7	30700	19000	11500	**80256**	**80257**	NEW

CUSCINETTO IN ACCIAIO INOX AISI 440																				
		CODICI Supporto		DIMENSIONI (mm)											Carico cuscinetto (N)		Carico supporto	CODICI COPERCHIO		
D	SERIE	Colore nero	Colore bianco	E	A	S1	S2	G	H	B	I	W	Z	T	C	C0	(N)	Tipo chiuso	Tipo aperto	
20	UCP 204	**84083**	**84786**	96	130	13	10	20	33,5	65,5	18	30	36	49	8300	6600	5750	**80254**	**80255**	
25	UCP 205	**83705**	**84787**	106	140	13	10	20	36,5	71,5	19,6	35	39	51,7	9150	7800	6900	**80075**	**80076**	
30	UCP 206	**83706**	**84788**	121	163	13	10	20	43	84,5	20,7	36	41,7	55,7	12500	11200	9200	**80011**	**80053**	
35	UCP 207	**83707**	**84789**	126	168	13	10	20	47,6	93,3	22,7	39	48	61,8	16600	15300	11500	**80077**	**80078**	
40	UCP 208	**85457**	**85458**	136	185	13	10	20	50	100	22,5	38,6	51,5	70,7	30700	19000	11500	**80256**	**80257**	NEW

VERSIONI CON MISURE IN POLLICI

CUSCINETTO IN ACCIAIO AL CROMO																				
D		SERIE	CODICI Supporto		DIMENSIONI (mm)											Carico cuscinetto (N)		Carico supporto	CODICI COPERCHIO	
(pollici)	(mm)		Colore nero	Colore bianco	E	A	S1	S2	G	H	B	I	W	Z	T	C	C0	(N)	Tipo chiuso	Tipo aperto
1"	25,4	UCP 205	**84537**	**84936**	106	140	13	10	20	36,5	71,5	19,6	35	39	51,7	14000	7800	6900	**80075**	**85202**
1"1/4	31,75	UCP 206	**84538**	**84937**	121	163	13	10	20	43	84,5	20,7	36	41,7	55,7	19500	11300	9200	**80011**	**85203**

MATERIALI: Supporto in poliammide + FV colore nero o bianco; cuscinetto in acciaio al cromo o acciaio inox; ingrassatore in ottone nichelato; boccole di rinforzo e rosette in acciaio inox AISI 304; coperchio in polipropilene colore grigio Ral 7042.
CARATTERISTICHE: Differisce dalla serie UCP/C per la mancanza della guarnizione posteriore e del coperchio di protezione, che possono essere ordinati a parte come accessori. Impiego su alberi con e senza spallamento. Errore massimo di allineamento dell'albero 2,5°.
CONFEZIONE: 8 pezzi.
A RICHIESTA: Versioni con supporto in polipropilene + FV e antibatteriche; coperchi di protezione di diverso colore e con marchio personalizzato; confezioni fuori standard; guarnizioni in Viton, cuscinetti "Long life".

Componenti di sostegno e livellamento

Part.	Pag.
1	183
2	184
3	183
4	184
10	188
15	189
18 pa	185
18	190
25 pa	186
25	192
27 pa	185
27	191
38 pa	186
38	193
45	194
64 mm	222
64 pollici	224
68 mm	225
68 pollici	227
79	196
81	201
82	221
87	197
89	198
92	195

Part.	Pag.
93	199
94	204
95	205
96	202
97	206
98	203
99	207
101	211
103	217
104	200
107	210
108	216
109	214
110	220
111	213
112	219
113	209
114	215
115	208
116	228
117	228
118	187
119	218
120	212

Piedi fissi

chiave 25
Part. 1 pag. 183

Ø 40
Part. 3 pag. 183

Ø 25
Part. 2 pag. 184

Ø 40
Part. 4 pag. 184

Piedi snodati in PA

Ø 60
Part. 18 pa pag. 185

60x95
Part. 27 pa pag. 185

Ø 80
Part. 25 pa pag. 186

Ø 102
Part. 38 pa pag. 186

Piedi snodati

Ø 30
Part. 118 pag. 187

Ø 40
Part. 10 pag. 188

Ø 50
Part. 15 pag. 189

Ø 60
Part. 18 pag. 190

60x95
Part. 27 pag. 191

Ø 80
Part. 25 pag. 192

Ø 102
Part. 38 pag. 193

Ø 124
Part. 45 pag. 194

Ø 124
Part. 92 pag. 195

Piedi orientabili

Ø 50
Part. 79 pag. 196

Ø 102
Part. 87 pag. 197

Ø 124
Part. 89 pag. 198

Ø 124
Part. 93 pag. 199

Ø 80
Part. 81 pag. 201

Ø 113
Part. 96 pag. 202

Ø 113
Part. 98 pag. 203

Ø 180
Part. 94 pag. 204

Ø 80
Part. 95 pag. 205

Ø 102
Part. 97 pag. 206

Ø 124
Part. 99 pag. 207

Distanziali

Part. 104 pag. 200

Piedi sanificabili snodati

Ø 55
Part. 113 pag. 209

Ø 75
Part. 107 pag. 210

Ø 95
Part. 101 pag. 211

65x96
Part. 120 pag. 212

95x130
Part. 111 pag. 213

Ø 120
Part. 109 pag. 214

Piedi sanificabili orientabili

Ø 78 Part. **115** pag. 208	**Ø 55** Part. **114** pag. 215	**Ø 55** Part. **114** pag. 215	**Ø 75** Part. **108** pag. 216
Ø 75 Part. **108** pag. 216	**Ø 95** Part. **103** pag. 217	**Ø 95** Part. **103** pag. 217	**65x96** Part. **119** pag. 218
65x96 Part. **119** pag. 218	**95x130** Part. **112** pag. 219	**95x130** Part. **112** pag. 219	**Ø 120** Part. **110** pag. 220
Ø 120 Part. **110** pag. 220			

Tappi

Part. **82** pag. 221	**misure in mm** Part. **64** pag. 222	**misure in pollici** Part. **64** pag. 224	**misure in mm** Part. **68** pag. 225
misure in pollici Part. **68** pag. 227	Part. **116** pag. 228	Part. **117** pag. 228	

Piedi fissi

(costampati)

chiave 25 Part. 1

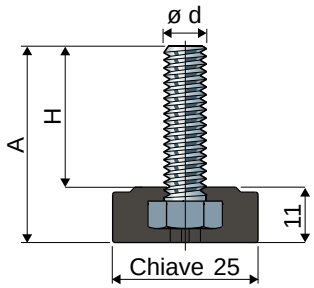

Misure stelo in mm				
ød	A	H	Stelo in acciaio zincato Codice	Carico statico max (N)
M8	38	27	**1 / 82880**	6000

Materiale base: Poliammide rinforzata colore nero.
Confezione: 24 pezzi.

Rosette UNI 6592-69 - **Confezione:** 24 pezzi.

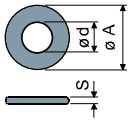

ø M	M8
Smm	1,6
ø A mm	17
Codici zincato	7636

Dadi UNI 5588-65 - **Confezione:** 24 pezzi.

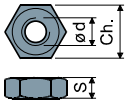

ø d	M8
Smm	6,5
Ch. mm	13
Codici zincato	7634

A richiesta
- **Basi:** In polipropilene rinforzato • in varie colorazioni.
- **Stelo:** In acciaio inox AISI 304.
- **Confezioni:** Fuori standard.

ø 40 Part. 3

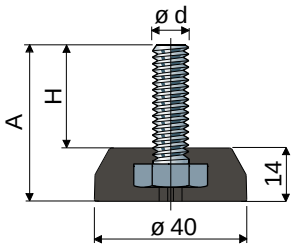

Misure stelo in mm				
ød	A	H	Stelo in acciaio zincato Codice	Carico statico max (N)
M10	40	26	**3 / 82886**	7000

Materiale base: Poliammide rinforzata colore nero.
Confezione: 24 pezzi.

Rosette UNI 6592-69 - **Confezione:** 24 pezzi.

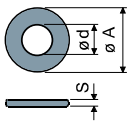

ø M	M10
Smm	2
ø A mm	21
Codici zincato	7283

Dadi UNI 5588-65 - **Confezione:** 24 pezzi.

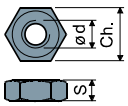

ø d	M10
Smm	8
Ch. mm	17
Codici zincato	7269

A richiesta
- **Basi:** In polipropilene rinforzato • in varie colorazioni.
- **Stelo:** In acciaio inox AISI 304.
- **Confezioni:** Fuori standard.

Piedi fissi

(base in poliammide rinforzata)

Part. 2 ø 25

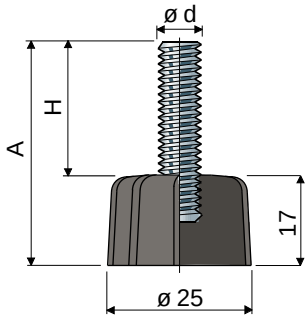

Misure stelo in mm			Materiale stelo		
ød	A	H	Acciaio zincato Codice	Acciaio inox AISI 304 Codice	Carico statico max (N)
M8	40	23	**2 / 7702**	**2 / 7703**	4000
	50	33	**2 / 7706**	**2 / 7707**	
M10	40	23	**2 / 7712**	**2 / 7713**	5000
	50	33	**2 / 7716**	**2 / 7717**	
M12	75	58	**2 / 80156**	**2 / 80157**	6000

Materiale base: Poliammide rinforzata colore nero.
Confezione: 24 pezzi.

Rosette UNI 6592-69 - **Confezione:** 24 pezzi.

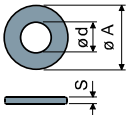

ø M	M8	M10	M12
Smm	1,6	2	2,5
ø A mm	17	21	24
Codici zincato	7636	7283	7284
Codici inox	7637	7286	7287

Dadi UNI 5588-65 - **Confezione:** 24 pezzi.

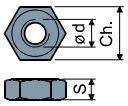

ø d	M8	M10	M12
Smm	6,5	8	10
Ch. mm	13	17	19
Codici zincato	7634	7269	7270
Codici inox	7635	7272	7273

A richiesta
- **Basi:** In polipropilene rinforzato • in varie colorazioni.
- **Confezioni:** Fuori standard.
- **Assemblaggio di:** Dadi • rosette.

Part. 4 ø 40

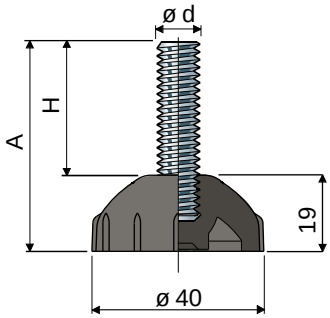

Misure stelo in mm			Materiale stelo		
ød	A	H	Acciaio zincato Codice	Acciaio inox AISI 304 Codice	Carico statico max (N)
M8	40	21	**4 / 7722**	**4 / 7723**	4000
	50	31	**4 / 7726**	**4 / 7727**	
M10	40	21	**4 / 7732**	**4 / 7733**	5000
	50	31	**4 / 7736**	**4 / 7737**	
M12	75	56	**4 / 80158**	**4 / 80159**	6000

Materiale base: Poliammide rinforzata colore nero.
Confezione: 24 pezzi.

Accessori
Antivibranti:
- **codice:** 7263;
- **materiale:** Gomma termoplastica 68 shore colore nero;
- **confezione:** 24 pezzi.

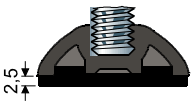

Rosette UNI 6592-69 - **Confezione:** 24 pezzi.

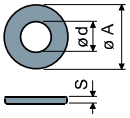

ø M	M8	M10	M12
Smm	1,6	2	2,5
ø A mm	17	21	24
Codici zincato	7636	7283	7284
Codici inox	7637	7286	7287

Dadi UNI 5588-65 - **Confezione:** 24 pezzi.

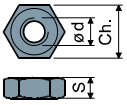

ø d	M8	M10	M12
Smm	6,5	8	10
Ch. mm	13	17	19
Codici zincato	7634	7269	7270
Codici inox	7635	7272	7273

A richiesta
- **Basi:** In polipropilene rinforzato • in varie colorazioni.
- **Confezioni:** Fuori standard.
- **Assemblaggio di:** Antivibranti • dadi • rosette.

Piedi snodati in PA

(in poliammide rinforzata)

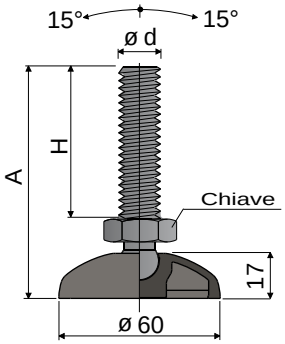

ø 60 Part. 18

Misure stelo in mm					
ød	A	H	Chiave	Stelo e base in poliammide rinforzata Codice	Carico statico max (N)
M16	101	67	24	**18 / 7627**	7000
M20	174	140	24	**18 / 80160**	7500

Materiale base e stelo: Poliammide rinforzata colore nero.
Confezione: 24 pezzi.

Accessori
Antivibranti:
- **codice:** 7265;
- **materiale:** Gomma termoplastica 68 shore colore nero;
- **confezione:** 24 pezzi.

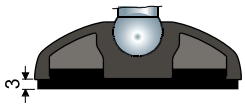

Rosette UNI 6592-69 - **Confezione:** 24 pezzi.

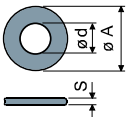

øM	M16	M20
Smm	3	3
øAmm	30	37
Codici zincato	7289	7290
Codici inox	7291	7292

Dadi UNI 5588-65 - **Confezione:** 24 pezzi.

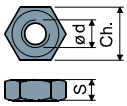

ø d	M16	M20
Smm	13	16
Ch. mm	24	30
Codici zincato	7275	7276
Codici inox	7277	7278

A richiesta
- **Basi:** In polipropilene rinforzato • in varie colorazioni.
- **Confezioni:** Fuori standard.
- **Assemblaggio di:** Antivibranti • dadi • rosette.

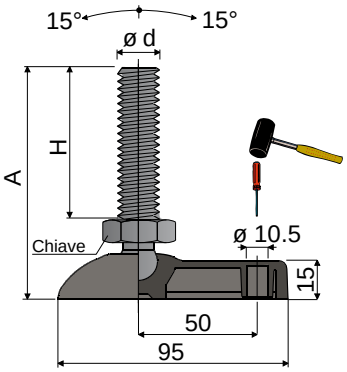

60X95 Part. 27

Misure stelo in mm					
ød	A	H	Chiave	Stelo e base in poliammide rinforzata Codice	Carico statico max (N)
M16	101	67	24	**27 / 7628**	7000
M20	174	140	24	**27 / 80161**	7500

Materiale base e stelo: Poliammide rinforzata colore nero.
Confezione: 24 pezzi.

Accessori
Antivibranti:
- **codice:** 7632;
- **materiale:** Gomma termoplastica 68 shore colore nero;
- **confezione:** 24 pezzi.

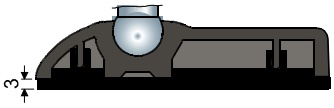

Rosette UNI 6592-69 - **Confezione:** 24 pezzi.

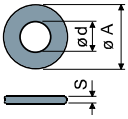

øM	M16	M20
Smm	3	3
øAmm	30	37
Codici zincato	7289	7290
Codici inox	7291	7292

Dadi UNI 5588-65 - **Confezione:** 24 pezzi.

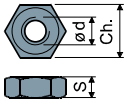

ø d	M16	M20
Smm	13	16
Ch. mm	24	30
Codici zincato	7275	7276
Codici inox	7277	7278

A richiesta
- **Basi:** In polipropilene rinforzato • in varie colorazioni • con fori di fissaggio preforati.
- **Confezioni:** Fuori standard.
- **Assemblaggio di:** Antivibranti • dadi • rosette.

Piedi snodati in PA

(in poliammide rinforzata)

Part. 25 ø 80

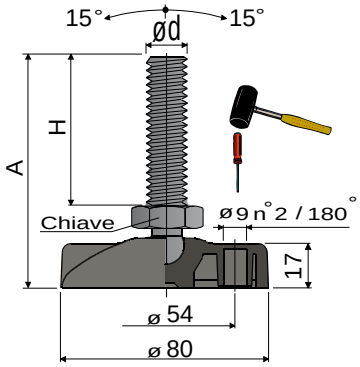

Misure stelo in mm					
ød	A	H	Chiave	Stelo e base in poliammide rinforzata Codice	Carico statico max (N)
M16	104	67	24	**25 / 7629**	7000
M20	177	140	24	**25 / 80162**	7500

Materiale base e stelo: Poliammide rinforzata colore nero.
Confezione: 24 pezzi.

Accessori
Antivibranti:
- **codice:** 7266;
- **materiale:** Gomma termoplastica 68 shore colore nero;
- **confezione:** 24 pezzi.

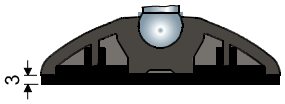

Rosette UNI 6592-69 - **Confezione:** 24 pezzi.

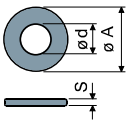

øM	M16	M20
Smm	3	3
øAmm	30	37
Codici zincato	7289	7290
Codici inox	7291	7292

Dadi UNI 5588-65 - **Confezione:** 24 pezzi.

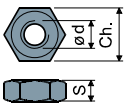

ød	M16	M20
Smm	13	16
Ch. mm	24	30
Codici zincato	7275	7276
Codici inox	7277	7278

A richiesta
- **Basi:** In polipropilene rinforzato • in varie colorazioni.
- **Confezioni:** Fuori standard.
- **Assemblaggio di:** Antivibranti • dadi • rosette.

Part. 38 ø 102

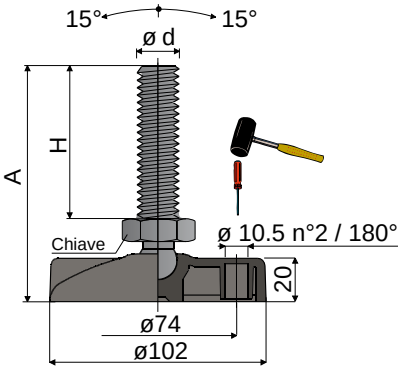

Misure stelo in mm					
ød	A	H	Chiave	Stelo e base in poliammide rinforzata Codice	Carico statico max (N)
M16	107	67	24	**38 / 7630**	7000
M20	180	140	24	**38 / 80155**	7500

Materiale base e stelo: Poliammide rinforzata colore nero.
Confezione: 24 pezzi.

Accessori
Antivibranti:
- **codice:** 7267;
- **materiale:** Gomma termoplastica 68 shore colore nero;
- **confezione:** 24 pezzi.

Rosette UNI 6592-69 - **Confezione:** 24 pezzi.

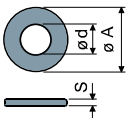

øM	M16	M20
Smm	3	3
øAmm	30	37
Codici zincato	7289	7290
Codici inox	7291	7292

Dadi UNI 5588-65 - **Confezione:** 24 pezzi.

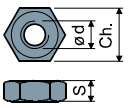

ød	M16	M20
Smm	13	16
Ch. mm	24	30
Codici zincato	7275	7276
Codici inox	7277	7278

A richiesta
- **Basi:** In polipropilene rinforzato • in varie colorazioni.
- **Confezioni:** Fuori standard.
- **Assemblaggio di:** Antivibranti • dadi • rosette.

Piedi snodati

(base in poliammide rinforzata)

ø 30 Part. **118**

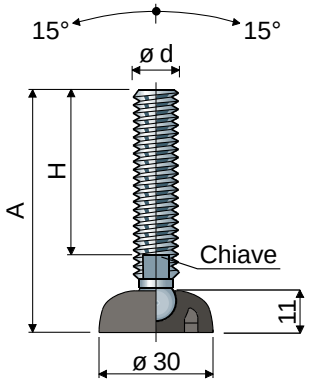

Misure stelo in mm				Materiale stelo			
ød	A	H	Chiave	Acciaio zincato Codice	Acciaio inox AISI 304 Codice	Acciaio inox AISI 316 Codice	Carico statico max (N)
M8	65	45	6	**118 / 84270**	**118 / 84271**	-	9000
	85	65	6	**118 / 84272**	**118 / 84273**	-	
M10	57	35	8	**118 / 84274**	**118 / 84275**	-	10000
	92	70	8	**118 / 84276**	**118 / 84277**	-	
	137	115	8	**118 / 84278**	**118 / 84279**	-	
M12	67	43	10	**118 / 84280**	**118 / 84281**	-	11000
	87	63	10	**118 / 84282**	**118 / 84283**	-	
	102	77	10	**118 / 84284**	**118 / 84285**	-	
	117	93	10	**118 / 84286**	**118 / 84287**	**118 / 85116**	
	147	123	10	**118 / 84288**	**118 / 84289**	-	

Misure stelo in pollici				Materiale stelo		
ød	A	H	Chiave	Acciaio zincato Codice	Acciaio inox AISI 304 Codice	Carico statico max (N)
1/2"-13 UNC	5,08"	4"	7/16"	**118 / 85170**	**118 / 85140**	11000

Materiale base: Poliammide rinforzata colore nero.
Confezione: 24 pezzi.

Accessori
Antivibranti:
- **codice:** 84290;
- **materiale:** Gomma termoplastica 68 shore colore nero;
- **confezione:** 24 pezzi.

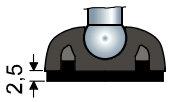

Rosette UNI 6592-69 - **Confezione:** 24 pezzi.

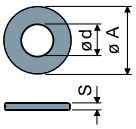

øM	M8	M10	M12
Smm	1,6	2	2,5
øAmm	17	21	24
Codici zincato	7636	7283	7284
Codici inox	7637	7286	7287

Dadi UNI 5588-65 - **Confezione:** 24 pezzi.

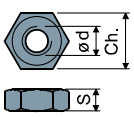

ø d	M8	M10	M12
Smm	6,5	8	10
Ch. mm	13	17	19
Codici zincato	7634	7269	7270
Codici inox	7635	7272	7273

A richiesta
- **Basi:** In polipropilene rinforzato • in varie colorazioni.
- **Steli con:** Esagono incassato in testa • seconda sede chiave in testa • sede chiave esagonale • filetti con passi e lunghezze diverse.
- **Confezioni:** Fuori standard.
- **Assemblaggio di:** Antivibranti • dadi • rosette.

Piedi snodati

(base in poliammide rinforzata)

Part. 10 ø 40

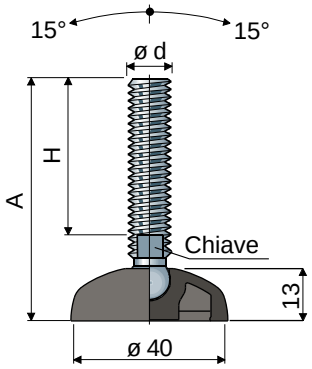

Misure stelo in mm				Materiale stelo			
ød	A	H	Chiave	Acciaio zincato Codice	Acciaio inox AISI 304 Codice	Acciaio inox AISI 316 Codice	Carico statico max (N)
M8	68	45	6	**10 / 7390**	**10 / 7391**	-	10000
	88	65	6	**10 / 7392**	**10 / 7393**	-	
	130	107	6	**10 / 7894**	**10 / 7895**	-	
M10	60	35	8	**10 / 7000**	**10 / 7001**	-	11000
	95	70	8	**10 / 7002**	**10 / 7003**	-	
	140	115	8	**10 / 7004**	**10 / 7005**	-	
M12	70	43	10	**10 / 7006**	**10 / 7007**	-	12000
	90	63	10	**10 / 7008**	**10 / 7009**	-	
	105	77	10	**10 / 7394**	**10 / 7395**	-	
	120	93	10	**10 / 7010**	**10 / 7011**	**10 / 85117**	
	150	123	10	**10 / 7012**	**10 / 7013**	-	
M14	90	61	12	**10 / 7014**	**10 / 7015**	-	13000
	120	91	12	**10 / 7016**	**10 / 7017**	-	
	145	116	12	**10 / 7690**	**10 / 7691**	-	

Misure stelo in pollici				Materiale stelo		
ød	A	H	Chiave	Acciaio zincato Codice	Acciaio inox AISI 304 Codice	Carico statico max (N)
1/2"-13 UNC	5,08"	4"	7/16"	**10 / 83266**	**10 / 83267**	12000

Materiale base: Poliammide rinforzata colore nero.
Confezione: 24 pezzi.

Accessori
Antivibranti:
- **codice:** 7263;
- **materiale:** Gomma termoplastica 68 shore colore nero;
- **confezione:** 24 pezzi.

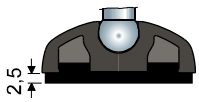

Rosette UNI 6592-69 - **Confezione:** 24 pezzi.

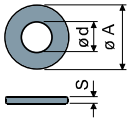

ø M	M8	M10	M12	M14
S mm	1,6	2	2,5	2,5
ø A mm	17	21	24	28
Codici zincato	7636	7283	7284	7285
Codici inox	7637	7286	7287	7288

Dadi UNI 5588-65 - **Confezione:** 24 pezzi.

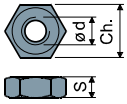

ø d	M8	M10	M12	M14
S mm	6,5	8	10	11
Ch. mm	13	17	19	22
Codici zincato	7634	7269	7270	7271
Codici inox	7635	7272	7273	7274

A richiesta
- **Basi:** In polipropilene rinforzato • in varie colorazioni.
- **Steli con:** Esagono incassato in testa • seconda sede chiave in testa • sede chiave esagonale • filetti con passi e lunghezze diverse.
- **Confezioni:** Fuori standard.
- **Assemblaggio di:** Antivibranti • dadi • rosette.

Piedi snodati

(base in poliammide rinforzata)

ø 50 Part. **15**

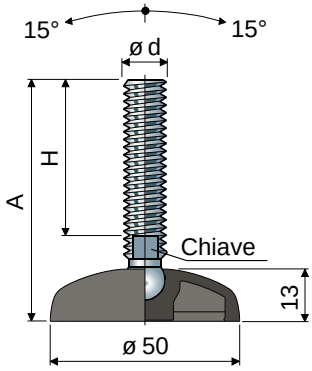

Misure stelo in mm				Materiale stelo			
ød	A	H	Chiave	Acciaio zincato Codice	Acciaio inox AISI 304 Codice	Acciaio inox AISI 316 Codice	Carico statico max (N)
M8	68	45	6	**15 / 7396**	**15 / 7397**	-	11000
	88	65	6	**15 / 7398**	**15 / 7399**	-	
	130	107	6	**15 / 7896**	**15 / 7897**	-	
M10	60	35	8	**15 / 7018**	**15 / 7019**	-	12000
	95	70	8	**15 / 7020**	**15 / 7021**	-	
	140	115	8	**15 / 7022**	**15 / 7023**	-	
M12	70	43	10	**15 / 7024**	**15 / 7025**	-	13000
	90	63	10	**15 / 7026**	**15 / 7027**	-	
	105	77	10	**15 / 7400**	**15 / 7401**	-	
	120	93	10	**15 / 7028**	**15 / 7029**	**15 / 85118**	
	150	123	10	**15 / 7030**	**15 / 7031**	-	
M14	90	61	12	**15 / 7032**	**15 / 7033**	-	14000
	120	91	12	**15 / 7034**	**15 / 7035**	-	
	145	116	12	**15 / 7886**	**15 / 7887**	-	

Misure stelo in pollici				Materiale stelo		
ød	A	H	Chiave	Acciaio zincato Codice	Acciaio inox AISI 304 Codice	Carico statico max (N)
1/2"-13 UNC	5,1"	4"	7/16"	**15 / 83268**	**15 / 83269**	12000

Materiale base: Poliammide rinforzata colore nero.
Confezione: 24 pezzi.

Accessori
Antivibranti:
- **codice:** 7264;
- **materiale:** Gomma termoplastica 68 shore colore nero;
- **confezione:** 24 pezzi.

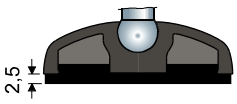

Rosette UNI 6592-69 - **Confezione:** 24 pezzi.

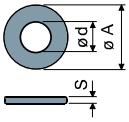

øM	M8	M10	M12	M14
Smm	1,6	2	2,5	2,5
øA mm	17	21	24	28
Codici zincato	7636	7283	7284	7285
Codici inox	7637	7286	7287	7288

Dadi UNI 5588-65 - **Confezione:** 24 pezzi.

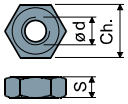

ø d	M8	M10	M12	M14
Smm	6,5	8	10	11
Ch. mm	13	17	19	22
Codici zincato	7634	7269	7270	7271
Codici inox	7635	7272	7273	7274

A richiesta
- **Basi:** In polipropilene rinforzato • in varie colorazioni.
- **Steli con:** Esagono incassato in testa • seconda sede chiave in testa • sede chiave esagonale • filetti con passi e lunghezze diverse.
- **Confezioni:** Fuori standard.
- **Assemblaggio di:** Antivibranti • dadi • rosette.

Piedi snodati

(base in poliammide rinforzata)

Part. **18** **ø 60**

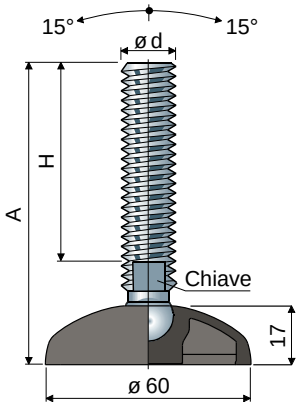

Misure stelo in mm				Materiale stelo			
ød	A	H	Chiave	Acciaio zincato Codice	Acciaio inox AISI 304 Codice	Acciaio inox AISI 316 Codice	Carico statico max (N)
M8	72	45	6	**18 / 7402**	**18 / 7403**	-	12000
	92	65	6	**18 / 7404**	**18 / 7405**	-	
	134	107	6	**18 / 7898**	**18 / 7899**	-	
M10	64	35	8	**18 / 7036**	**18 / 7037**	-	13000
	99	70	8	**18 / 7038**	**18 / 7039**	-	
	144	115	8	**18 / 7040**	**18 / 7041**	-	
M12	74	43	10	**18 / 7042**	**18 / 7043**	-	14000
	94	63	10	**18 / 7044**	**18 / 7045**	-	
	109	77	10	**18 / 7406**	**18 / 7407**	-	
	124	93	10	**18 / 7046**	**18 / 7047**	**18 / 85119**	
	154	123	10	**18 / 7048**	**18 / 7049**	-	
M14	94	61	12	**18 / 7050**	**18 / 7051**	-	15000
	124	91	12	**18 / 7052**	**18 / 7053**	-	
	149	116	12	**18 / 7888**	**18 / 7889**	-	
M16	95	60	13	**18 / 7054**	**18 / 7055**	**18 / 85120**	17000
	125	90	13	**18 / 7408**	**18 / 7409**	-	
	140	105	13	**18 / 7056**	**18 / 7057**	-	
	160	125	13	**18 / 7058**	**18 / 7059**	**18 / 85121**	
	190	155	13	**18 / 7410**	**18 / 7411**	-	
	200	165	13	**18 / 7060**	**18 / 7061**	-	
	240	205	13	**18 / 83156**	**18 / 83157**	-	
M20	125	86	17	**18 / 7062**	**18 / 7063**	-	19000
	155	116	17	**18 / 7064**	**18 / 7065**	-	
	180	141	17	**18 / 7066**	**18 / 7067**	**18 / 85122**	
	245	206	17	**18 / 7068**	**18 / 7069**	-	

Misure stelo in pollici				Materiale stelo		
ød	A	H	Chiave	Acciaio zincato Codice	Acciaio inox AISI 304 Codice	Carico statico max (N)
1/2"-13 UNC	5,24"	4"	7/16"	**18 / 83270**	**18 / 83271**	14000
5/8"-11 UNC	8,36"	7"	1/2"	**18 / 83272**	**18 / 83273**	17000
3/4"-10 UNC	8,43"	7"	5/8"	**18 / 83274**	**18 / 83275**	19000

Materiale base: Poliammide rinforzata colore nero.
Confezione: 24 pezzi.

Accessori
Antivibranti:
- **codice:** 7265;
- **materiale:** Gomma termoplastica 68 shore colore nero;
- **confezione:** 24 pezzi.

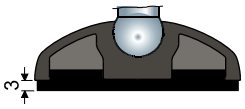

Rosette UNI 6592-69 - **Confezione:** 24 pezzi.

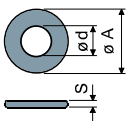

ø M	M8	M10	M12	M14	M16	M20
Smm	1,6	2	2,5	2,5	3	3
ø A mm	17	21	24	28	30	37
Codici zincato	7636	7283	7284	7285	7289	7290
Codici inox	7637	7286	7287	7288	7291	7292

Dadi UNI 5588-65 - **Confezione:** 24 pezzi.

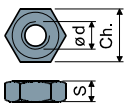

ø d	M8	M10	M12	M14	M16	M20
Smm	6,5	8	10	11	13	16
Ch. mm	13	17	19	22	24	30
Codici zincato	7634	7269	7270	7271	7275	7276
Codici inox	7635	7272	7273	7274	7277	7278

A richiesta
- **Basi:** In polipropilene rinforzato • in varie colorazioni.
- **Steli con:** Esagono incassato in testa • seconda sede chiave in testa • sede chiave esagonale • filetti con passi e lunghezze diverse.
- **Confezioni:** Fuori standard.
- **Assemblaggio di:** Antivibranti • dadi • rosette.

Piedi snodati

(base in poliammide rinforzata)

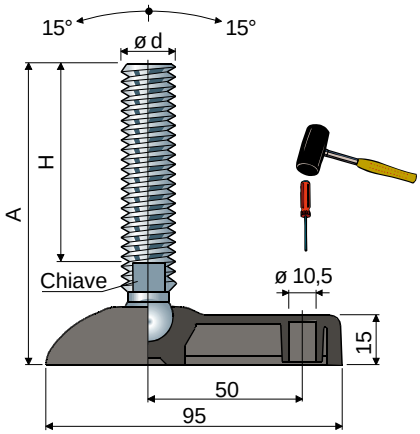

60X95 Part. **27**

Misure stelo in mm				Materiale stelo			
ød	A	H	Chiave	Acciaio zincato Codice	Acciaio inox AISI 304 Codice	Acciaio inox AISI 316 Codice	Carico statico max (N)
M8	72	45	6	**27 / 7412**	**27 / 7413**	-	12000
	92	65	6	**27 / 7414**	**27 / 7415**	-	
	134	107	6	**27 / 7900**	**27 / 7901**	-	
M10	64	35	8	**27 / 7416**	**27 / 7417**	-	13000
	99	70	8	**27 / 7418**	**27 / 7419**	-	
	144	115	8	**27 / 7420**	**27 / 7421**	-	
M12	74	43	10	**27 / 7422**	**27 / 7423**	-	14000
	94	63	10	**27 / 7424**	**27 / 7425**	-	
	109	77	10	**27 / 7426**	**27 / 7427**	-	
	124	93	10	**27 / 7428**	**27 / 7429**	**27 / 85171**	
	154	123	10	**27 / 7430**	**27 / 7431**	-	
M14	94	61	12	**27 / 7432**	**27 / 7433**	-	15000
	124	91	12	**27 / 7434**	**27 / 7435**	-	
	149	116	12	**27 / 7890**	**27 / 7891**	-	
M16	95	60	13	**27 / 7436**	**27 / 7437**	**27 / 85172**	17000
	125	90	13	**27 / 7438**	**27 / 7439**	-	
	140	105	13	**27 / 7440**	**27 / 7441**	-	
	160	125	13	**27 / 7442**	**27 / 7443**	**27 / 85173**	
	190	155	13	**27 / 7444**	**27 / 7445**	-	
	200	165	13	**27 / 7446**	**27 / 7447**	-	
	240	205	13	**27 / 83158**	**27 / 83159**	-	
M20	125	86	17	**27 / 7448**	**27 / 7449**	-	19000
	155	116	17	**27 / 7450**	**27 / 7451**	-	
	180	141	17	**27 / 7452**	**27 / 7453**	**27 / 85174**	
	245	206	17	**27 / 7454**	**27 / 7455**	-	

Misure stelo in pollici				Materiale stelo		
ød	A	H	Chiave	Acciaio zincato Codice	Acciaio inox AISI 304 Codice	Carico statico max (N)
1/2"-13 UNC	5,24"	4"	7/16"	**27 / 83276**	**27 / 83277**	14000
5/8"-11 UNC	8,38"	7"	1/2"	**27 / 83278**	**27 / 83279**	17000
3/4"-10 UNC	8,47"	7"	5/8"	**27 / 83280**	**27 / 83281**	19000

Materiale base: Poliammide rinforzata colore nero.
Confezione: 24 pezzi.

Accessori
Antivibranti:
- **codice:** 7632;
- **materiale:** Gomma termoplastica 68 shore colore nero;
- **confezione:** 24 pezzi.

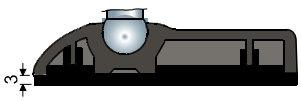

Rosette UNI 6592-69 - **Confezione:** 24 pezzi.

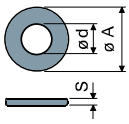

øM	M8	M10	M12	M14	M16	M20
Smm	1,6	2	2,5	2,5	3	3
øAmm	17	21	24	28	30	37
Codici zincato	7636	7283	7284	7285	7289	7290
Codici inox	7637	7286	7287	7288	7291	7292

Dadi UNI 5588-65 - **Confezione:** 24 pezzi.

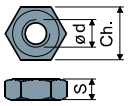

ø d	M8	M10	M12	M14	M16	M20
Smm	6,5	8	10	11	13	16
Ch. mm	13	17	19	22	24	30
Codici zincato	7634	7269	7270	7271	7275	7276
Codici inox	7635	7272	7273	7274	7277	7278

A richiesta
- **Basi:** In polipropilene rinforzato • in varie colorazioni • con fori di fissaggio preforati.
- **Steli con:** Esagono incassato in testa • seconda sede chiave in testa • sede chiave esagonale • filetti con passi e lunghezze diverse.
- **Confezioni:** Fuori standard.
- **Assemblaggio di:** Antivibranti • dadi • rosette.

Piedi snodati

(base in poliammide rinforzata)

Part. **25** **ø 80**

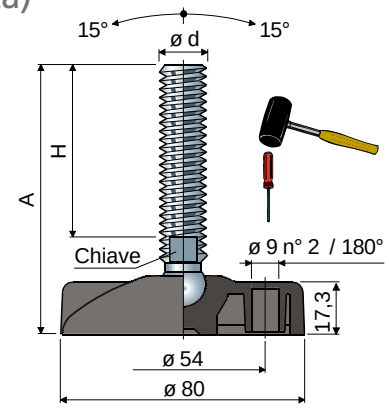

Misure stelo in mm				Materiale stelo			
ød	A	H	Chiave	Acciaio zincato Codice	Acciaio inox AISI 304 Codice	Acciaio inox AISI 316 Codice	Carico statico max (N)
M8	74	45	6	**25 / 7456**	**25 / 7457**	-	12000
	94	65	6	**25 / 7458**	**25 / 7459**	-	
	136	107	6	**25 / 7902**	**25 / 7903**	-	
M10	66	35	8	**25 / 7070**	**25 / 7071**	-	14000
	101	70	8	**25 / 7072**	**25 / 7073**	-	
	146	115	8	**25 / 7074**	**25 / 7075**	-	
M12	76	43	10	**25 / 7076**	**25 / 7077**	-	15000
	96	63	10	**25 / 7078**	**25 / 7079**	-	
	111	77	10	**25 / 7460**	**25 / 7461**	-	
	126	93	10	**25 / 7080**	**25 / 7081**	**25 / 85123**	
	156	123	10	**25 / 7082**	**25 / 7083**	-	
M14	96	61	12	**25 / 7084**	**25 / 7085**	-	16000
	126	91	12	**25 / 7086**	**25 / 7087**	-	
	151	116	12	**25 / 7892**	**25 / 7893**	-	
M16	97	60	13	**25 / 7088**	**25 / 7089**	**25 / 85124**	19000
	127	90	13	**25 / 7462**	**25 / 7463**	-	
	142	105	13	**25 / 7090**	**25 / 7091**	-	
	162	125	13	**25 / 7092**	**25 / 7093**	**25 / 85125**	
	192	155	13	**25 / 7464**	**25 / 7465**	-	
	202	165	13	**25 / 7094**	**25 / 7095**	-	
	242	205	13	**25 / 83160**	**25 / 83161**	-	
M20	127	86	17	**25 / 7096**	**25 / 7097**	-	21000
	157	116	17	**25 / 7098**	**25 / 7099**	-	
	182	141	17	**25 / 7100**	**25 / 7101**	**25 / 85126**	
	247	206	17	**25 / 7102**	**25 / 7103**	-	
M24	137	96	19	**25 / 7466**	**25 / 7467**	-	23000
	163	122	19	**25 / 7104**	**25 / 7105**	-	
	193	152	19	**25 / 7106**	**25 / 7107**	-	
	223	182	19	**25 / 7108**	**25 / 7109**	-	
	341	300	19	**25 / 7472**	**25 / 7473**	-	

Misure stelo in pollici				Materiale stelo		
ød	A	H	Chiave	Acciaio zincato Codice	Acciaio inox AISI 304 Codice	Carico statico max (N)
1/2"-13 UNC	5,20"	4"	7/16"	**25 / 83282**	**25 / 83283**	15000
5/8"-11 UNC	8,32"	7"	1/2"	**25 / 83284**	**25 / 83285**	19000
3/4"-10 UNC	8,41"	7"	5/8"	**25 / 83286**	**25 / 83287**	21000

Materiale base: Poliammide rinforzata colore nero.
Confezione: 24 pezzi.

Accessori
Antivibranti:
- **codice:** 7266;
- **materiale:** Gomma termoplastica 68 shore colore nero;
- **confezione:** 24 pezzi.

Rosette UNI 6592-69 - **Confezione:** 24 pezzi.

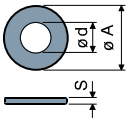

ø M	M8	M10	M12	M14	M16	M20	M24
Smm	1,6	2	2,5	2,5	3	3	4
ø A mm	17	21	24	28	30	37	44
Codici zincato	7636	7283	7284	7285	7289	7290	7293
Codici inox	7637	7286	7287	7288	7291	7292	7294

Dadi UNI 5588-65 - **Confezione:** 24 pezzi.

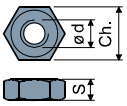

ø d	M8	M10	M12	M14	M16	M20	M24
Smm	6,5	8	10	11	13	16	19
Ch. mm	13	17	19	22	24	30	36
Codici zincato	7634	7269	7270	7271	7275	7276	7279
Codici inox	7635	7272	7273	7274	7277	7278	7280

A richiesta
- **Basi:** In polipropilene rinforzato • in varie colorazioni • con fori di fissaggio preforati.
- **Steli con:** Esagono incassato in testa • seconda sede chiave in testa • sede chiave esagonale • filetti con passi e lunghezze diverse.
- **Confezioni:** Fuori standard.
- **Assemblaggio di:** Antivibranti • dadi • rosette.

Piedi snodati

(base in poliammide rinforzata)

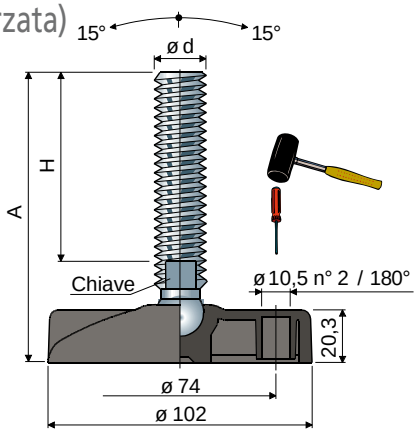

ø 102 Part. **38**

Misure stelo in mm				Materiale stelo			
ød	A	H	Chiave	Acciaio zincato Codice	Acciaio inox AISI 304 Codice	Acciaio inox AISI 316 Codice	Carico statico max (N)
M12	79	43	10	**38 / 83166**	**38 / 83167**	-	15000
	99	63	10	**38 / 83168**	**38 / 83169**	-	
	114	78	10	**38 / 83170**	**38 / 83171**	-	
	129	93	10	**38 / 83172**	**38 / 83173**	**38 / 85127**	
	159	123	10	**38 / 83174**	**38 / 83175**	-	
M14	99	61	12	**38 / 83176**	**38 / 83177**	-	18000
	129	91	12	**38 / 83178**	**38 / 83179**	-	
	154	116	12	**38 / 83180**	**38 / 83181**	-	
M16	100	60	13	**38 / 7110**	**38 / 7111**	**38 / 85128**	22000
	130	90	13	**38 / 7474**	**38 / 7475**	-	
	145	105	13	**38 / 7112**	**38 / 7113**	-	
	165	125	13	**38 / 7114**	**38 / 7115**	**38 / 85129**	
	195	155	13	**38 / 7476**	**38 / 7477**	-	
	205	165	13	**38 / 7116**	**38 / 7117**	-	
	245	205	13	**38 / 83182**	**38 / 83183**	-	
M20	130	86	17	**38 / 7118**	**38 / 7119**	-	24000
	160	116	17	**38 / 7120**	**38 / 7121**	-	
	185	141	17	**38 / 7122**	**38 / 7123**	**38 / 85130**	
	250	206	17	**38 / 7124**	**38 / 7125**	-	
M24	140	96	19	**38 / 7478**	**38 / 7479**	-	26000
	166	122	19	**38 / 7126**	**38 / 7127**	-	
	196	152	19	**38 / 7128**	**38 / 7129**	-	
	226	182	19	**38 / 7130**	**38 / 7131**	-	
	344	300	19	**38 / 7484**	**38 / 7485**	-	

Misure stelo in mm				Materiale stelo	
ød	A	H	Chiave	Acciaio inox AISI 304 Codice	Carico statico max (N)
M24x2	182	138	19	**38 / 85475**	26000
	197	153	19	**38 / 85477**	
	255	211	19	**38 / 85479**	
	300	256	19	**38 / 85481**	

NEW

Misure stelo in pollici				Materiale stelo		
ød	A	H	Chiave	Acciaio zincato Codice	Acciaio inox AISI 304 Codice	Carico statico max (N)
1/2"-13 UNC	5,44"	4"	7/16"	**38 / 83288**	**38 / 83289**	15000
5/8"-11 UNC	8,57"	7"	1/2"	**38 / 83290**	**38 / 83291**	22000
3/4"-10 UNC	8,65"	7"	5/8"	**38 / 83292**	**38 / 83293**	24000

Materiale base: Poliammide rinforzata colore nero.
Confezione: 24 pezzi.

Accessori
Antivibranti:
- **codice:** 7267;
- **materiale:** Gomma termoplastica 68 shore colore nero;
- **confezione:** 24 pezzi.

Rosette UNI 6592-69 - **Confezione:** 24 pezzi.

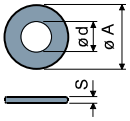

ø M	M12	M14	M16	M20	M24
Smm	2,5	2,5	3	3	4
ø A mm	24	28	30	37	44
Codici zincato	7284	7285	7289	7290	7293
Codici inox	7287	7288	7291	7292	7294

Dadi UNI 5588-65 - **Confezione:** 24 pezzi.

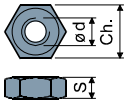

ø d	M12	M14	M16	M20	M24
Smm	10	11	13	16	19
Ch. mm	19	22	24	30	36
Codici zincato	7270	7271	7275	7276	7279
Codici inox	7273	7274	7277	7278	7280

A richiesta
- **Basi:** In polipropilene rinforzato • in varie colorazioni.
- **Steli con:** Esagono incassato in testa • seconda sede chiave in testa • sede chiave esagonale • filetti con passi e lunghezze diverse.
- **Confezioni:** Fuori standard.
- **Assemblaggio di:** Antivibranti • dadi • rosette.

Piedi snodati

(base in poliammide rinforzata)

Part. **45 ø 124**

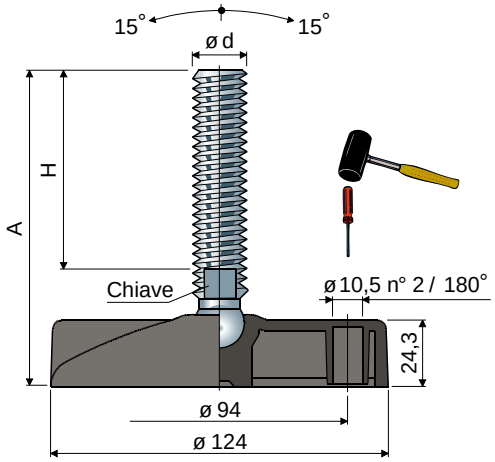

Misure stelo in mm				Materiale stelo			
ød	A	H	Chiave	Acciaio zincato Codice	Acciaio inox AISI 304 Codice	Acciaio inox AISI 316 Codice	Carico statico max (N)
M14	103	61	12	**45 / 83184**	**45 / 83185**	-	18000
	133	91	12	**45 / 83186**	**45 / 83187**	-	
	158	116	12	**45 / 83188**	**45 / 83189**	-	
M16	104	60	13	**45 / 7132**	**45 / 7133**	**45 / 85131**	25000
	134	90	13	**45 / 7486**	**45 / 7487**	-	
	149	105	13	**45 / 7134**	**45 / 7135**	-	
	169	125	13	**45 / 7136**	**45 / 7137**	**45 / 85132**	
	199	155	13	**45 / 7488**	**45 / 7489**	-	
	209	165	13	**45 / 7138**	**45 / 7139**	-	
	249	205	13	**45 / 83162**	**45 / 83163**	-	
M20	134	86	17	**45 / 7140**	**45 / 7141**	-	27000
	164	116	17	**45 / 7142**	**45 / 7143**	-	
	189	141	17	**45 / 7144**	**45 / 7145**	**45 / 85133**	
	254	206	17	**45 / 7146**	**45 / 7147**	-	
M24	144	96	19	**45 / 7490**	**45 / 7491**	-	29000
	170	122	19	**45 / 7148**	**45 / 7149**	-	
	200	152	19	**45 / 7150**	**45 / 7151**	-	
	230	182	19	**45 / 7152**	**45 / 7153**	-	
	348	300	19	**45 / 7496**	**45 / 7497**	-	

Misure stelo in mm				Materiale stelo	
ød	A	H	Chiave	Acciaio inox AISI 304 Codice	Carico statico max (N)
M24x2	186	138	19	**45 / 85483**	29000
	201	153	19	**45 / 85485**	
	259	211	19	**45 / 85487**	
	304	256	19	**45 / 85489**	

NEW

Misure stelo in pollici				Materiale stelo		
ød	A	H	Chiave	Acciaio zincato Codice	Acciaio inox AISI 304 Codice	Carico statico max (N)
5/8"-11 UNC	8,75"	7"	1/2"	**45 / 83294**	**45 / 83295**	25000
3/4"-10 UNC	8,82"	7"	5/8"	**45 / 83296**	**45 / 83297**	27000

Materiale base: Poliammide rinforzata colore nero.
Confezione: 8 pezzi.

Accessori
Antivibranti:
- **codice:** 7268;
- **materiale:** Gomma termoplastica 68 shore colore nero;
- **confezione:** 8 pezzi.

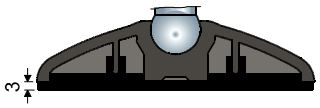

Rosette UNI 6592-69 - **Confezione:** 24 pezzi.

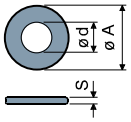

ø M	M14	M16	M20	M24
Smm	2,5	3	3	4
ø A mm	28	30	37	44
Codici zincato	7285	7289	7290	7293
Codici inox	7288	7291	7292	7294

Dadi UNI 5588-65 - **Confezione:** 24 pezzi.

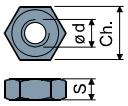

ø d	M14	M16	M20	M24
Smm	11	13	16	19
Ch. mm	22	24	30	36
Codici zincato	7271	7275	7276	7279
Codici inox	7274	7277	7278	7280

A richiesta
- **Basi:** In polipropilene rinforzato • in varie colorazioni • con fori di fissaggio preforati.
- **Steli con:** Esagono incassato in testa • seconda sede chiave in testa • sede chiave esagonale • filetti con passi e lunghezze diverse.
- **Confezioni:** Fuori standard.
- **Assemblaggio di:** Antivibranti • dadi • rosette.

Piedi snodati

(base in poliammide rinforzata)

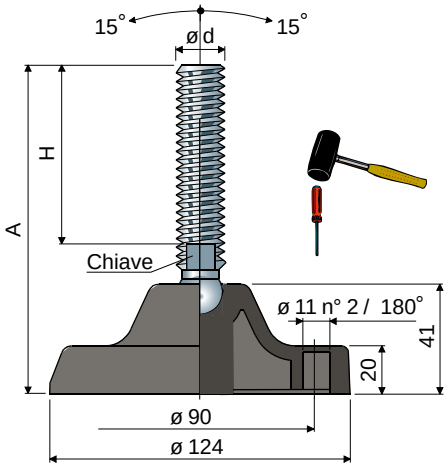

ø 124 Part. **92**

Misure stelo in mm				Materiale stelo			
ød	A	H	Chiave	Acciaio zincato Codice	Acciaio inox AISI 304 Codice	Acciaio inox AISI 316 Codice	Carico statico max (N)
M16	124	60	13	**92 / 7782**	**92 / 7783**	**92 / 85134**	25000
	154	90	13	**92 / 7784**	**92 / 7785**	-	
	165	105	13	**92 / 7786**	**92 / 7787**	-	
	189	125	13	**92 / 7788**	**92 / 7789**	**92 / 85135**	
	219	155	13	**92 / 7790**	**92 / 7791**	-	
	229	165	13	**92 / 7792**	**92 / 7793**	-	
	265	205	13	**92 / 83164**	**92 / 83165**	-	
M20	153	86	17	**92 / 7794**	**92 / 7795**	-	27000
	183	116	17	**92 / 7796**	**92 / 7797**	-	
	208	141	17	**92 / 7798**	**92 / 7799**	**92 / 85136**	
	273	206	17	**92 / 7800**	**92 / 7801**	-	
M24	159	96	19	**92 / 80702**	**92 / 80703**	-	29000
	185	122	19	**92 / 80704**	**92 / 80705**	-	
	215	152	19	**92 / 80706**	**92 / 80707**	-	
	245	182	19	**92 / 80708**	**92 / 80709**	-	
	363	300	19	**92 / 80710**	**92 / 80711**	-	

Misure stelo in mm				Materiale stelo	
ød	A	H	Chiave	Acciaio inox AISI 304 Codice	Carico statico max (N)
M24x2	201	138	19	**92 / 85491**	29000
	216	153	19	**92 / 85493**	
	274	211	19	**92 / 85495**	
	319	256	19	**92 / 85497**	

NEW

Misure stelo in pollici				Materiale stelo		
ød	A	H	Chiave	Acciaio zincato Codice	Acciaio inox AISI 304 Codice	Carico statico max (N)
5/8"-11 UNC	9,29"	7"	1/2"	**92 / 83298**	**92 / 83299**	25000
3/4"-10 UNC	9,37"	7"	5/8"	**92 / 83300**	**92 / 83301**	27000

Materiale base: Poliammide rinforzata colore nero.
Confezione: 8 pezzi.

Accessori Antivibranti:
- **codice:** 7633;
- **materiale:** Gomma termoplastica 68 shore colore nero;
- **confezione:** 8 pezzi.

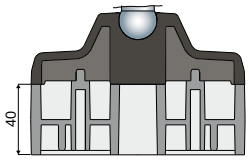

Distanziali:
- **codice:** 83410 (maggiori dettagli a pag. 200);
- **materiale:** Poliammide rinforzata colore nero;
- **confezione:** 8 pezzi.

Rosette UNI 6592-69 - **Confezione:** 24 pezzi.

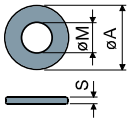

øM	M16	M20	M24
Smm	3	3	4
øAmm	30	37	44
Codici zincato	7289	7290	7293
Codici inox	7291	7292	7294

Dadi UNI 5588-65 - **Confezione:** 24 pezzi.

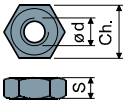

ø d	M16	M20	M24
Smm	13	16	19
Ch. mm	24	30	36
Codici zincato	7275	7276	7279
Codici inox	7277	7278	7280

A richiesta
- **Basi:** In polipropilene rinforzato • in varie colorazioni • con fori di fissaggio preforati.
- **Steli con:** Esagono incassato in testa • seconda sede chiave in testa • sede chiave esagonale • filetti con passi e lunghezze diverse.
- **Confezioni:** Fuori standard.
- **Assemblaggio di:** Antivibranti • dadi • rosette.

Piedi orientabili

(base in poliammide rinforzata)

Part. 79 ø 50

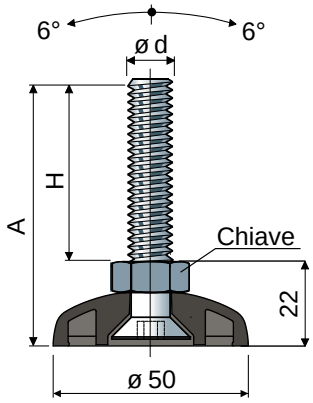

Misure stelo in mm				Materiale stelo		
ød	A	H	Chiave	Acciaio zincato Codice	Acciaio inox AISI 304 Codice	Carico statico max (N)
M10	67	45	17	**79 / 82074**	**79 / 82075**	12000
	92	70	17	**79 / 82076**	**79 / 82077**	
	122	100	17	**79 / 82078**	**79 / 82079**	

Materiale base: Poliammide rinforzata colore nero.
Confezione: 24 pezzi.

Accessori
Antivibranti:
- **codice:** 7264;
- **materiale:** Gomma termoplastica 68 shore colore nero;
- **confezione:** 24 pezzi.

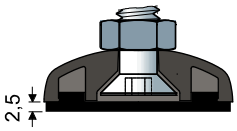

Rosette UNI 6592-69 - **Confezione:** 24 pezzi.

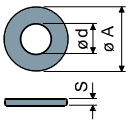

ø M	M10
Smm	2
ø A mm	21
Codici zincato	7283
Codici inox	7286

Dadi UNI 5588-65 - Confezione: 24 pezzi.

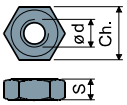

ø d	M10
Smm	8
Ch. mm	17
Codici zincato	7269
Codici inox	7272

A richiesta
- **Basi:** In polipropilene rinforzato • in varie colorazioni.
- **Steli con:** filetti con passi e lunghezze diverse.
- **Confezioni:** Fuori standard.
- **Assemblaggio di:** Antivibranti • dadi • rosette.

Piedi orientabili

(base in poliammide rinforzata)

ø 102 Part. **87**

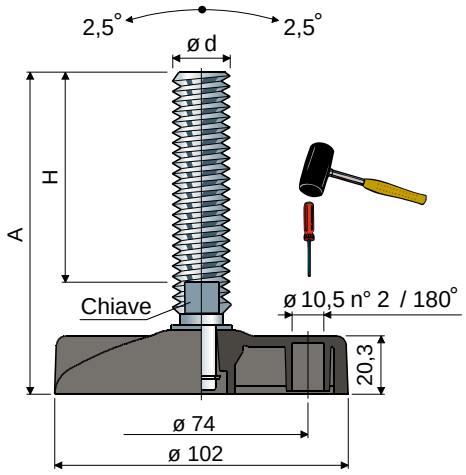

Misure stelo in mm				Materiale stelo			
ød	A	H	Chiave	Acciaio zincato Codice	Acciaio inox AISI 304 Codice	Acciaio inox AISI 316 Codice	Carico statico max (N)
M16	98	58	13	**87 / 7498**	**87 / 7499**	-	33000
	159	119	13	**87 / 7904**	**87 / 7905**	-	
	185	145	13	**87 / 7154**	**87 / 7155**	-	
	241	201	13	**87 / 7156**	**87 / 7157**	-	
M18	197	157	15	**87 / 82134**	**87 / 82135**	-	
M20	150	107	17	**87 / 7158**	**87 / 7159**	-	35000
	178	135	17	**87 / 7500**	**87 / 7501**	-	
	200	157	17	**87 / 7160**	**87 / 7161**	**87 / 85137**	
	233	190	17	**87 / 83214**	**87 / 83215**	-	
	281	238	17	**87 / 83216**	**87 / 83217**	-	
M24	136	90	19	**87 / 7162**	**87 / 7163**	-	37000
	173	127	19	**87 / 7502**	**87 / 7503**	-	
	208	162	19	**87 / 7164**	**87 / 7165**	-	
	248	202	19	**87 / 83218**	**87 / 83219**	-	

Materiale base: Poliammide rinforzata colore nero.
Confezione: 24 pezzi.

Accessori
Antivibranti:
- **codice:** 7267;
- **materiale:** Gomma termoplastica 68 shore colore nero;
- **confezione:** 24 pezzi.

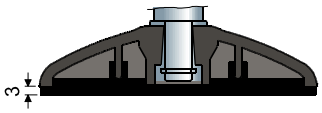

Rosette UNI 6592-69 - **Confezione:** 24 pezzi.

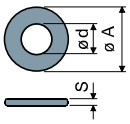

ø M	M16	M20	M24
Smm	3	3	4
ø A mm	30	37	44
Codici zincato	7289	7290	7293
Codici inox	7291	7292	7294

Dadi UNI 5588-65 - **Confezione:** 24 pezzi.

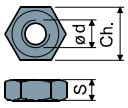

ø d	M16	M20	M24
Smm	13	16	19
Ch. mm	24	30	36
Codici zincato	7275	7276	7279
Codici inox	7277	7278	7280

A richiesta
- **Basi:** In polipropilene rinforzato • in varie colorazioni • con fori di fissaggio preforati.
- **Steli con:** Esagono incassato in testa • seconda sede chiave in testa • sede chiave esagonale • filetti con passi e lunghezze diverse.
- **Confezioni:** Fuori standard.
- **Assemblaggio di:** Antivibranti • dadi • rosette.

Piedi orientabili

(base in poliammide rinforzata)

Part. 89 ø 124

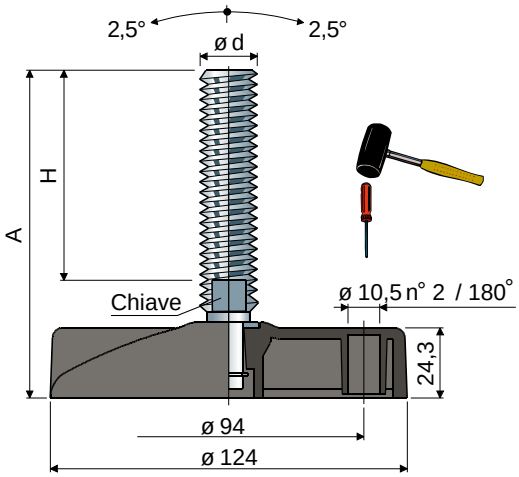

Misure stelo in mm				Materiale stelo			
ød	A	H	Chiave	Acciaio zincato Codice	Acciaio inox AISI 304 Codice	Acciaio inox AISI 316 Codice	Carico statico max (N)
M16	100	58	13	**89 / 7504**	**89 / 7505**	-	43000
	161	119	13	**89 / 7906**	**89 / 7907**	-	
	187	145	13	**89 / 7166**	**89 / 7167**	-	
	243	201	13	**89 / 7168**	**89 / 7169**	-	
M18	199	157	15	**89 / 7852**	**89 / 7851**	-	
M20	152	107	17	**89 / 7170**	**89 / 7171**	-	45000
	180	135	17	**89 / 7506**	**89 / 7507**	-	
	202	157	17	**89 / 7172**	**89 / 7173**	**89 / 85138**	
	235	190	17	**89 / 83220**	**89 / 83221**	-	
	283	238	17	**89 / 83222**	**89 / 83223**	-	
M24	138	90	19	**89 / 7174**	**89 / 7175**	-	47000
	175	127	19	**89 / 7508**	**89 / 7509**	-	
	210	162	19	**89 / 7176**	**89 / 7177**	-	
	250	202	19	**89 / 83224**	**89 / 83225**	-	
M30	173	125	24	**89 / 7178**	**89 / 7179**	-	50000
	233	185	24	**89 / 7180**	**89 / 7181**	-	

Materiale base: Poliammide rinforzata colore nero.
Confezione: 8 pezzi.

Accessori
Antivibranti:
- **codice:** 7268;
- **materiale:** Gomma termoplastica 68 shore colore nero;
- **confezione:** 8 pezzi.

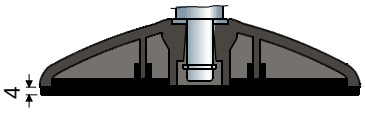

Rosette UNI 6592-69 - **Confezione:** 24 pezzi.

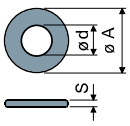

ø M	M16	M20	M24	M30
Smm	3	3	4	4
ø Amm	30	37	44	56
Codici zincato	7289	7290	7293	7295
Codici inox	7291	7292	7294	7296

Dadi UNI 5588-65 - **Confezione:** 24 pezzi.

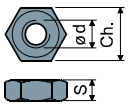

ø d	M16	M20	M24	M30
Smm	13	16	19	24
Ch. mm	24	30	36	46
Codici zincato	7275	7276	7279	7281
Codici inox	7277	7278	7280	7282

A richiesta
- **Basi:** In polipropilene rinforzato • in varie colorazioni • con fori di fissaggio preforati.
- **Steli con:** Esagono incassato in testa • seconda sede chiave in testa • sede chiave esagonale • filetti con passi e lunghezze diverse.
- **Confezioni:** Fuori standard.
- **Assemblaggio di:** Antivibranti • dadi • rosette.

Piedi orientabili

(base in poliammide rinforzata)

ø 124 Part. **93**

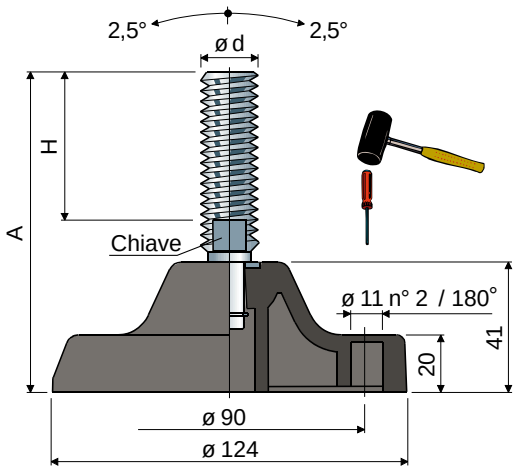

Misure stelo in mm				Materiale stelo			
ød	A	H	Chiave	Acciaio zincato Codice	Acciaio inox AISI 304 Codice	Acciaio inox AISI 316 Codice	Carico statico max (N)
M16	119	58	13	**93 / 7510**	**93 / 7511**	-	43000
	180	119	13	**93 / 7908**	**93 / 7909**	-	
	206	145	13	**93 / 7512**	**93 / 7513**	-	
	262	201	13	**93 / 7514**	**93 / 7515**	-	
M18	214	157	15	**93 / 82136**	**93 / 82137**	-	
M20	171	107	17	**93 / 7516**	**93 / 7517**	-	45000
	199	135	17	**93 / 7518**	**93 / 7519**	-	
	221	157	17	**93 / 7520**	**93 / 7521**	**93 / 85139**	
	250	190	17	**93 / 83226**	**93 / 83227**	-	
	298	238	17	**93 / 83228**	**93 / 83229**	-	
M24	157	90	19	**93 / 7522**	**93 / 7523**	-	47000
	194	127	19	**93 / 7524**	**93 / 7525**	-	
	229	162	19	**93 / 7526**	**93 / 7527**	-	
	265	202	19	**93 / 83230**	**93 / 83231**	-	
M30	188	125	24	**93 / 7528**	**93 / 7529**	-	50000
	252	185	24	**93 / 7530**	**93 / 7531**	-	

Materiale base: Poliammide rinforzata colore nero.
Confezione: 8 pezzi.

Accessori
Antivibranti:
- **codice:** 7633;
- **materiale:** Gomma termoplastica 68 shore colore nero;
- **confezione:** 8 pezzi.

Rosette UNI 6592-69 - **Confezione:** 24 pezzi.

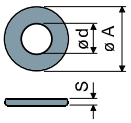

ø M	M16	M20	M24	M30
Smm	3	3	4	4
ø A mm	30	37	44	56
Codici zincato	7289	7290	7293	7295
Codici inox	7291	7292	7294	7296

Dadi UNI 5588-65 - **Confezione:** 24 pezzi.

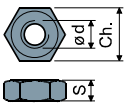

ø d	M16	M20	M24	M30
Smm	13	16	19	24
Ch. mm	24	30	36	46
Codici zincato	7275	7276	7279	7281
Codici inox	7277	7278	7280	7282

Distanziali:
- **codice:** 83410 (maggiori dettagli a pag. 200);
- **materiale:** Poliammide rinforzata colore nero;
- **confezione:** 8 pezzi.

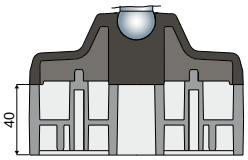

A richiesta
- **Basi:** In polipropilene rinforzato • in varie colorazioni • con fori di fissaggio preforati.
- **Steli con:** Esagono incassato in testa • seconda sede chiave in testa • sede chiave esagonale • filetti con passi e lunghezze diverse.
- **Confezioni:** Fuori standard.
- **Assemblaggio di:** Antivibranti • dadi • rosette.

Distanziali

(per Part. 92, 93)

Part. **104**

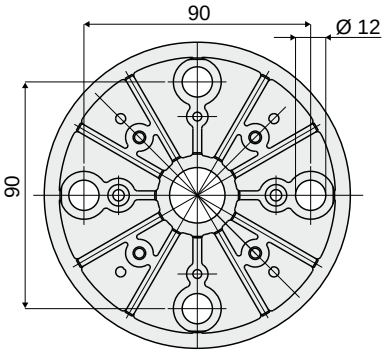

Vista da B (distanziale)

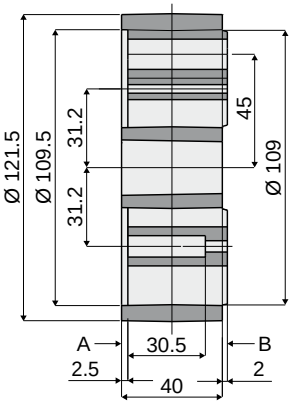

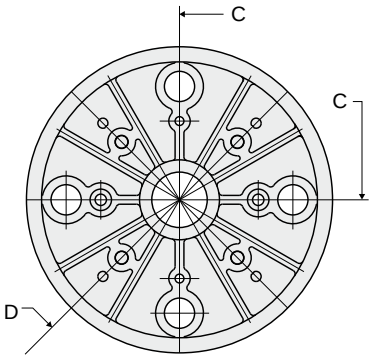

Vista da A (distanziale)

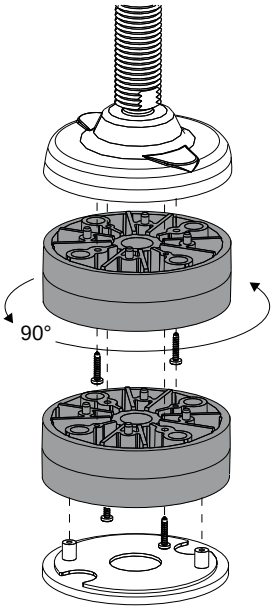

Esempio di applicazione

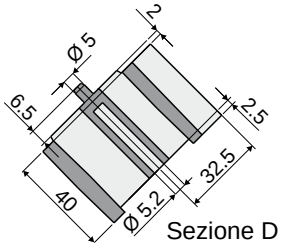

Sezione D (pioli centraggio)

Codice
104 / 83410

Materiale: Distanziale in poliammide rinforzata colore nero.
Caratteristiche: Da utilizzare con i Part. 92, 93 per incrementare l'altezza dei piedi. Possibilità di montaggio antivibrante cod. 7633 (vedi pag.195, 199).
Confezione: 8 pezzi.
A richiesta:

- **Confezioni:** Fuori standard.

Piedi orientabili

(base in acciaio)

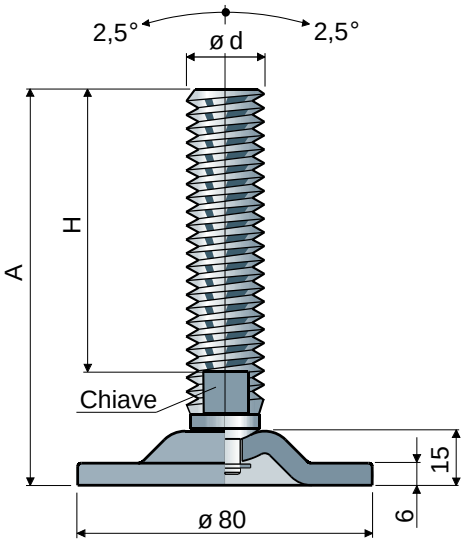

ø 80 Part. **81**

ød	Misure stelo in mm A	H	Chiave	Stelo e base in acciaio zincato Codice	Carico statico max (N)
M20	120	87	17	**81 / 80786**	40000
	154	117	30	**81 / 84318**	
	160	127	30	**81 / 82882**	
M24	120	85	19	**81 / 80214**	

Materiale: Base e stelo in acciaio zincato.
Confezione: 8 pezzi.

Rosette UNI 6592-69 - **Confezione:** 24 pezzi.

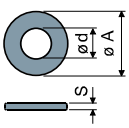

ø M	M20	M24
S mm	3	4
ø A mm	37	44
Codici zincato	7290	7293

Dadi UNI 5588-65 - **Confezione:** 24 pezzi.

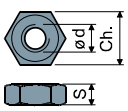

ø d	M20	M24
S mm	16	19
Ch. mm	30	36
Codici zincato	7276	7279

A richiesta

- **Steli con:** Esagono incassato in testa • seconda sede chiave in testa • sede chiave esagonale • filetti con passi e lunghezze diverse.
- **Confezioni:** Fuori standard.
- **Assemblaggio di:** Dadi • rosette.

Piedi orientabili

(base in acciaio)

Part. 96 ø 113

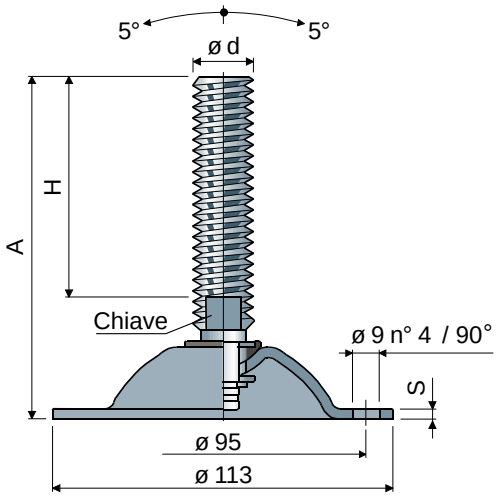

Misure stelo in mm				Materiale stelo		
ød	A	H	Chiave	Acciaio zincato Codice	Acciaio inox AISI 304 Codice	Carico statico max (N)
M16	100	58	13	96 / 7562	96 / 7563	15000 (zincato) S = 3,5
	161	119	13	96 / 7916	96 / 7917	
	187	145	13	96 / 7564	96 / 7565	
	243	201	13	96 / 7566	96 / 7567	
M18	199	157	15	96 / 82138	96 / 82139	
M20	152	107	17	96 / 7568	96 / 7569	
	180	135	17	96 / 7570	96 / 7571	
	202	157	17	96 / 7572	96 / 7573	
	235	190	17	96 / 83232	96 / 83233	
	283	238	17	96 / 83234	96 / 83235	
M24	138	90	19	96 / 7574	96 / 7575	10000 (AISI 304) S = 3
	175	127	19	96 / 7576	96 / 7577	
	210	162	19	96 / 7578	96 / 7579	
	250	202	19	96 / 83236	96 / 83237	
M30	173	125	24	96 / 7580	96 / 7581	
	233	185	24	96 / 7582	96 / 7583	

Confezione: 8 pezzi.

Rosette UNI 6592-69 - **Confezione:** 24 pezzi.

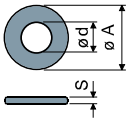

øM	M16	M20	M24	M30
Smm	3	3	4	4
øAmm	30	37	44	56
Codici zincato	7289	7290	7293	7295
Codici inox	7291	7292	7294	7296

Dadi UNI 5588-65 - **Confezione:** 24 pezzi.

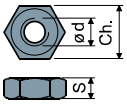

ød	M16	M20	M24	M30
Smm	13	16	19	24
Ch. mm	24	30	36	46
Codici zincato	7275	7276	7279	7281
Codici inox	7277	7278	7280	7282

A richiesta

- **Steli con:** Esagono incassato in testa • seconda sede chiave in testa • sede chiave esagonale • filetti con passi e lunghezze diverse • acciaio inox AISI 316.
- **Confezioni:** Fuori standard.
- **Assemblaggio di:** Dadi • rosette.

Piedi orientabili

(base in acciaio)

ø 113 Part. **98**

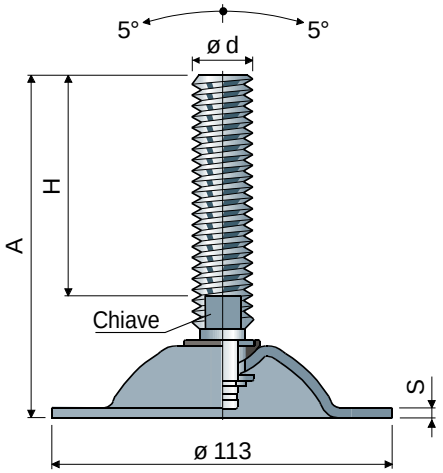

Misure stelo in mm				Materiale stelo		
ød	A	H	Chiave	Acciaio zincato Codice	Acciaio inox AISI 304 Codice	Carico statico max (N)
M16	100	58	13	**98 / 7584**	**98 / 7585**	15000 (zincato) S = 3,5
	161	119	13	**98 / 7918**	**98 / 7919**	
	187	145	13	**98 / 7586**	**98 / 7587**	
	243	201	13	**98 / 7588**	**98 / 7589**	
M18	199	157	15	**98 / 82140**	**98 / 82141**	
M20	152	107	17	**98 / 7590**	**98 / 7591**	
	180	135	17	**98 / 7592**	**98 / 7593**	
	202	157	17	**98 / 7594**	**98 / 7595**	
	235	190	17	**98 / 83238**	**98 / 83239**	
	283	238	17	**98 / 83240**	**98 / 83241**	
M24	138	90	19	**98 / 7596**	**98 / 7597**	10000 (AISI 304) S = 3
	175	127	19	**98 / 7598**	**98 / 7599**	
	210	162	19	**98 / 7600**	**98 / 7601**	
	250	202	19	**98 / 83242**	**98 / 83243**	
M30	173	125	24	**98 / 7602**	**98 / 7603**	
	233	185	24	**98 / 7604**	**98 / 7605**	

Confezione: 8 pezzi.

Rosette UNI 6592-69 - **Confezione:** 24 pezzi.

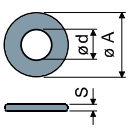

øM	M16	M20	M24	M30
Smm	3	3	4	4
øAmm	30	37	44	56
Codici zincato	7289	7290	7293	7295
Codici inox	7291	7292	7294	7296

Dadi UNI 5588-65 - **Confezione:** 24 pezzi.

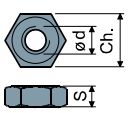

ø d	M16	M20	M24	M30
Smm	13	16	19	24
Ch. mm	24	30	36	46
Codici zincato	7275	7276	7279	7281
Codici inox	7277	7278	7280	7282

A richiesta

- **Steli con:** Esagono incassato in testa • seconda sede chiave in testa • sede chiave esagonale • filetti con passi e lunghezze diverse • acciaio inox AISI 316.
- **Confezioni:** Fuori standard.
- **Assemblaggio di:** Dadi • rosette.

Piedi orientabili

(base in acciaio zincato)

Part. 94 ⌀ 180

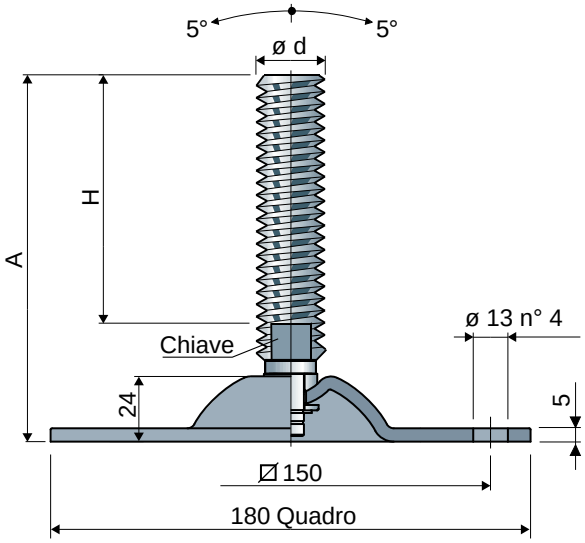

ød	Misure stelo in mm A	H	Chiave	Stelo e base in acciaio zincato Codice	Carico statico max (N)
M16	100	57	13	**94 / 82968**	45000
	161	118	13	**94 / 82970**	
	187	144	13	**94 / 82972**	
	243	200	13	**94 / 82974**	
M18	199	157	15	**94 / 82976**	46000
M20	152	107	17	**94 / 82978**	47000
	181	136	17	**94 / 82980**	
	202	157	17	**94 / 82982**	
	235	190	17	**94 / 82984**	
	283	238	17	**94 / 83262**	
M24	138	90	19	**94 / 82986**	48000
	175	127	19	**94 / 82988**	
	210	162	19	**94 / 82990**	
	250	202	19	**94 / 83264**	
M30	173	125	24	**94 / 82992**	49000
	233	185	24	**94 / 82994**	

Confezione: 8 pezzi.

Rosette UNI 6592-69 - **Confezione:** 24 pezzi.

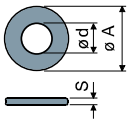

ø M	M16	M20	M24	M30
Smm	3	3	4	4
ø A mm	30	37	44	56
Codici zincato	7289	7290	7293	7295

Dadi UNI 5588-65 - **Confezione:** 24 pezzi.

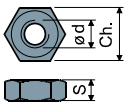

ø d	M16	M20	M24	M30
Smm	13	16	19	24
Ch. mm	24	30	36	46
Codici zincato	7275	7276	7279	7281

A richiesta

- **Steli con:** Esagono incassato in testa • seconda sede chiave in testa • sede chiave esagonale • filetti con passi e lunghezze diverse.
- **Confezioni:** Fuori standard.
- **Assemblaggio di:** Dadi • rosette.

Piedi orientabili

(base in acciaio nichelato)

ø 80 Part. **95**

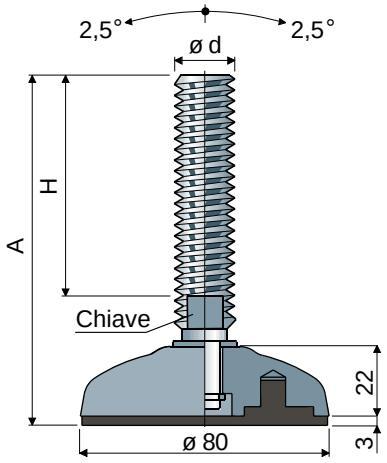

Misure stelo in mm				Materiale stelo		
ød	A	H	Chiave	Acciaio zincato Codice	Acciaio inox AISI 304 Codice	Carico statico max (N)
M16	101	58	13	**95 / 7532**	**95 / 7533**	46000
	162	119	13	**95 / 7910**	**95 / 7911**	
	188	145	13	**95 / 7534**	**95 / 7535**	
	244	201	13	**95 / 7536**	**95 / 7537**	
M18	200	157	15	**95 / 82144**	**95 / 82145**	
M20	153	107	17	**95 / 7538**	**95 / 7539**	47000
	181	135	17	**95 / 7540**	**95 / 7541**	
	203	157	17	**95 / 7542**	**95 / 7543**	
	236	190	17	**95 / 83244**	**95 / 83245**	
	284	238	17	**95 / 83246**	**95 / 83247**	
M24	139	90	19	**95 / 7544**	**95 / 7545**	48000
	176	127	19	**95 / 7546**	**95 / 7547**	
	211	162	19	**95 / 7548**	**95 / 7549**	
	250	202	19	**95 / 83248**	**95 / 83249**	

Materiale base: Acciaio nichelato.
Confezione: 8 pezzi.
Caratteristiche: Fornito completo di antivibrante colore nero in gomma termoplastica 68 shore.

Rosette UNI 6592-69 - **Confezione:** 24 pezzi.

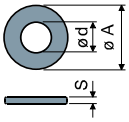

øM	M16	M20	M24
Smm	3	3	4
øAmm	30	37	44
Codici zincato	7289	7290	7293
Codici inox	7291	7292	7294

Dadi UNI 5588-65 - **Confezione:** 24 pezzi.

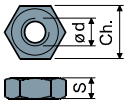

ø d	M16	M20	M24
Smm	13	16	19
Ch. mm	24	30	36
Codici zincato	7275	7276	7279
Codici inox	7277	7278	7280

A richiesta

- **Steli con:** Esagono incassato in testa • seconda sede chiave in testa • sede chiave esagonale • filetti con passi e lunghezze diverse • acciaio inox AISI 316.
- **Confezioni:** Fuori standard.
- **Assemblaggio di:** Dadi • rosette.

Piedi orientabili

(base in acciaio nichelato)

Part. 97 ø 102

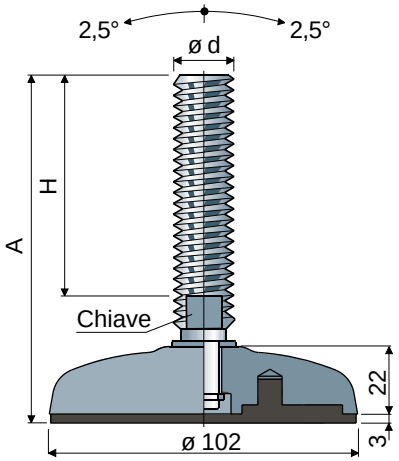

Misure stelo in mm				Materiale stelo		
ød	A	H	Chiave	Acciaio zincato Codice	Acciaio inox AISI 304 Codice	Carico statico max (N)
M16	101	58	13	97 / 7550	97 / 7551	50000
	162	119	13	97 / 7912	97 / 7913	
	188	145	13	97 / 7182	97 / 7183	
	244	201	13	97 / 7184	97 / 7185	
M18	200	157	15	97 / 82146	97 / 82147	51000
M20	153	107	17	97 / 7186	97 / 7187	
	181	135	17	97 / 7552	97 / 7553	
	203	157	17	97 / 7188	97 / 7189	
	236	190	17	97 / 83250	97 / 83251	
	284	238	17	97 / 83252	97 / 83253	
M24	139	90	19	97 / 7190	97 / 7191	52000
	176	127	19	97 / 7554	97 / 7555	
	211	162	19	97 / 7192	97 / 7193	
	250	202	19	97 / 83254	97 / 83255	

Materiale base: Acciaio nichelato.
Confezione: 8 pezzi.
Caratteristiche: Fornito completo di antivibrante colore nero in gomma termoplastica 68 shore.

Rosette UNI 6592-69 - **Confezione:** 24 pezzi.

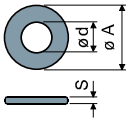

ø M	M16	M20	M24
S mm	3	3	4
ø A mm	30	37	44
Codici zincato	7289	7290	7293
Codici inox	7291	7292	7294

Dadi UNI 5588-65 - **Confezione:** 24 pezzi.

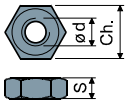

ø d	M16	M20	M24
S mm	13	16	19
Ch. mm	24	30	36
Codici zincato	7275	7276	7279
Codici inox	7277	7278	7280

A richiesta

- **Steli con:** Esagono incassato in testa • seconda sede chiave in testa • sede chiave esagonale • filetti con passi e lunghezze diverse • acciaio inox AISI 316.
- **Confezioni:** Fuori standard.
- **Assemblaggio di:** Dadi • rosette.

Piedi orientabili

(base in acciaio nichelato)

ø 124 Part. **99**

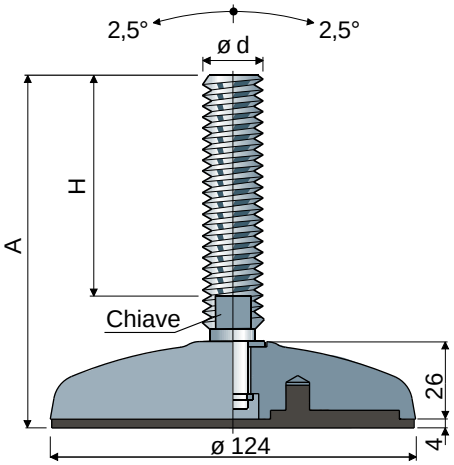

	Misure stelo in mm			Materiale stelo		
ød	A	H	Chiave	Acciaio zincato Codice	Acciaio inox AISI 304 Codice	Carico statico max (N)
M16	104	58	13	**99 / 7556**	**99 / 7557**	55000
	165	119	13	**99 / 7914**	**99 / 7915**	
	191	145	13	**99 / 7194**	**99 / 7195**	
	247	201	13	**99 / 7196**	**99 / 7197**	
M18	203	157	15	**99 / 82148**	**99 / 82149**	
M20	156	107	17	**99 / 7198**	**99 / 7199**	56000
	184	135	17	**99 / 7558**	**99 / 7559**	
	206	157	17	**99 / 7200**	**99 / 7201**	
	239	190	17	**99 / 83256**	**99 / 83257**	
	287	238	17	**99 / 83258**	**99 / 83259**	
M24	142	90	19	**99 / 7202**	**99 / 7203**	57000
	179	127	19	**99 / 7560**	**99 / 7561**	
	214	162	19	**99 / 7204**	**99 / 7205**	
	254	202	19	**99 / 83260**	**99 / 83261**	
M30	177	125	24	**99 / 7206**	**99 / 7207**	58000
	237	185	24	**99 / 7208**	**99 / 7209**	

Materiale base: Acciaio nichelato.
Confezione: 8 pezzi.
Caratteristiche: Fornito completo di antivibrante colore nero in gomma termoplastica 68 shore.

Rosette UNI 6592-69 - **Confezione:** 24 pezzi.

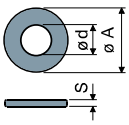

øM	M16	M20	M24	M30
Smm	3	3	4	4
øAmm	30	37	44	56
Codici zincato	7289	7290	7293	7295
Codici inox	7291	7292	7294	7296

Dadi UNI 5588-65 - **Confezione:** 24 pezzi.

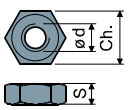

ø d	M16	M20	M24	M30
Smm	13	16	19	24
Ch. mm	24	30	36	46
Codici zincato	7275	7276	7279	7281
Codici inox	7277	7278	7280	7282

A richiesta
- **Steli con:** Esagono incassato in testa • seconda sede chiave in testa • sede chiave esagonale • filetti con passi e lunghezze diverse • acciaio inox AISI 316.
- **Confezioni:** Fuori standard.
- **Assemblaggio di:** Dadi • rosette.

Piedi sanificabili orientabili

(base in acciaio inox per grandi portate)

Part. **115 ø 78**

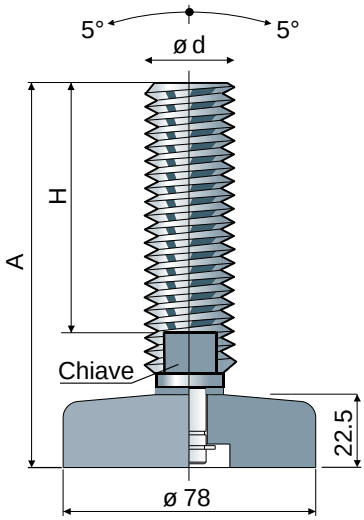

ød	Misure stelo in mm A	H	Chiave	Stelo e base in acciaio inox AISI 304 Codice	Carico statico max (N)
M16	99	58	13	**115 / 83958**	52000
	160	119	13	**115 / 83959**	
	186	145	13	**115 / 83960**	
	241	200	13	**115 / 83961**	
M20	148	107	17	**115 / 83962**	
	177	136	17	**115 / 83963**	
	198	157	17	**115 / 83964**	
	231	190	17	**115 / 83965**	
	279	238	17	**115 / 83966**	
M24	136	90	19	**115 / 83967**	
	173	127	19	**115 / 83968**	
	208	162	19	**115 / 83969**	
	248	202	19	**115 / 83970**	
M30	171	125	24	**115 / 83971**	
	231	185	24	**115 / 83831**	

Materiale base: Base e stelo in acciaio inox AISI 304.
Confezione: 8 pezzi.

Rosette UNI 6592-69 - **Confezione:** 24 pezzi.

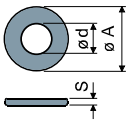

øM	M16	M20	M24	M30
Smm	3	3	4	4
øAmm	30	37	44	56
Codici inox	7291	7292	7294	7296

Dadi UNI 5588-65 - **Confezione:** 24 pezzi.

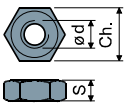

ød	M16	M20	M24	M30
Smm	13	16	19	24
Ch. mm	24	30	36	46
Codici inox	7277	7278	7280	7282

A richiesta

- **Steli con:** Esagono incassato in testa • seconda sede chiave in testa • sede chiave esagonale • filetti con passi e lunghezze diverse • acciaio inox AISI 316.
- **Confezioni:** Fuori standard.
- **Assemblaggio di:** Dadi • rosette.

Piedi sanificabili snodati

(base in acciaio inox)

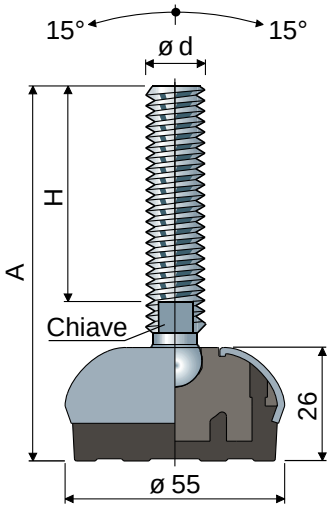

ø 55 Part. **113**

ød	Misure stelo in mm A	H	Chiave	Stelo e base in acciaio inox AISI 304 Codice	Carico statico max (N)
M8	80	45	6	**113 / 83791**	11000
	100	65	6	**113 / 83792**	
	142	107	6	**113 / 83793**	
M10	71	35	8	**113 / 83794**	12000
	107	70	8	**113 / 83795**	
	152	115	8	**113 / 83796**	
M12	82	43	10	**113 / 83797**	13000
	102	63	10	**113 / 83798**	
	116	77	10	**113 / 83799**	
	132	93	10	**113 / 83822**	
	162	123	10	**113 / 83823**	
M14	102	61	12	**113 / 83824**	14000
	132	91	12	**113 / 83825**	
	157	116	12	**113 / 83826**	
M16	103	60	13	**113 / 83784**	15000
	133	90	13	**113 / 83785**	
	148	105	13	**113 / 83786**	
	168	125	13	**113 / 83787**	
	198	155	13	**113 / 83788**	
	208	165	13	**113 / 83789**	
	248	205	13	**113 / 83790**	

ød	Misure stelo in pollici A	H	Chiave	Stelo e base in acciaio inox AISI 304 Codice	Carico statico max (N)
1/2"-13 UNC	5,19"	4"	7/16"	**113 / 83827**	13000
5/8"-11 UNC	8,70"	7"	1/2"	**113 / 83800**	15000
3/4"-10 UNC	8,78"	7"	5/8"	**113 / 83801**	19000

Materiale base: Anima interna in poliammide + FV; rivestimento esterno in acciaio inox AISI 304; antivibrante in gomma termoplastica 68 shore colore nero.
Confezione: 8 pezzi.
Caratteristiche: L'antivibrante costampato consente una perfetta aderenza con la base in acciaio. La conseguente assenza di cavità interne rende il piede estremamente sanificabile.

Rosette UNI 6592-69 - **Confezione:** 24 pezzi.

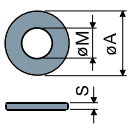

øM	M8	M10	M12	M14	M16
Smm	1,6	2	2,5	2,5	3
øAmm	17	21	24	28	30
Codici inox	7637	7286	7287	7288	7291

Dadi UNI 5588-65 - **Confezione:** 24 pezzi.

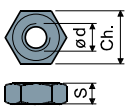

ød	M8	M10	M12	M14	M16
Smm	6,5	8	10	11	13
Ch. mm	13	17	19	22	24
Codici inox	7635	7272	7273	7274	7277

A richiesta

- **Steli con:** Esagono incassato in testa • seconda sede chiave in testa • sede chiave esagonale • filetti con passi e lunghezze diverse • acciaio inox AISI 316.
- **Antivibranti:** Colore bianco.
- **Confezioni:** Fuori standard.
- **Assemblaggio di:** Dadi • rosette.

Piedi sanificabili snodati

(base in acciaio inox)

Part. **107 ø 75**

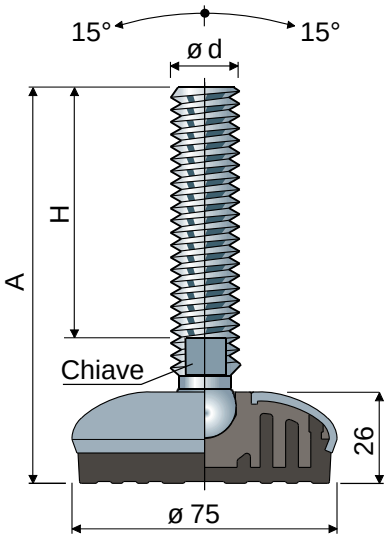

ød	Misure stelo in mm A	H	Chiave	Stelo e base in acciaio inox AISI 304 Codice	Carico statico max (N)
M16	103	60	13	**107 / 83524**	19000
	133	90	13	**107 / 83525**	
	148	105	13	**107 / 83526**	
	168	125	13	**107 / 83527**	
	198	155	13	**107 / 83528**	
	208	165	13	**107 / 83529**	
	248	205	13	**107 / 83530**	
M20	132	86	17	**107 / 83531**	21000
	162	116	17	**107 / 83532**	
	187	141	17	**107 / 83533**	
	252	206	17	**107 / 83534**	
M24	142	96	19	**107 / 83535**	23000
	168	122	19	**107 / 83536**	
	198	152	19	**107 / 83537**	
	228	182	19	**107 / 83538**	
	346	300	19	**107 / 83539**	

ød	Misure stelo in pollici A	H	Chiave	Stelo e base in acciaio inox AISI 304 Codice	Carico statico max (N)
5/8"-11 UNC	8,70"	7"	1/2"	**107 / 83592**	19000
3/4"-10 UNC	8,78"	7"	5/8"	**107 / 83593**	21000

Materiale base: Anima interna in poliammide + FV; rivestimento esterno in acciaio inox AISI 304; antivibrante in gomma termoplastica 68 shore colore nero.
Confezione: 8 pezzi.
Caratteristiche: L'antivibrante costampato consente una perfetta aderenza con la base in acciaio. La conseguente assenza di cavità interne rende il piede estremamente sanificabile.

Rosette UNI 6592-69 - **Confezione:** 24 pezzi.

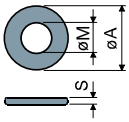

ø M	M16	M20	M24
S mm	3	3	4
ø A mm	30	37	44
Codici inox	7291	7292	7294

Dadi UNI 5588-65 - **Confezione:** 24 pezzi.

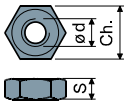

ø d	M16	M20	M24
S mm	13	16	19
Ch. mm	24	30	36
Codici inox	7277	7278	7280

A richiesta
- **Steli con:** Esagono incassato in testa • seconda sede chiave in testa • sede chiave esagonale • filetti con passi e lunghezze diverse • acciaio inox AISI 316.
- **Antivibranti:** Colore bianco.
- **Confezioni:** Fuori standard.
- **Assemblaggio di:** Dadi • rosette.

Piedi sanificabili snodati

(base in acciaio inox)

ø 95 Part. **101**

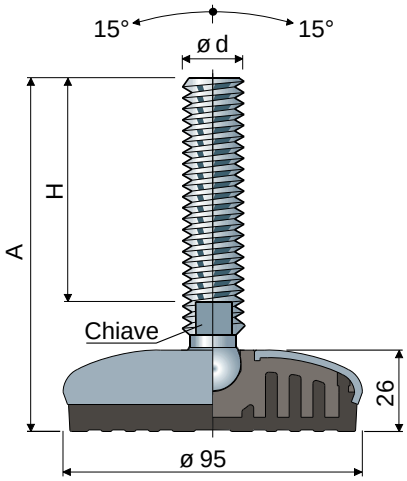

ød	Misure stelo in mm A	H	Chiave	Stelo e base in acciaio inox AISI 304 Codice	Carico statico max (N)
M16	103	60	13	**101 / 83073**	22000
	133	90	13	**101 / 83074**	
	148	105	13	**101 / 83075**	
	168	125	13	**101 / 83076**	
	198	155	13	**101 / 83077**	
	208	165	13	**101 / 83078**	
	248	205	13	**101 / 83263**	
M20	132	86	17	**101 / 83079**	24000
	162	116	17	**101 / 83209**	
	187	141	17	**101 / 83081**	
	252	206	17	**101 / 83082**	
M24	142	96	19	**101 / 83083**	26000
	168	122	19	**101 / 83084**	
	198	152	19	**101 / 83085**	
	228	182	19	**101 / 83086**	
	346	300	19	**101 / 83087**	

ød	Misure stelo in mm A	H	Chiave	Stelo e base in acciaio inox AISI 304 Codice	Carico statico max (N)
M24x2	184	138	19	**101 / 85499**	26000
	199	153	19	**101 / 85501**	
	257	211	19	**101 / 85503**	
	302	256	19	**101 / 85505**	

NEW

ød	Misure stelo in pollici A	H	Chiave	Stelo e base in acciaio inox AISI 304 Codice	Carico statico max (N)
5/8"-11 UNC	8,70"	7"	1/2"	**101 / 83145**	22000
3/4"-10 UNC	8,78"	7"	5/8"	**101 / 83155**	24000

Materiale base: Anima interna in poliammide + FV; rivestimento esterno in acciaio inox AISI 304; antivibrante in gomma termoplastica 68 shore colore nero.
Confezione: 8 pezzi.
Caratteristiche: L'antivibrante costampato consente una perfetta aderenza con la base in acciaio. La conseguente assenza di cavità interne rende il piede estremamente sanificabile.

Rosette UNI 6592-69 - **Confezione:** 24 pezzi.

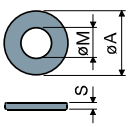

øM	M16	M20	M24
Smm	3	3	4
øAmm	30	37	44
Codici inox	7291	7292	7294

Dadi UNI 5588-65 - **Confezione:** 24 pezzi.

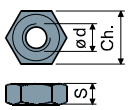

ød	M16	M20	M24
Smm	13	16	19
Ch. mm	24	30	36
Codici inox	7277	7278	7280

A richiesta
- **Steli con:** Esagono incassato in testa • seconda sede chiave in testa • sede chiave esagonale • filetti con passi e lunghezze diverse • acciaio inox AISI 316.
- **Antivibranti:** Colore bianco.
- **Confezioni:** Fuori standard.
- **Assemblaggio di:** Dadi • rosette.

Piedi sanificabili snodati con fissaggio laterale

(base in acciaio inox)

Part. **120 65x96**

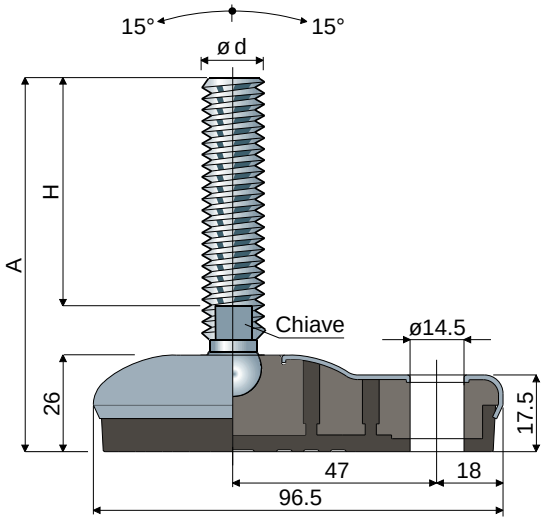

ød	Misure stelo in mm A	H	Chiave	Stelo e base in acciaio inox AISI 304 Codice	Carico statico max (N)
M8	80	45	6	**120 / 84837**	13000
	100	65	6	**120 / 84838**	
	142	107	6	**120 / 84839**	
M10	71	35	8	**120 / 84840**	14000
	107	70	8	**120 / 84841**	
	152	115	8	**120 / 84842**	
M12	82	43	10	**120 / 84843**	15000
	102	63	10	**120 / 84844**	
	116	77	10	**120 / 84845**	
	132	93	10	**120 / 84846**	
	162	123	10	**120 / 84847**	
M14	102	61	12	**120 / 84848**	16000
	132	91	12	**120 / 84849**	
	157	116	12	**120 / 84850**	
M16	103	60	13	**120 / 84851**	17000
	133	90	13	**120 / 84852**	
	148	105	13	**120 / 84853**	
	168	125	13	**120 / 84854**	
	198	155	13	**120 / 84855**	
	208	165	13	**120 / 84856**	
	248	205	13	**120 / 84857**	

ød	Misure stelo in pollici A	H	Chiave	Stelo e base in acciaio inox AISI 304 Codice	Carico statico max (N)
1/2"-13 UNC	5,20"	3,64"	7/16"	**120 / 84862**	22000
5/8"-11 UNC	8,7"	7"	1/2"	**120 / 84863**	22000
3/4"-10 UNC	8,77"	7"	5/8"	**120 / 84864**	24000

Materiale base: Anima interna in poliammide + FV; rivestimento esterno in acciaio inox AISI 304; antivibrante in gomma termoplastica 68 shore colore nero.
Confezione: 8 pezzi.
Caratteristiche: L'antivibrante costampato consente una perfetta aderenza con la base in acciaio. La conseguente assenza di cavità interne rende il piede estremamente sanificabile.

Rosette UNI 6592-69 - **Confezione:** 24 pezzi.

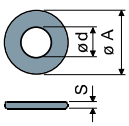

ø M	M8	M10	M12	M14	M16	M20
Smm	1,6	2	2,5	2,5	3	3
øAmm	17	21	24	28	30	37
Codici zincato	7636	7283	7284	7285	7289	7290
Codici inox	7637	7286	7287	7288	7291	7292

Dadi UNI 5588-65 - **Confezione:** 24 pezzi.

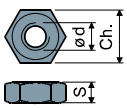

ø d	M8	M10	M12	M14	M16	M20
Smm	6,5	8	10	11	13	16
Ch. mm	13	17	19	22	24	30
Codici zincato	7634	7269	7270	7271	7275	7276
Codici inox	7635	7272	7273	7274	7277	7278

A richiesta
- **Steli con:** Esagono incassato in testa • seconda sede chiave in testa • sede chiave esagonale • filetti con passi e lunghezze diverse • acciaio inox AISI 316.
- **Antivibranti:** Colore bianco.
- **Confezioni:** Fuori standard.
- **Assemblaggio di:** Dadi • rosette.

Piedi sanificabili snodati con fissaggio laterale

(base in acciaio inox)

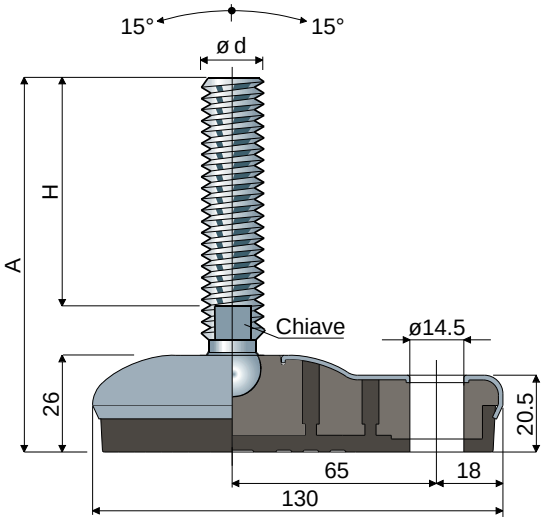

95x130 Part. **111**

ød	Misure stelo in mm A	H	Chiave	Stelo e base in acciaio inox AISI 304 Codice	Carico statico max (N)
M16	105	60	13	**111 / 83762**	22000
	135	90	13	**111 / 83763**	
	150	105	13	**111 / 83764**	
	170	125	13	**111 / 83765**	
	200	155	13	**111 / 83766**	
	210	165	13	**111 / 83767**	
	250	205	13	**111 / 83768**	
M20	134	86	17	**111 / 83769**	24000
	164	116	17	**111 / 83770**	
	189	141	17	**111 / 83771**	
	254	206	17	**111 / 83772**	
M24	143	96	19	**111 / 83773**	26000
	169	122	19	**111 / 83774**	
	199	152	19	**111 / 83775**	
	229	182	19	**111 / 83776**	
	347	300	19	**111 / 83777**	

ød	Misure stelo in mm A	H	Chiave	Stelo e base in acciaio inox AISI 304 Codice	Carico statico max (N)
M24x2	185	138	19	**111 / 85195**	26000
	200	153	19	**111 / 85196**	
	258	211	19	**111 / 85198**	
	303	256	19	**111 / 85199**	

NEW

ød	Misure stelo in pollici A	H	Chiave	Stelo e base in acciaio inox AISI 304 Codice	Carico statico max (N)
5/8"-11 UNC	8,76"	7"	1/2"	**111 / 83778**	22000
3/4"-10 UNC	8,84"	7"	5/8"	**111 / 83779**	24000

Materiale base: Anima interna in poliammide + FV; rivestimento esterno in acciaio inox AISI 304; antivibrante in gomma termoplastica 68 shore colore nero.
Confezione: 8 pezzi.
Caratteristiche: L'antivibrante costampato consente una perfetta aderenza con la base in acciaio. La conseguente assenza di cavità interne rende il piede estremamente sanificabile.

Rosette UNI 6592-69 - **Confezione:** 24 pezzi.

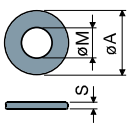

øM	M16	M20	M24
Smm	3	3	4
øAmm	30	37	44
Codici inox	7291	7292	7294

Dadi UNI 5588-65 - **Confezione:** 24 pezzi.

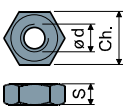

ød	M16	M20	M24
Smm	13	16	19
Ch. mm	24	30	36
Codici inox	7277	7278	7280

A richiesta
- **Steli con:** Esagono incassato in testa • seconda sede chiave in testa • sede chiave esagonale • filetti con passi e lunghezze diverse • acciaio inox AISI 316.
- **Antivibranti:** Colore bianco.
- **Confezioni:** Fuori standard.
- **Assemblaggio di:** Dadi • rosette.

Piedi sanificabili snodati

(base in acciaio inox)

Part. 109 ø 120

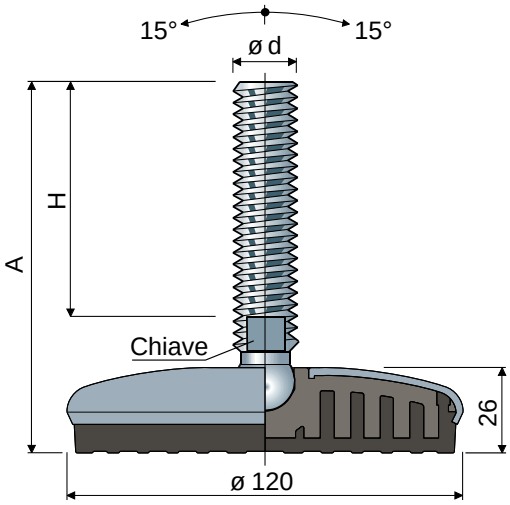

ød	Misure stelo in mm A	H	Chiave	Stelo e base in acciaio inox AISI 304 Codice	Carico statico max (N)
M16	103	60	13	**109 / 83558**	25000
	133	90	13	**109 / 83559**	
	148	105	13	**109 / 83560**	
	168	125	13	**109 / 83561**	
	198	155	13	**109 / 83562**	
	208	165	13	**109 / 83563**	
	248	205	13	**109 / 83564**	
M20	132	86	17	**109 / 83565**	27000
	162	116	17	**109 / 83566**	
	187	141	17	**109 / 83567**	
	252	206	17	**109 / 83568**	
M24	142	96	19	**109 / 83569**	29000
	168	122	19	**109 / 83570**	
	198	152	19	**109 / 83571**	
	228	182	19	**109 / 83572**	
	346	300	19	**109 / 83573**	

ød	Misure stelo in mm A	H	Chiave	Stelo e base in acciaio inox AISI 304 Codice	Carico statico max (N)
M24x2	184	138	19	**109 / 85515**	29000
	199	153	19	**109 / 85517**	
	257	211	19	**109 / 85519**	
	302	256	19	**109 / 85521**	

NEW

ød	Misure stelo in pollici A	H	Chiave	Stelo e base in acciaio inox AISI 304 Codice	Carico statico max (N)
5/8"-11 UNC	8,70"	7"	1/2"	**109 / 83594**	25000
3/4"-10 UNC	8,78"	7"	5/8"	**109 / 83595**	27000

Materiale base: Anima interna in poliammide + FV; rivestimento esterno in acciaio inox AISI 304; antivibrante in gomma termoplastica 68 shore colore nero.
Confezione: 8 pezzi.
Caratteristiche: L'antivibrante costampato consente una perfetta aderenza con la base in acciaio. La conseguente assenza di cavità interne rende il piede estremamente sanificabile.

Rosette UNI 6592-69 - **Confezione:** 24 pezzi.

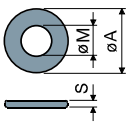

øM	M16	M20	M24
Smm	3	3	4
øAmm	30	37	44
Codici inox	7291	7292	7294

Dadi UNI 5588-65 - **Confezione:** 24 pezzi.

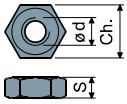

ød	M16	M20	M24
Smm	13	16	19
Ch. mm	24	30	36
Codici inox	7277	7278	7280

A richiesta
- **Steli con:** Esagono incassato in testa • seconda sede chiave in testa • sede chiave esagonale • filetti con passi e lunghezze diverse • acciaio inox AISI 316.
- **Antivibranti:** Colore bianco.
- **Confezioni:** Fuori standard.
- **Assemblaggio di:** Dadi • rosette.

Piedi sanificabili orientabili

(base in acciaio inox)

ø 55 Part. 114

Tipo 1					
Misure stelo in mm					
ød	A	H	Chiave	Stelo e base in acciaio inox AISI 304 Codice	Carico statico max (N)
M12	110	70	10	**114 / 83802**	15000
M14	148	108	12	**114 / 83803**	
M16	102	58	13	**114 / 83804**	20000
	163	119	13	**114 / 83805**	
	189	145	13	**114 / 83806**	
	245	201	13	**114 / 83807**	
M18	201	156	15	**114 / 83808**	
M20	151	107	17	**114 / 83809**	
	179	135	17	**114 / 83810**	
	201	157	17	**114 / 83811**	
	234	190	17	**114 / 83812**	
	282	238	17	**114 / 83813**	
M24	139	90	13	**114 / 83814**	
	176	127	13	**114 / 83815**	
	211	162	13	**114 / 83816**	
	250	201	13	**114 / 83817**	
M30	174	125	13	**114 / 83818**	
	234	185	13	**114 / 83819**	

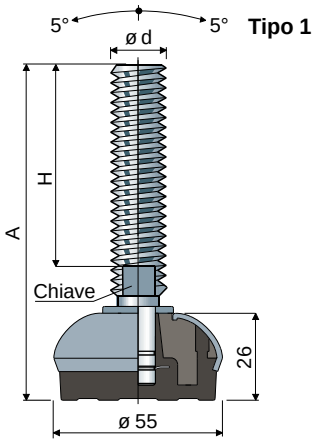

Materiale base: Anima interna in poliammide + FV; rivestimento esterno in acciaio inox AISI 304; antivibrante in gomma termoplastica 68 shore colore nero.
Confezione: 8 pezzi.
Caratteristiche: L'antivibrante costampato consente una perfetta aderenza con la base in acciaio. La conseguente assenza di cavità interne rende il piede estremamente sanificabile.
La boccola di regolazione garantisce la protezione del filetto.

Rosette UNI 6592-69 - **Confezione:** 24 pezzi.

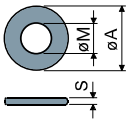

øM	M12	M14	M16	M20	M24	M30
Smm	2,5	2,5	3	3	4	4
øAmm	24	28	30	37	44	56
Codici inox	7287	7288	7291	7292	7294	7296

Dadi UNI 5588-65 - **Confezione:** 24 pezzi.

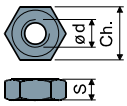

ød	M12	M14	M16	M20	M24	M30
Smm	10	11	13	16	19	24
Ch. mm	19	22	24	30	36	46
Codici inox	7273	7274	7277	7278	7280	7282

A richiesta
- **Steli con:** Esagono incassato in testa • seconda sede chiave in testa • sede chiave esagonale • filetti con passi e lunghezze diverse • acciaio inox AISI 316.
- **Antivibranti:** Colore bianco.
- **Confezioni:** Fuori standard.
- **Assemblaggio di:** Dadi • rosette.

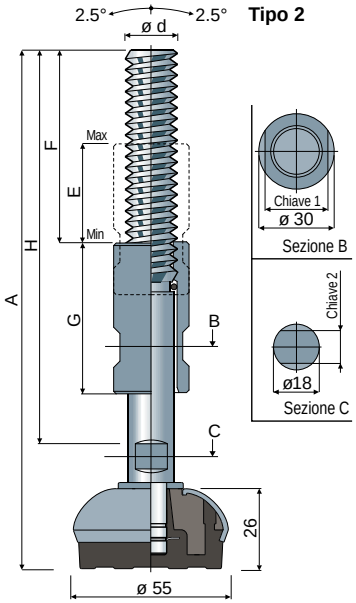

Tipo 2									
Misure stelo in mm									
ød	A	H	F	E	G	Chiave 1	Chiave 2	Stelo e base in acciaio inox AISI 304 Codice	Carico statico max (N)
M20	200	159	73	39	60	25	13	**114 / 85164**	20000
	260	220	100	78	100	25	13	**114 / 85165**	

Piedi sanificabili orientabili

(base in acciaio inox)

Part. 108 ø 75

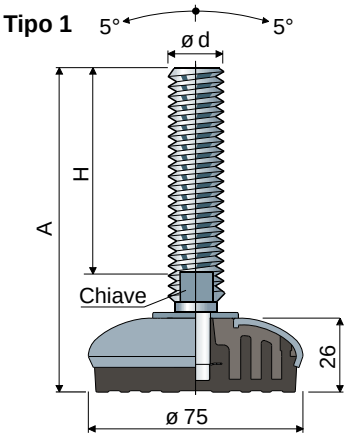

Tipo 1					
Misure stelo in mm					
ød	A	H	Chiave	Stelo e base in acciaio inox AISI 304 Codice	Carico statico max (N)
M12	109	70	10	**108 / 83540**	17000
M14	148	108	12	**108 / 83541**	24000
M16	102	58	13	**108 / 83542**	
	163	119	13	**108 / 83543**	
	189	145	13	**108 / 83544**	
	245	201	13	**108 / 83545**	
M18	201	157	15	**108 / 83546**	
M20	153	107	17	**108 / 83547**	
	181	135	17	**108 / 83548**	
	203	157	17	**108 / 83549**	
	236	190	17	**108 / 83550**	
	284	238	17	**108 / 83551**	
M24	139	90	19	**108 / 83552**	
	176	127	19	**108 / 83553**	
	211	162	19	**108 / 83554**	
	250	201	19	**108 / 83555**	
M30	174	125	24	**108 / 83556**	
	234	185	24	**108 / 83557**	

Materiale base: Anima interna in poliammide + FV; rivestimento esterno in acciaio inox AISI 304; antivibrante in gomma termoplastica 68 shore colore nero.
Confezione: 8 pezzi.
Caratteristiche: L'antivibrante costampato consente una perfetta aderenza con la base in acciaio. La conseguente assenza di cavità interne rende il piede estremamente sanificabile.
La boccola di regolazione garantisce la protezione del filetto.

Rosette UNI 6592-69 - **Confezione:** 24 pezzi.

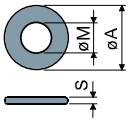

øM	M12	M14	M16	M20	M24	M30
Smm	2,5	2,5	3	3	4	4
øAmm	24	28	30	37	44	56
Codici inox	7287	7288	7291	7292	7294	7296

Dadi UNI 5588-65 - **Confezione:** 24 pezzi.

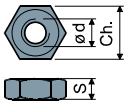

ød	M12	M14	M16	M20	M24	M30
Smm	10	11	13	16	19	24
Ch. mm	19	22	24	30	36	46
Codici inox	7273	7274	7277	7278	7280	7282

A richiesta
- **Steli con:** Esagono incassato in testa • seconda sede chiave in testa • sede chiave esagonale • filetti con passi e lunghezze diverse • acciaio inox AISI 316.
- **Antivibranti:** Colore bianco.
- **Confezioni:** Fuori standard.
- **Assemblaggio di:** Dadi • rosette.

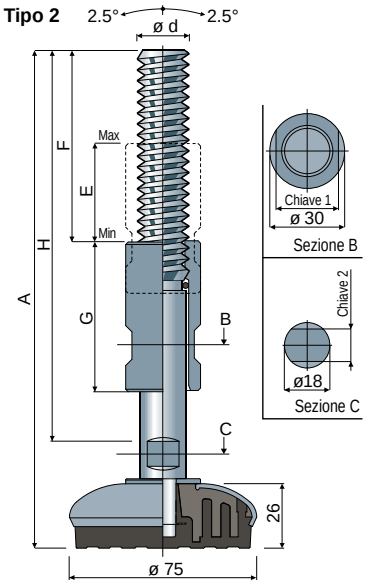

Tipo 2									
Misure stelo in mm									
ød	A	H	F	E	G	Chiave 1	Chiave 2	Stelo e base in acciaio inox AISI 304 Codice	Carico statico max (N)
M20	200	159	73	39	60	25	13	**108 / 84134**	24000
	260	220	100	78	100	25	13	**108 / 84190**	

Piedi sanificabili orientabili

(base in acciaio inox)

ø 95 Part. **103**

Tipo 1					
Misure stelo in mm					
ød	A	H	Chiave	Stelo e base in acciaio inox AISI 304	Carico statico max
				Codice	(N)
M12	109	70	10	**103 / 83043**	17000
M14	148	108	12	**103 / 83052**	27000
M16	102	58	13	**103 / 83053**	
	163	119	13	**103 / 83054**	
	189	145	13	**103 / 83055**	
	245	201	13	**103 / 83056**	
M18	201	157	15	**103 / 83057**	
M20	153	107	17	**103 / 83058**	
	181	135	17	**103 / 83059**	
	203	157	17	**103 / 83060**	
	236	190	17	**103 / 83061**	
	284	238	17	**103 / 83062**	
M24	139	90	19	**103 / 83063**	
	176	127	19	**103 / 83064**	
	211	162	19	**103 / 83065**	
	250	201	19	**103 / 83066**	
M30	174	125	24	**103 / 83067**	
	234	185	24	**103 / 83068**	

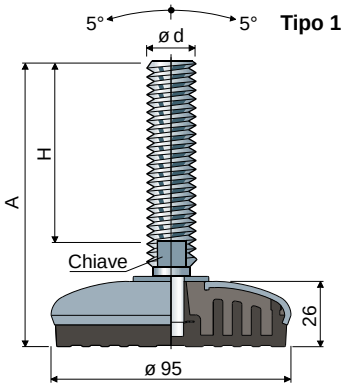

Materiale base: Anima interna in poliammide + FV; rivestimento esterno in acciaio inox AISI 304; antivibrante in gomma termoplastica 68 shore colore nero.
Confezione: 8 pezzi.
Caratteristiche: L'antivibrante costampato consente una perfetta aderenza con la base in acciaio. La conseguente assenza di cavità interne rende il piede estremamente sanificabile.
La boccola di regolazione garantisce la protezione del filetto.

Rosette UNI 6592-69 - **Confezione:** 24 pezzi.

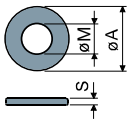

øM	M12	M14	M16	M20	M24	M30
Smm	2,5	2,5	3	3	4	4
øAmm	24	28	30	37	44	56
Codici inox	7287	7288	7291	7292	7294	7296

Dadi UNI 5588-65 - **Confezione:** 24 pezzi.

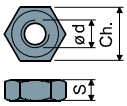

ø d	M12	M14	M16	M20	M24	M30
Smm	10	11	13	16	19	24
Ch. mm	19	22	24	30	36	46
Codici inox	7273	7274	7277	7278	7280	7282

A richiesta
- **Steli con:** Esagono incassato in testa • seconda sede chiave in testa • sede chiave esagonale • filetti con passi e lunghezze diverse • acciaio inox AISI 316.
- **Antivibranti:** Colore bianco.
- **Confezioni:** Fuori standard.
- **Assemblaggio di:** Dadi • rosette.

Tipo 2									
Misure stelo in mm									
ød	A	H	F	E	G	Chiave 1	Chiave 2	Stelo e base in acciaio inox AISI 304	Carico statico max
								Codice	(N)
M20	200	159	73	39	60	25	13	**103 / 83465**	27000
	260	220	100	78	100	25	13	**103 / 84191**	

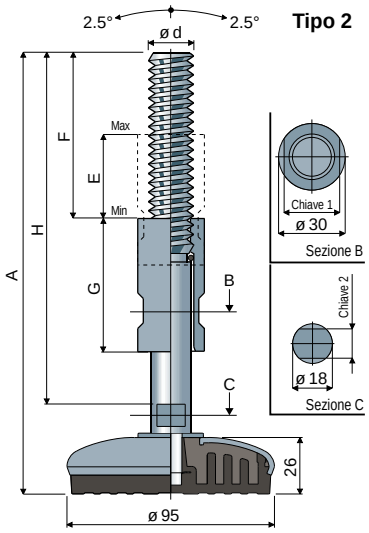

Piedi sanificabili orientabili con fissaggio laterale

(base in acciaio inox)

Part. 119 65x96

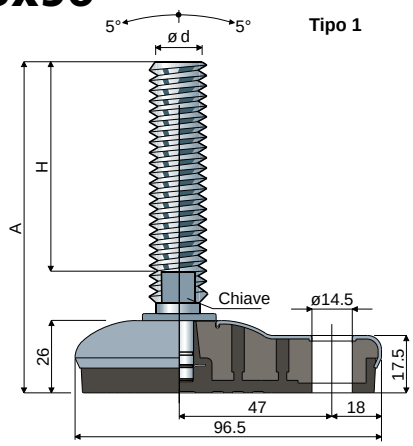

Tipo 1					
Misure stelo in mm					
ød	A	H	Chiave	Stelo e base in acciaio inox AISI 304 Codice	Carico statico max (N)
M12	110	70	10	**119 / 84819**	17000
M14	148	108	12	**119 / 84820**	22000
M16	102	58	13	**119 / 84821**	
	163	119	13	**119 / 84822**	
	189	145	13	**119 / 84823**	
	245	201	13	**119 / 84824**	
M18	201	157	15	**119 / 84825**	
M20	151	107	17	**119 / 84826**	
	179	135	17	**119 / 84827**	
	201	157	17	**119 / 84828**	
	234	190	17	**119 / 84829**	
	282	238	17	**119 / 84830**	

Materiale base: Anima interna in poliammide + FV; rivestimento esterno in acciaio inox AISI 304; antivibrante in gomma termoplastica 68 shore colore nero.
Confezione: 8 pezzi.
Caratteristiche: L'antivibrante costampato consente una perfetta aderenza con la base in acciaio. La conseguente assenza di cavità interne rende il piede estremamente sanificabile.
La boccola di regolazione garantisce la protezione del filetto.

Rosette UNI 6592-69 - **Confezione:** 24 pezzi.

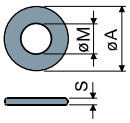

ø M	M12	M14	M16	M20	M24	M30
S mm	2,5	2,5	3	3	4	4
ø A mm	24	28	30	37	44	56
Codici inox	7287	7288	7291	7292	7294	7296

Dadi UNI 5588-65 - **Confezione:** 24 pezzi.

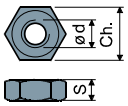

ø d	M12	M14	M16	M20	M24	M30
S mm	10	11	13	16	19	24
Ch. mm	19	22	24	30	36	46
Codici inox	7273	7274	7277	7278	7280	7282

A richiesta

- **Steli con:** Esagono incassato in testa • seconda sede chiave in testa • sede chiave esagonale • filetti con passi e lunghezze diverse • acciaio inox AISI 316.
- **Antivibranti:** Colore bianco.
- **Confezioni:** Fuori standard.
- **Assemblaggio di:** Dadi • rosette.

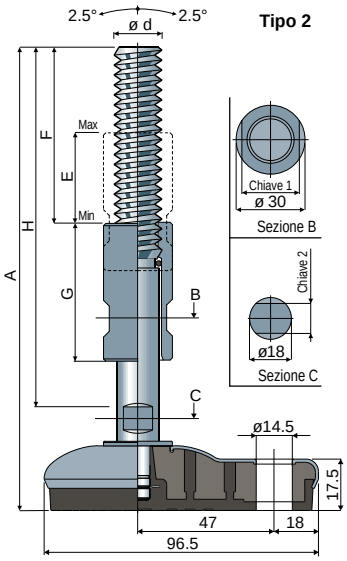

Tipo 2									
Misure stelo in mm									
ød	A	H	F	E	G	Chiave 1	Chiave 2	Stelo e base in acciaio inox AISI 304 Codice	Carico statico max (N)
M20	200	159	73	39	60	25	13	**119 / 85088**	22000
	260	220	100	78	100	25	13	**119 / 85089**	

Piedi sanificabili orientabili con fissaggio laterale

(base in acciaio inox)

95x130 Part. **112**

Tipo 1					
Misure stelo in mm					
ød	A	H	Chiave	Stelo e base in acciaio inox AISI 304 Codice	Carico statico max (N)
M12	111	70	10	**112 / 83744**	17000
M14	150	108	12	**112 / 83745**	
M16	103	58	13	**112 / 83746**	
	164	119	13	**112 / 83747**	
	190	145	13	**112 / 83748**	
	246	201	13	**112 / 83749**	
M18	203	157	15	**112 / 83750**	
M20	154	107	17	**112 / 83751**	
	182	135	17	**112 / 83752**	
	204	157	17	**112 / 83753**	27000
	237	190	17	**112 / 83754**	
	285	238	17	**112 / 83755**	
M24	141	90	19	**112 / 83756**	
	178	127	19	**112 / 83757**	
	213	162	19	**112 / 83758**	
	252	201	19	**112 / 83759**	
M30	176	125	24	**112 / 83760**	
	236	185	24	**112 / 83761**	

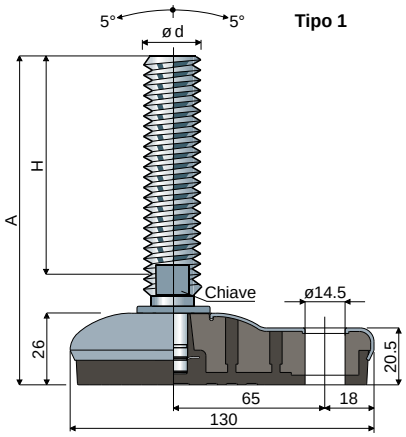

Materiale base: Anima interna in poliammide + FV; rivestimento esterno in acciaio inox AISI 304; antivibrante in gomma termoplastica 68 shore colore nero.
Confezione: 8 pezzi.
Caratteristiche: L'antivibrante costampato consente una perfetta aderenza con la base in acciaio. La conseguente assenza di cavità interne rende il piede estremamente sanificabile.
La boccola di regolazione garantisce la protezione del filetto.

Rosette UNI 6592-69 - **Confezione:** 24 pezzi.

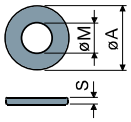

øM	M12	M14	M16	M20	M24	M30
Smm	2,5	2,5	3	3	4	4
øAmm	24	28	30	37	44	56
Codici inox	7287	7288	7291	7292	7294	7296

Dadi UNI 5588-65 - **Confezione:** 24 pezzi.

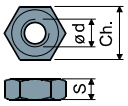

ø d	M12	M14	M16	M20	M24	M30
Smm	10	11	13	16	19	24
Ch. mm	19	22	24	30	36	46
Codici inox	7273	7274	7277	7278	7280	7282

A richiesta
- **Steli con:** Esagono incassato in testa • seconda sede chiave in testa • sede chiave esagonale • filetti con passi e lunghezze diverse • acciaio inox AISI 316.
- **Antivibranti:** Colore bianco.
- **Confezioni:** Fuori standard.
- **Assemblaggio di:** Dadi • rosette.

Tipo 2									
Misure stelo in mm									
ød	A	H	F	E	G	Chiave 1	Chiave 2	Stelo e base in acciaio inox AISI 304 Codice	Carico statico max (N)
M20	200	159	73	39	60	25	13	**112 / 84135**	27000
	260	220	100	78	100	25	13	**112 / 84193**	

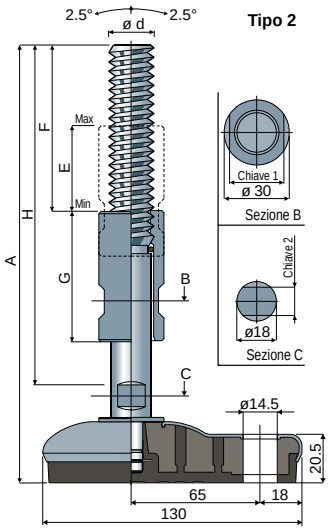

Piedi sanificabili orientabili

(base in acciaio inox)

Part. **110** ø **120**

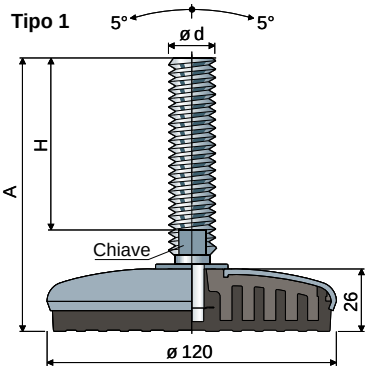

Tipo 1					
Misure stelo in mm					
ød	A	H	Chiave	Stelo e base in acciaio inox AISI 304 Codice	Carico statico max (N)
M12	109	70	10	**110 / 83574**	17000
M14	148	108	12	**110 / 83575**	
M16	102	58	13	**110 / 83576**	
	163	119	13	**110 / 83577**	
	189	145	13	**110 / 83578**	
	245	201	13	**110 / 83579**	
M18	201	157	15	**110 / 83580**	
M20	153	107	17	**110 / 83581**	
	181	135	17	**110 / 83582**	
	203	157	17	**110 / 83583**	30000
	236	190	17	**110 / 83584**	
	284	238	17	**110 / 83585**	
M24	139	90	19	**110 / 83586**	
	176	127	19	**110 / 83587**	
	211	162	19	**110 / 83588**	
	250	201	19	**110 / 83589**	
M30	174	125	24	**110 / 83590**	
	234	185	24	**110 / 83591**	

Materiale base: Anima interna in poliammide + FV; rivestimento esterno in acciaio inox AISI 304; antivibrante in gomma termoplastica 68 shore colore nero.
Confezione: 8 pezzi.
Caratteristiche: L'antivibrante costampato consente una perfetta aderenza con la base in acciaio. La conseguente assenza di cavità interne rende il piede estremamente sanificabile.
La boccola di regolazione garantisce la protezione del filetto.

Rosette UNI 6592-69 - **Confezione:** 24 pezzi.

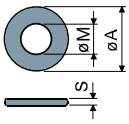

ø M	M12	M14	M16	M20	M24	M30
Smm	2,5	2,5	3	3	4	4
ø A mm	24	28	30	37	44	56
Codici inox	7287	7288	7291	7292	7294	7296

Dadi UNI 5588-65 - **Confezione:** 24 pezzi.

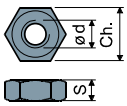

ø d	M12	M14	M16	M20	M24	M30
Smm	10	11	13	16	19	24
Ch. mm	19	22	24	30	36	46
Codici inox	7273	7274	7277	7278	7280	7282

A richiesta
- **Steli con:** Esagono incassato in testa • seconda sede chiave in testa • sede chiave esagonale • filetti con passi e lunghezze diverse • acciaio inox AISI 316.
- **Antivibranti:** Colore bianco.
- **Confezioni:** Fuori standard.
- **Assemblaggio di:** Dadi • rosette.

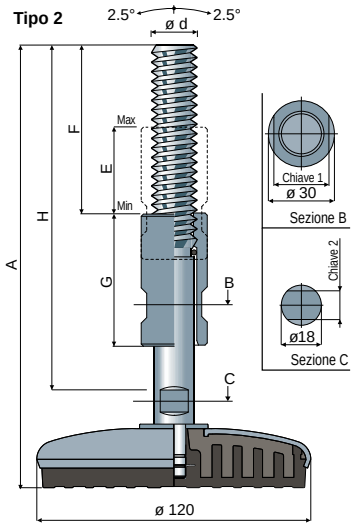

Tipo 2									
Misure stelo in mm									
ød	A	H	F	E	G	Chiave 1	Chiave 2	Stelo e base in acciaio inox AISI 304 Codice	Carico statico max (N)
M20	200	159	73	39	60	25	13	**110 / 84136**	30000
	260	220	100	78	100	25	13	**110 / 84195**	

Tappi filettati

(per tubi rettangolari)

Part. **82**

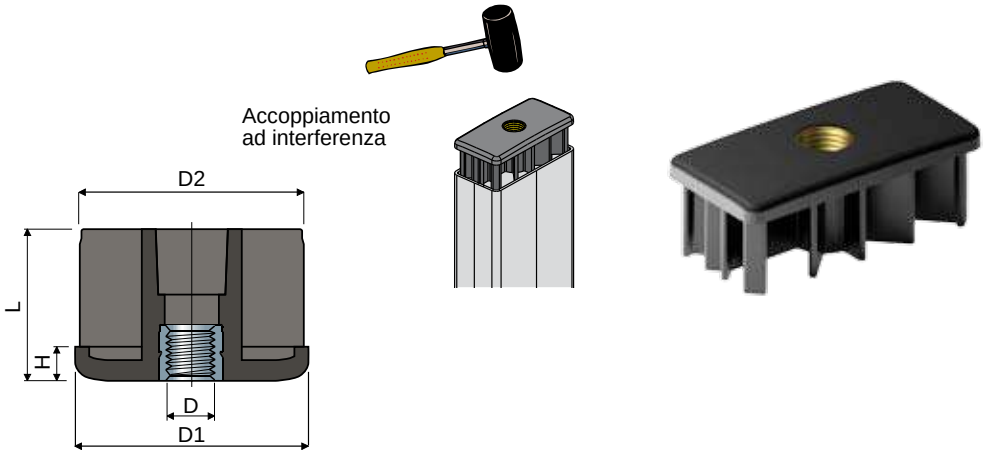

Dimensioni tubo								Codice	Carico statico max
Esterno (mm)	Spessore (mm)	Interno (mm)	Filetto D	D1 (mm)	D2 (mm)	H (mm)	L (mm)		(N)
20x50	2	16x46	M8	20x50	16x46	5	38	**82 / 80325**	4500
30x60	2,5	25x55	M8	30x60	25x55	8	38	**82 / 82173**	4500
			M10	30x60	25x55	8	38	**82 / 82175**	5000
			M12	30x60	25x55	8	38	**82 / 82176**	5500
			M14	30x60	25x55	8	38	**82 / 82177**	6000
			M16	30x60	25x55	8	38	**82 / 82174**	6500
40x60	2	36x56	M14	40x60	36x56	10	45	**82 / 85141**	8500
			M16	40x60	36x56	10	45	**82 / 84309**	9000
			M20	40x60	36x56	10	45	**82 / 84311**	9500
40x80	2	36x76	M14	40x80	36x76	10	45	**82 / 82180**	8500
			M16	40x80	36x76	10	45	**82 / 80326**	9000
			M20	40x80	36x76	10	45	**82 / 80327**	9500
	3	34x74	M14	40x80	34x74	10	45	**82 / 82590**	8500
			M16	40x80	34x74	10	45	**82 / 82516**	9000
			M20	40x80	34x74	10	45	**82 / 82591**	9500
50x100	2	46x96	M14	50x100	46x96	10	45	**82 / 82181**	8500
			M16	50x100	46x96	10	45	**82 / 80693**	9000
			M20	50x100	46x96	10	45	**82 / 80694**	9500
	3	44x94	M14	50x100	44x94	10	45	**82 / 82182**	9000
			M16	50x100	44x94	10	45	**82 / 82178**	9500
			M20	50x100	44x94	10	45	**82 / 82179**	10000
50x150	3	44x144	M14	50x150	44x144	10	45	**82 / 82183**	9000
			M16	50x150	44x144	10	45	**82 / 80211**	9500
			M20	50x150	44x144	10	45	**82 / 80212**	10000
60x120	3	54x114	M14	60x120	54x114	10	45	**82 / 82184**	9000
			M16	60x120	54x114	10	45	**82 / 80209**	9500
			M20	60x120	54x114	10	45	**82 / 80210**	10000

Materiali: Tappo in poliammide rinforzata colore nero; inserto filettato in ottone.
Confezione: 24 pezzi.

A richiesta

- **Tappi:** Fornibili con filettatura in pollici (1/4”-20, 5/16”-18, 3/8”-16, 1/2”-13, 5/8”-11, 3/4”-10, 1”-8, ecc.); con spessore e colorazioni diverse.
- **Inserto filettato:** In ottone nichelato.
- **Confezioni:** Fuori standard.

Tappi filettati

(per tubi tondi)

Part. **64**

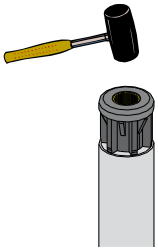

Accoppiamento ad interferenza

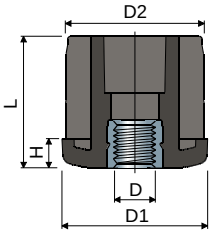

Dimensioni tubo ø esterno (mm)	ø esterno (pollici)	Spessore (mm)	ø interno (mm)	Filetto D	D1 (mm)	D2 (mm)	H (mm)	L (mm)	Codice	Carico statico max (N)
20	-	2	16	M8	20	16	5	23	**64 / 83916**	4500
25	-	2	21	M8	25	21	5	25	**64 / 83917**	4500
				M10	25	21	6	26	**64 / 83918**	5000
				M12	25	21	6	26	**64 / 85142**	5500
30	-	1	28	M8	30	28	6	31	**64 / 7802**	4500
				M10	30	28	6	31	**64 / 7803**	5000
				M12	30	28	6	31	**64 / 7804**	5500
				M14	30	28	6	31	**64 / 7805**	6000
				M16	30	28	6	31	**64 / 7806**	6500
	-	1,5	27	M8	30	27	6	31	**64 / 80857**	4500
				M10	30	27	6	31	**64 / 80858**	5000
				M12	30	27	6	31	**64 / 80859**	5500
				M14	30	27	6	31	**64 / 80860**	6000
				M16	30	27	6	31	**64 / 80861**	6500
	-	2	26	M8	30	26	6	31	**64 / 80862**	4500
				M10	30	26	6	31	**64 / 80863**	5000
				M12	30	26	6	31	**64 / 80864**	5500
				M14	30	26	6	31	**64 / 80865**	6000
				M16	30	26	6	31	**64 / 80866**	6500
	-	2,5	25	M8	30	25	6	31	**64 / 80867**	4500
				M10	30	25	6	31	**64 / 80868**	5000
				M12	30	25	6	31	**64 / 80869**	5500
				M14	30	25	6	31	**64 / 80870**	6000
				M16	30	25	6	31	**64 / 80871**	6500
32	-	2	28	M8	32	28	6	31	**64 / 83919**	4500
				M10	32	28	6	31	**64 / 83920**	5000
				M12	32	28	6	31	**64 / 85143**	5500
35	-	2	31	M8	35	31	6	31	**64 / 85144**	4500
				M10	35	31	6	31	**64 / 83921**	5000
				M12	35	31	6	31	**64 / 83922**	5500
38	-	1,5	35	M8	38	35	8	38	**64 / 7882**	4500
				M10	38	35	8	38	**64 / 7210**	5000
				M12	38	35	8	38	**64 / 7211**	5500
				M14	38	35	8	38	**64 / 7212**	6000
				M16	38	35	8	38	**64 / 7213**	6500
	-	2	34	M8	38	34	8	38	**64 / 81015**	4500
				M10	38	34	8	38	**64 / 81016**	5000
				M12	38	34	8	38	**64 / 80873**	5500
				M14	38	34	8	38	**64 / 80874**	6000
				M16	38	34	8	38	**64 / 80875**	6500
	-	2,5	33	M8	38	34	8	38	**64 / 82083**	4500
				M10	38	34	8	38	**64 / 80876**	5000
				M12	38	34	8	38	**64 / 80877**	5500
				M14	38	34	8	38	**64 / 80878**	6000
				M16	38	34	8	38	**64 / 80879**	6500
40	-	3	34	M8	40	34	8	38	**64 / 85145**	4500
				M10	40	34	8	38	**64 / 83923**	5000
				M12	40	34	8	38	**64 / 83924**	5500
42	-	3	36	M8	42	36	8	38	**64 / 85146**	5000
				M10	42	36	8	38	**64 / 83934**	5000
				M12	42	36	8	38	**64 / 83911**	5500
42,4	11/4	1,5	39,4	M8	42,4	39,4	8	38	**64 / 7883**	6500
				M10	42,4	39,4	8	38	**64 / 7214**	7000
				M12	42,4	39,4	8	38	**64 / 7215**	7500
				M14	42,4	39,4	8	38	**64 / 7216**	8000
				M16	42,4	39,4	8	38	**64 / 7217**	8500
				M20	42,4	39,4	8	38	**64 / 7218**	9000
		2	38,4	M8	42,4	38,4	8	38	**64 / 81017**	6500
				M10	42,4	38,4	8	38	**64 / 80880**	7000
				M12	42,4	38,4	8	38	**64 / 80881**	7500
				M14	42,4	38,4	8	38	**64 / 80882**	8000
				M16	42,4	38,4	8	38	**64 / 80883**	8500
				M20	42,4	38,4	8	38	**64 / 80884**	9000
		2,5	37,4	M8	42,4	37,4	8	38	**64 / 82084**	6500
				M10	42,4	37,4	8	38	**64 / 80885**	7000
				M12	42,4	37,4	8	38	**64 / 80886**	7500
				M14	42,4	37,4	8	38	**64 / 80887**	8000
				M16	42,4	37,4	8	38	**64 / 80888**	8500
				M20	42,4	37,4	8	38	**64 / 80889**	9000
45	-	3	39	M8	45	39	8	38	**64 / 85147**	6500
				M10	45	39	8	38	**64 / 85148**	7000
				M12	45	39	8	38	**64 / 83925**	7500
				M14	45	39	8	38	**64 / 85149**	8000
				M16	45	39	8	38	**64 / 83926**	8500

Tappi filettati

(per tubi tondi)

Dimensioni tubo ø esterno (mm)	ø esterno (pollici)	Spessore (mm)	ø interno (mm)	Filetto D	D1 (mm)	D2 (mm)	H (mm)	L (mm)	Codice	Carico statico max (N)
48	-	3	42	M8	48	42	10	45	**64 / 85150**	7000
				M10	48	42	10	45	**64 / 85151**	7500
				M12	48	42	10	45	**64 / 83912**	8000
				M14	48	42	10	45	**64 / 85152**	8500
				M16	48	42	10	45	**64 / 83913**	9000
48,3	11/2	1,5	45,3	M8	48,3	45,3	10	45	**64 / 7930**	7000
				M10	48,3	45,3	10	45	**64 / 7614**	7500
				M12	48,3	45,3	10	45	**64 / 7219**	8000
				M14	48,3	45,3	10	45	**64 / 7220**	8500
				M16	48,3	45,3	10	45	**64 / 7221**	9000
				M20	48,3	45,3	10	45	**64 / 7222**	9500
		2	44,3	M8	48,3	44,3	10	45	**64 / 81018**	7000
				M10	48,3	44,3	10	45	**64 / 81019**	7500
				M12	48,3	44,3	10	45	**64 / 80890**	8000
				M14	48,3	44,3	10	45	**64 / 80891**	8500
				M16	48,3	44,3	10	45	**64 / 80892**	9000
				M20	48,3	44,3	10	45	**64 / 80893**	9500
		2,5	43,3	M8	48,3	43,3	10	45	**64 / 81020**	7000
				M10	48,3	43,3	10	45	**64 / 81021**	7500
				M12	48,3	43,3	10	45	**64 / 80894**	8000
				M14	48,3	43,3	10	45	**64 / 80895**	8500
				M16	48,3	43,3	10	45	**64 / 80896**	9000
				M20	48,3	43,3	10	45	**64 / 80897**	9500
50	-	1,5	47	M8	50	47	10	45	**64 / 81022**	7000
				M10	50	47	10	45	**64 / 81023**	7500
				M12	50	47	10	45	**64 / 81024**	8000
				M14	50	47	10	45	**64 / 81025**	8500
				M16	50	47	10	45	**64 / 81026**	9000
				M20	50	47	10	45	**64 / 80953**	9500
		3	44	M8	50	44	10	45	**64 / 85153**	7000
				M10	50	44	10	45	**64 / 85154**	7500
				M12	50	44	10	45	**64 / 83914**	8000
				M14	50	44	10	45	**64 / 85155**	8500
				M16	50	44	10	45	**64 / 83915**	9000
				M20	50	44	10	45	**64 / 85156**	9500
50,9	-	1,5	47,9	M8	50,9	47,9	10	45	**64 / 81027**	7000
				M10	50,9	47,9	10	45	**64 / 81028**	7500
				M12	50,9	47,9	10	45	**64 / 80898**	8000
				M14	50,9	47,9	10	45	**64 / 80899**	8500
				M16	50,9	47,9	10	45	**64 / 80900**	9000
				M20	50,9	47,9	10	45	**64 / 80901**	9500
	-	2	46,9	M8	50,9	46,9	10	45	**64 / 81029**	7000
				M10	50,9	46,9	10	45	**64 / 81030**	7500
				M12	50,9	46,9	10	45	**64 / 80902**	8000
				M14	50,9	46,9	10	45	**64 / 80903**	8500
				M16	50,9	46,9	10	45	**64 / 80904**	9000
				M20	50,9	46,9	10	45	**64 / 80905**	9500
	-	2,5	45,9	M8	50,9	45,9	10	45	**64 / 82085**	7000
				M10	50,9	45,9	10	45	**64 / 82086**	7500
				M12	50,9	45,9	10	45	**64 / 80906**	8000
				M14	50,9	45,9	10	45	**64 / 80907**	8500
				M16	50,9	45,9	10	45	**64 / 80908**	9000
				M20	50,9	45,9	10	45	**64 / 80909**	9500
60,3	2	1,5	57,3	M8	60,3	57,3	12	52	**64 / 7932**	7000
				M10	60,3	57,3	12	52	**64 / 7615**	7500
				M12	60,3	57,3	12	52	**64 / 7616**	8000
				M14	60,3	57,3	12	52	**64 / 7617**	8500
				M16	60,3	57,3	12	52	**64 / 7223**	9000
				M20	60,3	57,3	12	52	**64 / 7224**	9500
				M24	60,3	57,3	12	52	**64 / 7225**	10000
		2	56,3	M8	60,3	56,3	12	52	**64 / 7934**	7000
				M10	60,3	56,3	12	52	**64 / 7618**	7500
				M12	60,3	56,3	12	52	**64 / 7619**	8000
				M14	60,3	56,3	12	52	**64 / 7620**	8500
				M16	60,3	56,3	12	52	**64 / 7226**	9000
				M20	60,3	56,3	12	52	**64 / 7227**	9500
				M24	60,3	56,3	12	52	**64 / 7228**	10000
		2,5	55,3	M8	60,3	55,3	12	52	**64 / 7935**	7000
				M10	60,3	55,3	12	52	**64 / 7621**	7500
				M12	60,3	55,3	12	52	**64 / 7622**	8000
				M14	60,3	55,3	12	52	**64 / 7623**	8500
				M16	60,3	55,3	12	52	**64 / 7229**	9000
				M20	60,3	55,3	12	52	**64 / 7230**	9500
				M24	60,3	55,3	12	52	**64 / 7231**	10000

Materiali: Tappo in poliammide rinforzata colore nero; inserto filettato in ottone.
Confezione: 24 pezzi.

A richiesta

- **Tappi:** Con spessore e colorazioni diverse.
- **Inserto filettato:** In ottone nichelato.
- **Confezioni:** Fuori standard.

Tappi filettati

(per tubi tondi: dimensioni e filetti in pollici)

Part. **64**

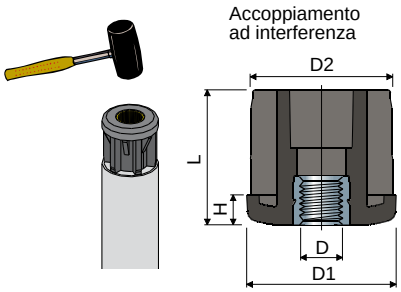

Dimensioni tubo											Codice	Carico statico max
ø esterno		Spessore		ø interno	Filetto D		D1	D2	H	L		
(pollici)	(mm)	(pollici)	(mm)	(mm)	(UNC)	(mm)	(mm)	(mm)	(mm)	(mm)		(N)
1”	(25,4)	0,083”	(2,1)	21,18	1/4”-20	(6,35)	25,2	21,18	6	26	**64 / 82730**	4500
					5/16”-18	(7,93)	25,2	21,18	6	26	**64 / 82731**	4500
1”1/4	(31,75)	0,083”	(2,1)	27,53	3/8”-16	(9,52)	31,5	27,53	6	31	**64 / 82732**	5000
					1/2”-13	(12,7)	31,5	27,53	6	31	**64 / 82733**	5000
					5/8”-11	(15,87)	31,5	27,53	6	31	**64 / 82734**	6500
1”1/2	(38,1)	0,065”	(1,65)	34,8	3/8”-16	(9,52)	38	34,8	8	38	**64 / 82695**	5000
					1/2”-13	(12,7)	38	34,8	8	38	**64 / 82696**	5000
					5/8”-11	(15,87)	38	34,8	8	38	**64 / 82697**	6500
					3/4”-10	(19,05)	38	34,8	8	38	**64 / 82698**	9000
		0,083”	(2,1)	33,89	3/8”-16	(9,52)	38	33,89	8	38	**64 / 82735**	5000
					1/2”-13	(12,7)	38	33,89	8	38	**64 / 82736**	5000
					5/8”-11	(15,87)	38	33,89	8	38	**64 / 82737**	6500
					3/4”-10	(19,05)	38	33,89	8	38	**64 / 82738**	9000
1”3/4	(44,45)	0,12”	(3,04)	38,35	5/8”-11	(15,87)	44,2	38,35	8	38	**64 / 82740**	6500
					3/4”-10	(19,05)	44,2	38,35	8	38	**64 / 82741**	9000
					1”-8	(25,4)	44,2	38,35	8	38	**64 / 82739**	10000
2”	(50,8)	0,065”	(1,65)	47,5	3/8”-16	(9,52)	50,6	47,5	10	45	**64 / 82703**	5000
					1/2”-13	(12,7)	50,6	47,5	10	45	**64 / 82704**	5000
					5/8”-11	(15,87)	50,6	47,5	10	45	**64 / 82705**	6500
					3/4”-10	(19,05)	50,6	47,5	10	45	**64 / 82706**	9000
		0,109”	(2,77)	45,26	3/8”-16	(9,52)	50,6	45,26	10	45	**64 / 82699**	5000
					1/2”-13	(12,7)	50,6	45,26	10	45	**64 / 82700**	5000
					5/8”-11	(15,87)	50,6	45,26	10	45	**64 / 82701**	6500
					3/4”-10	(19,05)	50,6	45,26	10	45	**64 / 82702**	9000
		0,156”	(3,96)	42,88	5/8”-11	(15,87)	50,6	42,88	10	45	**64 / 82742**	6500
					3/4”-10	(19,05)	50,6	42,88	10	45	**64 / 82743**	9000
					1”-8	(25,4)	50,6	42,88	10	45	**64 / 82744**	10000
2”1/2	(63,5)	0,156”	(3,96)	55,58	5/8”-11	(15,87)	63,3	55,58	12	52	**64 / 82745**	6500
					3/4”-10	(19,05)	63,3	55,58	12	53	**64 / 82746**	9000
					1”-8	(25,4)	63,3	55,58	12	52	**64 / 82747**	10000

Materiali: Tappo in poliammide rinforzata colore nero; inserto filettato in ottone.
Confezione: 24 pezzi.

A richiesta
- **Tappi:** Con spessore e colorazioni diverse.
- **Inserto filettato:** In ottone nichelato.
- **Confezioni:** Fuori standard.

Tappi filettati

(per tubi quadri)

Part. **68**

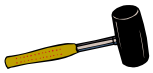

Accoppiamento ad interferenza

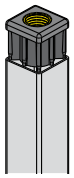

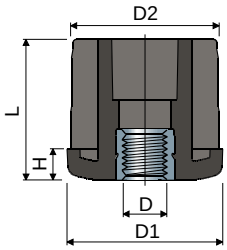

Dimensioni tubo								Codice	Carico statico max
Esterno (mm)	Spessore (mm)	Interno (mm)	Filetto D	D1 (mm)	D2 (mm)	H (mm)	L (mm)		(N)
20	1,5	17	M8	20	17	5	23	**68 / 7758**	4500
	2	16	M8	20	16	5	23	**68 / 83927**	4500
25	1,5	22	M8	25	22	6	26	**68 / 7807**	4500
			M10	25	22	6	26	**68 / 7808**	5000
			M12	25	22	6	26	**68 / 7809**	5500
	2	21	M8	25	21	6	26	**68 / 83928**	4500
			M10	25	21	6	26	**68 / 83929**	5000
			M12	25	21	6	26	**68 / 85157**	5500
30	1,5	27	M8	30	27	6	31	**68 / 7936**	4500
			M10	30	27	6	31	**68 / 7232**	5000
			M12	30	27	6	31	**68 / 7233**	5500
			M14	30	27	6	31	**68 / 7234**	6000
			M16	30	27	6	31	**68 / 7235**	6500
	2	26	M8	30	26	6	31	**68 / 81031**	4500
			M10	30	26	6	31	**68 / 7817**	5000
			M12	30	26	6	31	**68 / 7818**	5500
			M14	30	26	6	31	**68 / 80913**	6000
			M16	30	26	6	31	**68 / 80914**	6500
35	1,5	32	M8	35	32	8	38	**68 / 7937**	6500
			M10	35	32	8	38	**68 / 7236**	7000
			M12	35	32	8	38	**68 / 7237**	7500
			M14	35	32	8	38	**68 / 7238**	8000
			M16	35	32	8	38	**68 / 7239**	8500
			M20	35	32	8	38	**68 / 7240**	9000
	2	31	M8	35	31	8	38	**68 / 80163**	6500
			M10	35	31	8	38	**68 / 80036**	7000
			M12	35	31	8	38	**68 / 80164**	7500
			M14	35	31	8	38	**68 / 80165**	8000
			M16	35	31	8	38	**68 / 80172**	8500
			M20	35	31	8	38	**68 / 80173**	9000
40	1,2	37,6	M8	40	37,6	8	38	**68 / 80714**	7000
			M10	40	37,6	8	38	**68 / 80715**	7500
			M12	40	37,6	8	38	**68 / 80716**	8000
			M14	40	37,6	8	38	**68 / 80717**	8500
			M16	40	37,6	8	38	**68 / 80546**	9000
			M20	40	37,6	8	38	**68 / 80718**	9500
	1,5	37	M8	40	37	8	38	**68 / 7938**	7000
			M10	40	37	8	38	**68 / 7241**	7500
			M12	40	37	8	38	**68 / 7242**	8000
			M14	40	37	8	38	**68 / 7243**	8500
			M16	40	37	8	38	**68 / 7244**	9000
			M20	40	37	8	38	**68 / 7245**	9500
	2	36	M8	40	36	8	38	**68 / 7939**	7000
			M10	40	36	8	38	**68 / 7246**	7500
			M12	40	36	8	38	**68 / 7247**	8000
			M14	40	36	8	38	**68 / 7248**	8500
			M16	40	36	8	38	**68 / 7249**	9000
			M20	40	36	8	38	**68 / 7250**	9500
	2,5	35	M8	40	35	8	38	**68 / 80915**	7000
			M10	40	35	8	38	**68 / 80916**	7500
			M12	40	35	8	38	**68 / 80917**	8000
			M14	40	35	8	38	**68 / 80918**	8500
			M16	40	35	8	38	**68 / 80919**	9000
			M20	40	35	8	38	**68 / 80920**	9500

Tappi filettati

(per tubi quadri)

Part. **68**

Dimensioni tubo Esterno (mm)	Spessore (mm)	Interno (mm)	Filetto D	D1 (mm)	D2 (mm)	H (mm)	L (mm)	Codice	Carico statico max (N)
40	3	34	M8	40	34	8	38	**68 / 85158**	7000
			M10	40	34	8	38	**68 / 83930**	7500
			M12	40	34	8	38	**68 / 83931**	8000
			M14	40	34	8	38	**68 / 85090**	8500
			M16	40	34	8	38	**68 / 85091**	9000
			M20	40	34	8	38	**68 / 85092**	9500
45	2	41	M8	45	41	8	38	**68 / 82118**	7000
			M10	45	41	8	38	**68 / 82119**	7500
			M12	45	41	8	38	**68 / 82120**	8000
			M14	45	41	8	38	**68 / 82121**	8500
			M16	45	41	8	38	**68 / 82122**	9000
			M20	45	41	8	38	**68 / 82123**	9500
	3	39	M8	45	39	8	38	**68 / 85159**	7000
			M10	45	39	8	38	**68 / 85160**	7500
			M12	45	39	8	38	**68 / 83932**	8000
			M14	45	39	8	38	**68 / 85161**	8500
			M16	45	39	8	38	**68 / 83933**	9000
			M20	45	39	8	38	**68 / 85162**	9500
50	1,2	47,6	M8	50	47,6	10	45	**68 / 80921**	7000
			M10	50	47,6	10	45	**68 / 80922**	7500
			M12	50	47,6	10	45	**68 / 80923**	8000
			M14	50	47,6	10	45	**68 / 80924**	8500
			M16	50	47,6	10	45	**68 / 80925**	9000
			M20	50	47,6	10	45	**68 / 80926**	9500
	1,5	47	M8	50	47	10	45	**68 / 7940**	7000
			M10	50	47	10	45	**68 / 7624**	7500
			M12	50	47	10	45	**68 / 7251**	8000
			M14	50	47	10	45	**68 / 7252**	8500
			M16	50	47	10	45	**68 / 7253**	9000
			M20	50	47	10	45	**68 / 7254**	9500
	2	46	M8	50	46	10	45	**68 / 7941**	7000
			M10	50	46	10	45	**68 / 7625**	7500
			M12	50	46	10	45	**68 / 7255**	8000
			M14	50	46	10	45	**68 / 7256**	8500
			M16	50	46	10	45	**68 / 7257**	9000
			M20	50	46	10	45	**68 / 7258**	9500
	2,5	45	M8	50	45	10	45	**68 / 7942**	7000
			M10	50	45	10	45	**68 / 7626**	7500
			M12	50	45	10	45	**68 / 7259**	8000
			M14	50	45	10	45	**68 / 7260**	8500
			M16	50	45	10	45	**68 / 7261**	9000
			M20	50	45	10	45	**68 / 7262**	9500
	3	44	M8	50	44	10	45	**68 / 82080**	7000
			M10	50	44	10	45	**68 / 80927**	7500
			M12	50	44	10	45	**68 / 80928**	8000
			M14	50	44	10	45	**68 / 80929**	8500
			M16	50	44	10	45	**68 / 80930**	9000
			M20	50	44	10	45	**68 / 80931**	9500
60	2	56	M8	60	56	10	45	**68 / 81032**	7000
			M10	60	56	10	45	**68 / 80932**	7500
			M12	60	56	10	45	**68 / 80933**	8000
			M14	60	56	10	45	**68 / 80934**	8500
			M16	60	56	10	45	**68 / 80935**	9000
			M20	60	56	10	45	**68 / 80936**	9500
	3	54	M8	60	54	10	45	**68 / 82081**	7000
			M10	60	54	10	45	**68 / 80937**	7500
			M12	60	54	10	45	**68 / 80938**	8000
			M14	60	54	10	45	**68 / 80939**	8500
			M16	60	54	10	45	**68 / 80940**	9000
			M20	60	54	10	45	**68 / 80941**	9500
80	3	74	M14	80	74	10	45	**68 / 85163**	8500
			M16	80	74	10	45	**68 / 82082**	9000
			M20	80	74	10	45	**68 / 82013**	9500

Materiali: Tappo in poliammide rinforzata colore nero; inserto filettato in ottone.
Confezione: 24 pezzi.
A richiesta
- **Tappi:** Con spessore e colorazioni diverse.
- **Inserto filettato:** In ottone nichelato.
- **Confezioni:** Fuori standard.

Tappi filettati

(per tubi quadri: dimensioni e filetti in pollici)

Part. **68**

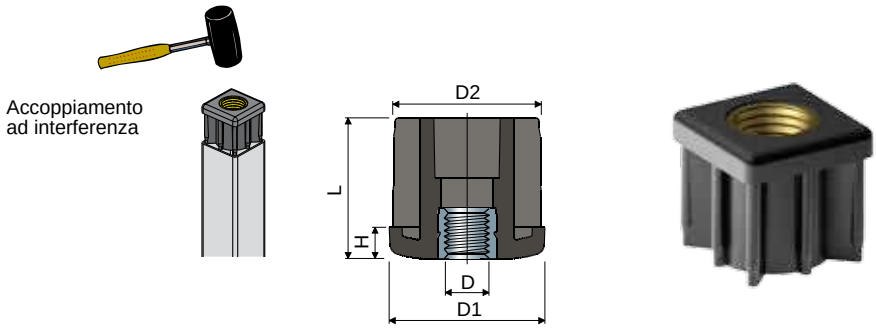

Dimensioni tubo											Codice	Carico statico max
Esterno		Spessore		Interno	Filetto D		D1	D2	H	L		
(pollici)	(mm)	(pollici)	(mm)	(mm)	(UNC)	(mm)	(mm)	(mm)	(mm)	(mm)		(N)
1”1/2	(38,1)	0,065”	(1,65)	34,8	3/8”-16	(9,52)	38	34,8	8	38	**68 / 82707**	5000
					1/2”-13	(12,7)	38	34,8	8	38	**68 / 82708**	5000
					5/8”-11	15,87)	38	34,8	8	38	**68 / 82709**	6500
					3/4”-10	(19,05)	38	34,8	8	38	**68 / 82710**	9000
		0,12”	(3,05)	32	3/8”-16	(9,52)	38	32	8	38	**68 / 82711**	5000
					1/2”-13	(12,7)	38	32	8	38	**68 / 82712**	5000
					5/8”-11	(15,87)	38	32	8	38	**68 / 82713**	6500
					3/4”-10	(19,05)	38	32	8	38	**68 / 82714**	9000
2”	(50,8)	0,065”	(1,65)	47,5	3/8”-16	(9,52)	50,6	47,5	10	45	**68 / 82715**	5000
					1/2”-13	(12,7)	50,6	47,5	10	45	**68 / 82716**	5000
					5/8”-11	(15,87)	50,6	47,5	10	45	**68 / 82717**	6500
					3/4”-10	(19,05)	50,6	47,5	10	45	**68 / 82718**	9000
		0,109”	(2,77)	45,26	3/8”-16	(9,52)	50,6	45,26	10	45	**68 / 82719**	5000
					1/2”-13	(12,7)	50,6	45,26	10	45	**68 / 82720**	5000
					5/8”-11	(15,87)	50,6	45,26	10	45	**68 / 82721**	6500
					3/4”-10	(19,05)	50,6	45,26	10	45	**68 / 82722**	9000
		0,12”	(3,05)	44,7	3/8”-16	(9,52)	50,6	44,7	10	45	**68 / 82726**	5000
					1/2”-13	(12,7)	50,6	44,7	10	45	**68 / 82727**	5000
					5/8”-11	(15,87)	50,6	44,7	10	45	**68 / 82728**	6500
					3/4”-10	(19,05)	50,6	44,7	10	45	**68 / 82729**	9000

Materiali: Tappo in poliammide rinforzata colore nero; inserto filettato in ottone.
Confezione: 24 pezzi.

A richiesta
- **Tappi:** Con spessore e colorazioni diverse.
- **Inserto filettato:** In ottone nichelato.
- **Confezioni:** Fuori standard.

Tappi alettati

Part. 116 Tappo alettato tondo

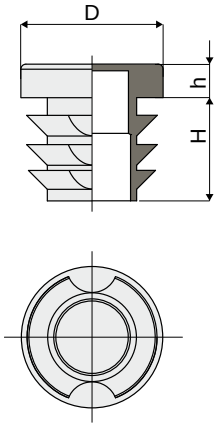

	Dimensioni			Spessore tubo	
Codice	D (mm)	h (mm)	H (mm)	Min. (mm)	Max. (mm)
116 / 84153	38,0	5,0	11,5	1,0	3,5
116 / 84154	42,4	5,0	11,5	1,0	2,5
116 / 84155	48,3	5,0	11,5	1,2	3,6
116 / 84156	60,0	5,0	18,5	1,5	3,0

MATERIALI: Tappo in polietilene colore nero.
CARATTERISTICHE: Da applicare alle estremità dei tubi.
CONFEZIONE: 96 pezzi.
A RICHIESTA:
- Tappi:Rettangolari.
- Confezioni: Fuori standard.

Part. 117 Tappo alettato quadro

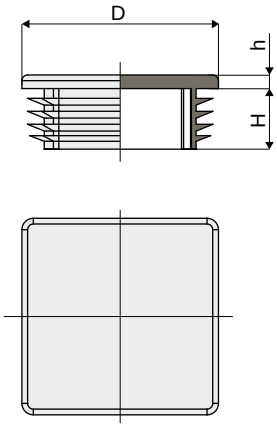

	Dimensioni			Spessore tubo	
Codice	D (mm)	h (mm)	H (mm)	Min, (mm)	Max, (mm)
117 / 84157	25	5,0	11,5	1,0	3,0
117 / 84158	30	5,0	11,5	1,0	2,5
117 / 84159	35	5,0	14,5	1,0	3,0
117 / 84160	40	5,0	14,5	1,0	3,0
117 / 84161	50	5,0	14,5	1,0	2,5
117 / 84162	60	5,0	24,0	1,5	3,5

MATERIALI: Tappo in polietilene colore nero.
CARATTERISTICHE: Da applicare alle estremità dei tubi.
CONFEZIONE: 96 pezzi.
A RICHIESTA:
- Tappi: Rettangolari.
- Confezioni: Fuori standard.

Resistenza chimica dei materiali utilizzati

AGENTE CHIMICO	POLIAMMIDE PA		POLIPROPILENE PP		ACETALICA POM		ACC. INOX AISI 304		OTTONE NICHELATO		GOMMA NBR	
	Conc.%	23° C	Conc.%	23° C	Conc.%	23° C	Conc.%	23° C	Conc.%	23° C	Conc.%	23° C
ACETO		+		+		+		+		+		/
ACETONE	100	+		+		/	50	+		+		-
ACIDO ACETICO	10	-	40	+	5	-	20	+		/		-
ACIDO BORICO	10	+	Sat.	+		+	100	/				+
ACIDO BUTIRRICO		-	100	+		-	5	+				-
ACIDO CITRICO	10	/	10	+		/	5	+		-		+
ACIDO CLORIDRICO	10	-	30	+	37	-		-		/	10	/
ACIDO CLORIDRICO	2	-	2	+	2	/					2	/
ACIDO FLUORIDRICO	40	-	40	+		-		-			65	-
ACIDO FORMICO	10	-	100	+	10	-	5	/		+		-
ACIDO FOSFORICO	10	-	85	+	10	-	10	-		-	20	/
ACIDO LATTICO	10	+	20	+		+	5	+		-		+
ACIDO NITRICO	10	-		+	5	-	10	+			10	-
ACIDO OLEICO	100	+		+		-	100	/		+		/
ACIDO SOLFORICO	10	-	98	+	40	-	10	-		+		-
ACIDO TARTARICO		+	10	+	30	/	10	+		-		+
ACQUA CLORINATA		+		-		-		-				-
ACQUA DISTILLATA		+		+		+		+				+
ACQUA DOLCE		+		+		+		+		+		+
ACQUA DI MARE		+		+		/		+		+		+
ACQUA OSSIGENATA	3	-	30	+		-	30	+		/	80	-
ACQUA RAGIA		/		-		-		+				-
ACQUA E SAPONE		+		+		+		+				+
ALCOOL ETILICO	96	+	96	+		+	10	+		+		/
ALCOOL METILICO	100	+		+		+	100	/		+		/
AMMONIACA	10	+	30	+	Sol.	+	50	+		-		/
AMMONIACA CONC.		+		+		-						-
ANILINA		/	100	+	3	+	3	+				-
BENZENE		+		+		+	70	/				-
BENZINA		+		/		+		+		/		/
BENZOLO	100	+		/		+		+		+		-
BIBITE ANALCOLICHE		+		+		+		+		+		+
BIRRA		+		+		+		+		+		+
BURRO		+		+		+		+		+		+
CARBONATO DI SODIO	10	+	Sat.	+		+	5	+				+
CLOROFORMIO	100	-		/		-	100	+		+		-
CLORURO DI CALCIO	10	+	50	+		/	10	-		+		+
CLORURO DI ETILE	100	+		-		+		+		/		-
CLORURO DI FERRO	10	+		+			20	-				+
CLORURO DI MAGNESIO	10	+	Sat.	+			5	+				+
CLORURO DI METILENE	100	+		/		-		/				-
CLORURO DI SODIO	10	+	Sat.	+		+	5	+		+		+
CLORURO DI ZINCO	10	/	20	+			10	-				+
ETERE ETILICO	100	+		+		+						-
ETERE DI PETROLIO		+		+		+		+		+		-
FORMALDEIDE	30	+	40	+		+	100	+		+		-
FREON 12		+						+				+
GLICERINA		+		+		+		+		+		+
GRASSI ALIMENTARI		+		+		+		+				+
IDROSSIDO DI SODIO	10	+	30	+	10	+		-		+		/
IODIO		-		+		+						/
IPOCLORITO DI SODIO		+	20	+		-		-				-
LATTE		+		+		+		+		+		+
MERCURIO		+	100	+		+	100	/		/		+
OLII ALIMENTARI		+		+		+		+				+
OLII MINERALI		+		+		+		+				+
OLII VEGETALI		+		+		+		+				+
OLIO DI SILICONE		+		+								+
OLIO PER TRASFORMATORI		+		/								+
PARAFFINA		+	100	/		+		+				+
PETROLIO		+	100	/		+		+		+		+
POTASSA CAUSTICA	10	+					50	+				/
SALAMOIA		/	Sat.	+		/						+
SILICATO DI SODIO		+					100	+				+
SODA CAUSTICA	10	+	52	+	25	-		+				/
SOLFATO DI RAME	10	+	Sat.	+		+	5	+				+
SOLFATO DI SODIO	10	+	Sat.	+		+	5	+				+
SOLFURO DI CARBONIO	100	+		+		+		+				-
SOLUZIONE DI SAPONE		+		+								+
SUCCHI DI FRUTTA		+		+		+		+				+
SUCCHI VEGETALI		+		+		+		+				+
TETRACLORURO DI CARBONIO		+		-		+	10	-		+		-
TETRALINA		+		-								-
TINTURA DI IODIO		-		+		+				-		/
TRIELINA		/		/		-		+		+		-
VASELINA		+		+		+						+
VINO		+		+		+		+		+		+
WHISKY		+		+		+		+		+		+
XILOLO		+		-		+		+		/		-

Abbreviazioni: Sat. = Satura
+ = Buona resistenza.
/ = Discreta resistenza (in funzione delle condizioni di esercizio).
- = Cattiva resistenza (impiego sconsigliato).
N.B.: Gli spazi vuoti indicano mancanza di valutazione.

I dati riportati in tabella sono da considerarsi orientativi, in quanto il comportamento del materiale, nelle reali condizioni di esercizio dipende da diversi fattori: temperatura, concentrazione dell'agente chimico, tempo di esposizione dell'agente (breve tempo o continuo).

Temperatura di esercizio continuo

		Temperatura di esercizio continuo (°C)		
		a contatto con aria		a contatto con acqua calda
Materiale	Descrizione	Min	Max	Max
PA	Poliammide	0	+ 80	+ 65
PA FV	Poliammide rinforzata	- 5	+ 120	+ 100
PP	Polipropilene	+ 5	+ 105	+ 105
PP FV	Polipropilene rinforzato	+ 5	+ 115	+ 115
POM	Acetalica	- 40	+ 80	+ 65
AISI 303 - AISI 304	Acciaio inox austenitico (18/8)	- 70	+ 430	+ 120
Fe Zn	Acciaio zincato	- 40	+ 180	-
OT	Ottone nichelato	- 40	+ 180	+ 120
HMWPE	Polietilene ad alto peso molecolare	- 200	+ 80	-
UHMWPE	Polietilene ad altissimo peso molecolare	- 200	+ 80	-

Conversione unità di misura

Lunghezza					
		m	cm	mm	in
1 m	=	1	100	1000	39,37008
1 cm	=	0,01	1	10	0,393701
1 mm	=	0,001	0,1	1	0,039370
1 in	=	0,0254	2,54	25,4	1

Massa					
		kg	g	kgf · s²/m	lb
1 kg	=	1	1000	0,1019716	2,204623
1 g	=	0,001	1	0,000102	0,0022046
1 kgf · s²/m	=	9,80665	9806,65	1	21,61996
1 lb	=	0,4535924	453,5924	0,0462536	1

Forza				
		N	kgf	lbf
1 N	=	1	0,1019716	0,2248089
1 kgf	=	9,80665	1	2,204622
1 lbf	=	4,448222	0,4535924	1

Lavoro				
		J (N · m)	kgf · m	lbf · in
1 J (N · m)	=	1	0,1020	8,851124
1 kgf · m	=	9,807	1	86,799893
1 lbf · in	=	0,113	0,0115	1

Part.	Pag.
1	183
2	184
3	183
4	184
10	188
15	189
18 pa	185
18	190
25 pa	186
25	192
27 pa	185
27	191
38 pa	186
38	193
45	194
64 mm	222
64 pollici	224
68 mm	225
68 pollici	227
79	196
81	201
82	221
87	197
89	198
92	195
93	199
94	204
95	205
96	202
97	206
98	203
99	207
101	211
103	217
104	200
107	210
108	216
109	214
110	220
111	213
112	219
113	209
114	215
115	208
116	228
117	228
118	187
119	218
120	212
200	10
201	10
202	11
203	11
204	47
205	47
206	54
207	13
208	12
209	23
210	15
211	13
212	12
213	17
214	17
215	18
216	20
217	23
218	21
219	22
220	24
221	32
222	32
223	33
224	25
225	25
226	34
227	34
228	34
229	42
230	41
231	42
232	43
233	82
234	82
235	26
236	26
237	55
238	56
239	57
240	55
241	57
242	24
243	18
244	21
245	71
246	34
247	35
248	35
249	71
250	68
251	69
252	70
253	70
254	73
255	22
256	33
257	84
258	85
259	85
260	87
261	88
262	88
263	78
264	79
265	79
266	32
267	61
268	75
269	75
270	64
271	64
272	67
273	65
274	66
275	67
276	72
277	62
278	62
279	20
280	19
281	19
282	73
283	81
285	74
286	65
287	66
288	83
289	41
290	46
291	43
293	72
294	37
296	69
297	58
299	126
300	78
301	46
302	68
303	39
304	39
305	39
306	90
307	90
308	91
310	75
311	74
312	58
313	35
314	35
315	36
316	122
317	78
318	96
319	91
320	96
321	96
322	96
323	96
324	56
325	92
326	92
327	93
328	93
329	96
330	107
331	123
332	40
333	59
334	36
335	80
336	80
337	36
338	36
339	101
340	98
341	98
342	99
343	99
344	102
345	100
346	44
347	44
348	45
349	45
350	38
352	124
353	110
354	109
355	94
356	94
357	95
358	95
359	61
360	127
361	114
362	114
363	114
364	114
365	115
366	115
367	115
368	115
369	115
370	113
371	113
372	113
373	109
374	125
375	107
376	83
377	117
379	63
380	63
381	118
382	37
383	38
384	118
385	118
386	37
387	27
388	106
389	119
390	119
391	119
392	27
393	106
394	106
395	106
397	40
398	47
399	71
400	40
401	16
402	14
403	16
404	16
405	50
406	30
407	31
408	28
409	14
410	49
411	49
412	48
413	48
414	81
415	97
416	87
417	84
418	111
419	111
420	110
421	102
422	101
423	100
424	50
425	108
426	108
427	53
428	60
429	122
430	86
431	86
432	89
433	89
434	53
435	59
436	27
437	97
438	112
439	52
440	51
441	29
442	29
443	51
444	121
446	116
448	103
449	104
450	105
451	103
452	104
453	105
454	76
455	76
456	77
457	76
458	77
459	77
460	46
461	120
700	131
701	130
702	130
703	130
704	131
705	132
706	132
Curve	133
Guide rettilinee	133
MUCF	140
MUCF/C	136
MUCF/CS	142
MUCF/CX	138
MUCFL	160
MUCFL/C	156
MUCFL/CX	158
UCF	140
UCFB	170
UCFB/C	166
UCFB/CX	168
UCF/C	136
UCF/CA	144
UCF/CS	142
UCF/CX	138
UCF/CXA	146
UCFL	152
UCFL/C	148
UCFL/CA	162
UCFL/CS	154
UCFL/CX	150
UCFL/CXA	164
UCP	176
UCP/C	172
UCP/CX	174

Cod.	Pag.	Cod.	Pag.	Cod.	Pag.	Cod.	Pag.	Cod.	Pag.	Cod.	Pag.	Cod.	Pag.
7000	188	7067	190	7134	194	7201	207	7266	192	7274	192	7277	205
7001	188	7068	190	7135	194	7202	207	7267	186	7274	193	7277	206
7002	188	7069	190	7136	194	7203	207	7267	193	7274	194	7277	207
7003	188	7070	192	7137	194	7204	207	7267	197	7274	209	7277	208
7004	188	7071	192	7138	194	7205	207	7268	194	7274	212	7277	209
7005	188	7072	192	7139	194	7206	207	7268	198	7274	215	7277	210
7006	188	7073	192	7140	194	7207	207	7269	183	7274	216	7277	211
7007	188	7074	192	7141	194	7208	207	7269	184	7274	217	7277	212
7008	188	7075	192	7142	194	7209	207	7269	184	7274	218	7277	213
7009	188	7076	192	7143	194	7210	222	7269	187	7274	219	7277	214
7010	188	7077	192	7144	194	7211	222	7269	188	7274	220	7277	215
7011	188	7078	192	7145	194	7212	222	7269	189	7275	185	7277	216
7012	188	7079	192	7146	194	7213	222	7269	190	7275	185	7277	217
7013	188	7080	192	7147	194	7214	222	7269	191	7275	186	7277	218
7014	188	7081	192	7148	194	7215	222	7269	192	7275	186	7277	219
7015	188	7082	192	7149	194	7216	222	7269	196	7275	190	7277	220
7016	188	7083	192	7150	194	7217	222	7269	212	7275	191	7278	185
7017	188	7084	192	7151	194	7218	222	7270	184	7275	192	7278	185
7018	189	7085	192	7152	194	7219	223	7270	184	7275	193	7278	186
7019	189	7086	192	7153	194	7220	223	7270	187	7275	194	7278	186
7020	189	7087	192	7154	197	7221	223	7270	188	7275	195	7278	190
7021	189	7088	192	7155	197	7222	223	7270	189	7275	197	7278	191
7022	189	7089	192	7156	197	7223	223	7270	190	7275	198	7278	192
7023	189	7090	192	7157	197	7224	223	7270	191	7275	199	7278	193
7024	189	7091	192	7158	197	7225	223	7270	192	7275	202	7278	194
7025	189	7092	192	7159	197	7226	223	7270	193	7275	203	7278	195
7026	189	7093	192	7160	197	7227	223	7270	212	7275	204	7278	197
7027	189	7094	192	7161	197	7228	223	7271	188	7275	205	7278	198
7028	189	7095	192	7162	197	7229	223	7271	189	7275	206	7278	199
7029	189	7096	192	7163	197	7230	223	7271	190	7275	207	7278	202
7030	189	7097	192	7164	197	7231	223	7271	191	7275	212	7278	203
7031	189	7098	192	7165	197	7232	225	7271	192	7276	185	7278	205
7032	189	7099	192	7166	198	7233	225	7271	193	7276	185	7278	206
7033	189	7100	192	7167	198	7234	225	7271	194	7276	186	7278	207
7034	189	7101	192	7168	198	7235	225	7271	212	7276	186	7278	208
7035	189	7102	192	7169	198	7236	225	7272	184	7276	190	7278	210
7036	190	7103	192	7170	198	7237	225	7272	184	7276	191	7278	211
7037	190	7104	192	7171	198	7238	225	7272	187	7276	192	7278	212
7038	190	7105	192	7172	198	7239	225	7272	188	7276	193	7278	213
7039	190	7106	192	7173	198	7240	225	7272	189	7276	194	7278	214
7040	190	7107	192	7174	198	7241	225	7272	190	7276	195	7278	215
7041	190	7108	192	7175	198	7242	225	7272	191	7276	197	7278	216
7042	190	7109	192	7176	198	7243	225	7272	192	7276	198	7278	217
7043	190	7110	193	7177	198	7244	225	7272	196	7276	199	7278	218
7044	190	7111	193	7178	198	7245	225	7272	209	7276	201	7278	219
7045	190	7112	193	7179	198	7246	225	7272	212	7276	202	7278	220
7046	190	7113	193	7180	198	7247	225	7273	184	7276	203	7279	192
7047	190	7114	193	7181	198	7248	225	7273	184	7276	204	7279	193
7048	190	7115	193	7182	206	7249	225	7273	187	7276	205	7279	194
7049	190	7116	193	7183	206	7250	225	7273	188	7276	206	7279	195
7050	190	7117	193	7184	206	7251	226	7273	189	7276	207	7279	197
7051	190	7118	193	7185	206	7252	226	7273	190	7276	212	7279	198
7052	190	7119	193	7186	206	7253	226	7273	191	7277	185	7279	199
7053	190	7120	193	7187	206	7254	226	7273	192	7277	185	7279	201
7054	190	7121	193	7188	206	7255	226	7273	193	7277	186	7279	202
7055	190	7122	193	7189	206	7256	226	7273	209	7277	186	7279	203
7056	190	7123	193	7190	206	7257	226	7273	212	7277	190	7279	204
7057	190	7124	193	7191	206	7258	226	7273	215	7277	191	7279	205
7058	190	7125	193	7192	206	7259	226	7273	216	7277	192	7279	206
7059	190	7126	193	7193	206	7260	226	7273	217	7277	193	7279	207
7060	190	7127	193	7194	207	7261	226	7273	218	7277	194	7280	192
7061	190	7128	193	7195	207	7262	226	7273	219	7277	195	7280	193
7062	190	7129	193	7196	207	7263	188	7273	220	7277	197	7280	194
7063	190	7130	193	7197	207	7264	189	7274	188	7277	198	7280	195
7064	190	7131	193	7198	207	7265	185	7274	189	7277	199	7280	197
7065	190	7132	194	7199	207	7265	190	7274	190	7277	202	7280	198
7066	190	7133	194	7200	207	7266	186	7274	191	7277	203	7280	199

Cod.	Pag.	Cod.	Pag.	Cod.	Pag.	Cod.	Pag.	Cod.	Pag.	Cod.	Pag.	Cod.	Pag.
7280	202	7286	189	7290	194	7292	214	7395	188	7462	192	7541	205
7280	203	7286	190	7290	195	7292	215	7396	189	7463	192	7542	205
7280	205	7286	191	7290	197	7292	216	7397	189	7464	192	7543	205
7280	206	7286	192	7290	198	7292	217	7398	189	7465	192	7544	205
7280	207	7286	196	7290	199	7292	218	7399	189	7466	192	7545	205
7280	208	7286	209	7290	201	7292	219	7400	189	7467	192	7546	205
7280	210	7286	212	7290	202	7292	220	7401	189	7472	192	7547	205
7280	211	7287	184	7290	203	7293	192	7402	190	7473	192	7548	205
7280	213	7287	184	7290	204	7293	193	7403	190	7474	193	7549	205
7280	214	7287	187	7290	205	7293	194	7404	190	7475	193	7550	206
7280	215	7287	188	7290	206	7293	195	7405	190	7476	193	7551	206
7280	216	7287	189	7290	207	7293	197	7406	190	7477	193	7552	206
7280	217	7287	190	7290	212	7293	198	7407	190	7478	193	7553	206
7280	218	7287	191	7291	185	7293	199	7408	190	7479	193	7554	206
7280	219	7287	192	7291	185	7293	201	7409	190	7484	193	7555	206
7280	220	7287	193	7291	186	7293	202	7410	190	7485	193	7556	207
7281	198	7287	209	7291	186	7293	203	7411	190	7486	194	7557	207
7281	199	7287	212	7291	190	7293	204	7412	191	7487	194	7558	207
7281	202	7287	215	7291	191	7293	205	7413	191	7488	194	7559	207
7281	203	7287	216	7291	192	7293	206	7414	191	7489	194	7560	207
7281	204	7287	217	7291	193	7293	207	7415	191	7490	194	7561	207
7281	207	7287	218	7291	194	7294	192	7416	191	7491	194	7562	202
7282	198	7287	219	7291	195	7294	193	7417	191	7496	194	7563	202
7282	199	7287	220	7291	197	7294	194	7418	191	7497	194	7564	202
7282	202	7288	188	7291	198	7294	195	7419	191	7498	197	7565	202
7282	203	7288	189	7291	199	7294	197	7420	191	7499	197	7566	202
7282	207	7288	190	7291	202	7294	198	7421	191	7500	197	7567	202
7282	208	7288	191	7291	203	7294	199	7422	191	7501	197	7568	202
7282	215	7288	192	7291	205	7294	202	7423	191	7502	197	7569	202
7282	216	7288	193	7291	206	7294	203	7424	191	7503	197	7570	202
7282	217	7288	194	7291	207	7294	205	7425	191	7504	198	7571	202
7282	218	7288	209	7291	208	7294	206	7426	191	7505	198	7572	202
7282	219	7288	212	7291	209	7294	207	7427	191	7506	198	7573	202
7282	220	7288	215	7291	210	7294	208	7428	191	7507	198	7574	202
7283	183	7288	216	7291	211	7294	210	7429	191	7508	198	7575	202
7283	184	7288	217	7291	212	7294	211	7430	191	7509	198	7576	202
7283	184	7288	218	7291	213	7294	213	7431	191	7510	199	7577	202
7283	187	7288	219	7291	214	7294	214	7432	191	7511	199	7578	202
7283	188	7288	220	7291	215	7294	215	7433	191	7512	199	7579	202
7283	189	7289	185	7291	216	7294	216	7434	191	7513	199	7580	202
7283	190	7289	185	7291	217	7294	217	7435	191	7514	199	7581	202
7283	191	7289	186	7291	218	7294	218	7436	191	7515	199	7582	202
7283	192	7289	186	7291	219	7294	219	7437	191	7516	199	7583	202
7283	196	7289	190	7291	220	7294	220	7438	191	7517	199	7584	203
7283	212	7289	191	7292	185	7295	198	7439	191	7518	199	7585	203
7284	184	7289	192	7292	185	7295	199	7440	191	7519	199	7586	203
7284	184	7289	193	7292	186	7295	202	7441	191	7520	199	7587	203
7284	187	7289	194	7292	186	7295	203	7442	191	7521	199	7588	203
7284	188	7289	195	7292	190	7295	204	7443	191	7522	199	7589	203
7284	189	7289	197	7292	191	7295	207	7444	191	7523	199	7590	203
7284	190	7289	198	7292	192	7296	198	7445	191	7524	199	7591	203
7284	191	7289	199	7292	193	7296	199	7446	191	7525	199	7592	203
7284	192	7289	202	7292	194	7296	202	7447	191	7526	199	7593	203
7284	193	7289	203	7292	195	7296	203	7448	191	7527	199	7594	203
7284	212	7289	204	7292	197	7296	207	7449	191	7528	199	7595	203
7285	188	7289	205	7292	198	7296	208	7450	191	7529	199	7596	203
7285	189	7289	206	7292	199	7296	215	7451	191	7530	199	7597	203
7285	190	7289	207	7292	202	7296	216	7452	191	7531	199	7598	203
7285	191	7289	212	7292	203	7296	217	7453	191	7532	205	7599	203
7285	192	7290	185	7292	205	7296	218	7454	191	7533	205	7600	203
7285	193	7290	185	7292	206	7296	219	7455	191	7534	205	7601	203
7285	194	7290	186	7292	207	7296	220	7456	192	7535	205	7602	203
7285	212	7290	186	7292	208	7390	188	7457	192	7536	205	7603	203
7286	184	7290	190	7292	210	7391	188	7458	192	7537	205	7604	203
7286	184	7290	191	7292	211	7392	188	7459	192	7538	205	7605	203
7286	187	7290	192	7292	212	7393	188	7460	192	7539	205	7614	223
7286	188	7290	193	7292	213	7394	188	7461	192	7540	205	7615	223

Cod.	Pag.	Cod.	Pag.	Cod.	Pag.	Cod.	Pag.	Cod.	Pag.	Cod.	Pag.	Cod.	Pag.
7616	223	7716	184	7908	199	80053	169	80076	155	80160	185	80255	159
7617	223	7717	184	7909	199	80053	169	80076	155	80161	185	80255	159
7618	223	7722	184	7910	205	80053	171	80076	159	80162	186	80255	161
7619	223	7723	184	7911	205	80053	171	80076	159	80163	225	80255	161
7620	223	7726	184	7912	206	80053	175	80076	161	80164	225	80255	169
7621	223	7727	184	7913	206	80053	175	80076	161	80165	225	80255	169
7622	223	7732	184	7914	207	80053	177	80076	169	80172	225	80255	171
7623	223	7733	184	7915	207	80053	177	80076	169	80173	225	80255	171
7624	226	7736	184	7916	202	80054	141	80076	171	80175	139	80255	175
7625	226	7737	184	7917	202	80055	141	80076	171	80176	139	80255	175
7626	226	7758	225	7918	203	80057	137	80076	175	80177	139	80255	177
7627	185	7782	195	7919	203	80058	137	80076	175	80178	143	80255	177
7628	185	7783	195	7930	223	80060	137	80076	177	80179	143	80256	139
7629	186	7784	195	7932	223	80061	137	80076	177	80180	143	80256	139
7630	186	7785	195	7934	223	80063	153	80077	139	80181	151	80256	139
7632	185	7786	195	7935	223	80064	153	80077	139	80182	151	80256	139
7632	191	7787	195	7936	225	80065	153	80077	141	80183	151	80256	139
7633	195	7788	195	7937	225	80067	149	80077	141	80184	155	80256	139
7633	199	7789	195	7938	225	80068	149	80077	143	80185	155	80256	139
7634	183	7790	195	7939	225	80069	149	80077	143	80186	155	80256	139
7634	184	7791	195	7940	226	80071	149	80077	151	80209	221	80256	139
7634	184	7792	195	7941	226	80072	149	80077	151	80210	221	80256	141
7634	187	7793	195	7942	226	80073	149	80077	153	80211	221	80256	141
7634	188	7794	195	80005	137	80075	139	80077	153	80212	221	80256	141
7634	189	7795	195	80009	137	80075	139	80077	155	80214	201	80256	141
7634	190	7796	195	80010	141	80075	139	80077	155	80248	137	80256	141
7634	191	7797	195	80011	139	80075	141	80077	159	80249	137	80256	141
7634	192	7798	195	80011	139	80075	141	80077	159	80250	137	80256	141
7634	212	7799	195	80011	139	80075	141	80077	161	80251	137	80256	141
7635	184	7800	195	80011	141	80075	143	80077	161	80252	139	80256	141
7635	184	7801	195	80011	141	80075	143	80077	169	80253	139	80256	143
7635	187	7802	222	80011	141	80075	151	80077	169	80254	139	80256	143
7635	188	7803	222	80011	143	80075	151	80077	171	80254	139	80256	143
7635	189	7804	222	80011	143	80075	151	80077	171	80254	141	80256	143
7635	190	7805	222	80011	151	80075	153	80077	175	80254	141	80256	143
7635	191	7806	222	80011	151	80075	153	80077	175	80254	143	80256	143
7635	192	7807	225	80011	151	80075	153	80077	177	80254	143	80256	143
7635	209	7808	225	80011	153	80075	155	80077	177	80254	151	80256	143
7635	212	7809	225	80011	153	80075	155	80078	139	80254	151	80256	147
7636	183	7817	225	80011	153	80075	159	80078	139	80254	153	80256	147
7636	184	7818	225	80011	155	80075	159	80078	141	80254	153	80256	147
7636	184	7851	198	80011	155	80075	159	80078	141	80254	155	80256	151
7636	187	7852	198	80011	169	80075	161	80078	143	80254	155	80256	151
7636	188	7882	222	80011	169	80075	161	80078	143	80254	159	80256	153
7636	189	7883	222	80011	169	80075	161	80078	151	80254	159	80256	153
7636	190	7886	189	80011	171	80075	169	80078	151	80254	161	80256	155
7636	191	7887	189	80011	171	80075	169	80078	153	80254	161	80256	155
7636	192	7888	190	80011	171	80075	169	80078	153	80254	169	80256	159
7636	212	7889	190	80011	175	80075	171	80078	155	80254	169	80256	159
7637	184	7890	191	80011	175	80075	171	80078	155	80254	171	80256	161
7637	184	7891	191	80011	175	80075	171	80078	159	80254	171	80256	161
7637	187	7892	192	80011	177	80075	175	80078	159	80254	175	80256	165
7637	188	7893	192	80011	177	80075	175	80078	161	80254	175	80256	165
7637	189	7894	188	80011	177	80075	175	80078	161	80254	177	80256	165
7637	190	7895	188	80036	225	80075	177	80078	169	80254	177	80256	169
7637	191	7896	189	80053	139	80075	177	80078	169	80255	139	80256	169
7637	192	7897	189	80053	139	80075	177	80078	171	80255	139	80256	171
7637	209	7898	190	80053	141	80076	139	80078	171	80255	141	80256	171
7637	212	7899	190	80053	141	80076	139	80078	175	80255	141	80256	175
7690	188	7900	191	80053	143	80076	141	80078	175	80255	143	80256	175
7691	188	7901	191	80053	143	80076	141	80078	177	80255	143	80256	177
7702	184	7902	192	80053	151	80076	143	80078	177	80255	151	80256	177
7703	184	7903	192	80053	151	80076	143	80155	186	80255	151	80257	139
7706	184	7904	197	80053	153	80076	151	80156	184	80255	153	80257	139
7707	184	7905	197	80053	153	80076	151	80157	184	80255	153	80257	139
7712	184	7906	198	80053	155	80076	153	80158	184	80255	155	80257	139
7713	184	7907	198	80053	155	80076	153	80159	184	80255	155	80257	141

Cod.	Pag.	Cod.	Pag.	Cod.	Pag.	Cod.	Pag.	Cod.	Pag.	Cod.	Pag.	Cod.	Pag.
80257	141	80494	139	80639	15	80714	225	80820	54	80925	226	81022	223
80257	141	80494	139	80640	15	80715	225	80821	54	80926	226	81023	223
80257	141	80494	141	80641	15	80716	225	80822	54	80927	226	81024	223
80257	143	80494	141	80642	15	80717	225	80857	222	80928	226	81025	223
80257	143	80494	143	80643	15	80718	225	80858	222	80929	226	81026	223
80257	143	80494	143	80644	15	80749	42	80859	222	80930	226	81027	223
80257	143	80494	147	80645	15	80753	10	80860	222	80931	226	81028	223
80257	143	80494	147	80646	15	80754	23	80861	222	80932	226	81029	223
80257	143	80494	165	80647	15	80755	17	80862	222	80933	226	81030	223
80257	147	80494	165	80648	13	80756	17	80863	222	80934	226	81031	225
80257	147	80495	139	80649	13	80757	17	80864	222	80935	226	81032	226
80257	151	80495	139	80650	12	80758	20	80865	222	80936	226	81043	139
80257	151	80495	141	80651	12	80759	20	80866	222	80937	226	81045	141
80257	153	80495	141	80652	17	80760	23	80867	222	80938	226	81047	139
80257	153	80495	147	80653	17	80761	23	80868	222	80939	226	81049	139
80257	155	80495	147	80654	17	80762	23	80869	222	80940	226	81050	139
80257	155	80495	165	80655	17	80764	12	80870	222	80941	226	81051	139
80257	159	80495	165	80656	17	80765	12	80871	222	80953	223	81052	141
80257	159	80499	147	80657	17	80766	12	80873	222	80958	55	81053	151
80257	161	80500	147	80658	18	80767	12	80874	222	80959	55	81054	151
80257	161	80501	147	80659	18	80768	12	80875	222	80960	55	81055	151
80257	165	80514	141	80660	18	80769	12	80876	222	80961	55	81056	151
80257	165	80515	141	80662	21	80770	12	80877	222	80962	55	81057	137
80257	169	80519	153	80663	21	80771	12	80878	222	80963	55	81058	137
80257	169	80520	153	80664	22	80772	82	80879	222	80970	82	81059	145
80257	171	80521	153	80665	22	80773	82	80880	222	80976	141	81060	145
80257	171	80522	153	80666	22	80774	82	80881	222	80978	47	81061	145
80257	175	80523	155	80667	24	80775	82	80882	222	80979	47	81062	149
80257	175	80540	159	80668	32	80776	82	80883	222	80980	47	81063	149
80257	177	80542	161	80669	32	80777	82	80884	222	80981	47	81064	149
80257	177	80546	225	80670	32	80778	26	80885	222	80982	47	81065	149
80258	141	80561	139	80671	32	80779	26	80886	222	80985	56	81066	149
80259	141	80588	10	80672	32	80780	26	80887	222	80986	56	81067	149
80260	143	80589	10	80673	32	80786	201	80888	222	80987	56	81068	149
80261	143	80590	10	80674	33	80787	42	80889	222	80988	57	81069	149
80262	149	80591	10	80675	33	80788	42	80890	223	80989	57	81135	34
80263	149	80592	10	80676	25	80789	139	80891	223	80990	57	81137	35
80264	151	80593	10	80677	25	80790	13	80892	223	80991	57	81139	35
80265	153	80609	42	80678	34	80791	13	80893	223	80992	57	81147	34
80266	155	80611	41	80679	34	80792	13	80894	223	80993	57	81148	34
80271	10	80612	10	80680	34	80793	13	80895	223	80994	57	81176	17
80322	143	80613	10	80681	42	80794	13	80896	223	80995	57	82000	88
80325	221	80614	10	80682	42	80795	13	80897	223	80996	55	82001	88
80326	221	80615	10	80683	42	80796	13	80898	223	80997	55	82002	87
80327	221	80616	10	80684	41	80797	13	80899	223	80998	55	82003	85
80377	137	80617	10	80685	41	80798	47	80900	223	80999	55	82004	85
80378	137	80618	10	80686	41	80799	47	80901	223	81000	55	82005	84
80400	137	80619	10	80687	42	80800	47	80902	223	81001	55	82010	54
80409	145	80620	10	80688	43	80801	47	80903	223	81002	24	82013	226
80410	145	80621	10	80693	221	80802	47	80904	223	81003	18	82017	71
80411	145	80622	11	80694	221	80803	47	80905	223	81004	18	82018	71
80412	145	80623	11	80695	141	80804	47	80906	223	81005	18	82019	71
80413	147	80624	11	80697	137	80805	47	80907	223	81006	21	82020	71
80414	147	80625	11	80699	137	80806	47	80908	223	81007	21	82021	71
80445	137	80626	11	80701	139	80807	47	80909	223	81008	22	82021	71
80446	137	80627	11	80702	195	80808	47	80913	225	81009	22	82022	71
80447	137	80628	11	80703	195	80809	47	80914	225	81010	22	82023	71
80448	137	80629	11	80704	195	80810	47	80915	225	81011	33	82024	71
80449	137	80630	11	80705	195	80811	47	80916	225	81012	26	82032	78
80450	137	80631	11	80706	195	80812	47	80917	225	81013	26	82033	79
80451	137	80632	11	80707	195	80813	47	80918	225	81015	222	82034	79
80453	145	80633	11	80708	195	80814	47	80919	225	81016	222	82035	32
80454	145	80634	11	80709	195	80815	47	80920	225	81017	222	82036	32
80464	145	80635	11	80710	195	80816	47	80921	226	81018	223	82037	32
80479	147	80636	11	80711	195	80817	47	80922	226	81019	223	82038	61
80485	145	80637	11	80712	141	80818	54	80923	226	81020	223	82039	61
80486	145	80638	15	80713	143	80819	54	80924	226	81021	223	82040	75

Cod.	Pag.	Cod.	Pag.	Cod.	Pag.	Cod.	Pag.	Cod.	Pag.	Cod.	Pag.	Cod.	Pag.
82041	75	82125	20	82234	70	82573	46	82715	227	82833	72	83031	167
82042	64	82126	20	82235	70	82574	46	82716	227	82841	74	83033	167
82043	64	82127	19	82236	70	82575	46	82717	227	82842	74	83035	159
82044	64	82128	19	82237	70	82576	46	82718	227	82843	74	83036	159
82045	64	82129	19	82238	70	82577	46	82719	227	82844	74	83037	161
82046	67	82130	19	82239	70	82578	43	82720	227	82845	58	83038	161
82047	67	82131	19	82240	70	82579	81	82721	227	82846	58	83039	169
82048	65	82132	19	82241	70	82580	72	82722	227	82847	58	83040	167
82049	65	82134	197	82242	70	82581	72	82726	227	82848	35	83041	169
82050	65	82135	197	82243	70	82582	72	82727	227	82849	35	83042	171
82051	65	82136	199	82244	70	82583	72	82728	227	82850	36	83043	217
82052	66	82137	199	82245	70	82584	72	82729	227	82853	72	83044	171
82053	66	82138	202	82246	70	82585	72	82730	224	82855	72	83045	159
82054	66	82139	202	82247	70	82586	72	82731	224	82857	157	83046	159
82055	66	82140	203	82248	70	82587	72	82732	224	82858	157	83047	159
82056	67	82141	203	82249	70	82588	37	82733	224	82859	157	83048	161
82057	67	82144	205	82250	70	82590	221	82734	224	82860	157	83049	161
82058	67	82145	205	82251	73	82591	221	82735	224	82861	167	83050	161
82059	67	82146	206	82252	73	82611	69	82736	224	82862	167	83052	217
82060	72	82147	206	82253	73	82612	69	82737	224	82865	167	83053	217
82061	72	82148	207	82254	73	82613	69	82738	224	82866	167	83054	217
82062	72	82149	207	82256	78	82614	69	82739	224	82867	157	83055	217
82063	72	82150	19	82258	70	82615	69	82740	224	82868	157	83056	217
82064	72	82151	19	82259	70	82616	69	82741	224	82869	157	83057	217
82065	72	82152	19	82260	70	82617	69	82742	224	82870	157	83058	217
82066	72	82154	73	82261	70	82618	69	82743	224	82871	122	83059	217
82067	72	82155	73	82262	70	82619	69	82744	224	82872	122	83060	217
82068	62	82156	73	82263	70	82620	69	82745	224	82873	68	83061	217
82069	62	82157	73	82264	73	82621	69	82746	224	82880	183	83062	217
82070	10	82173	221	82392	137	82622	69	82747	224	82882	201	83063	217
82071	10	82174	221	82404	139	82624	70	82751	46	82886	183	83064	217
82072	12	82175	221	82408	157	82625	70	82764	159	82911	78	83065	217
82073	12	82176	221	82409	157	82626	70	82764	159	82912	78	83066	217
82074	196	82177	221	82478	169	82627	70	82764	161	82913	96	83067	217
82075	196	82178	221	82505	81	82628	70	82764	161	82916	91	83068	217
82076	196	82179	221	82516	221	82629	70	82765	159	82917	96	83073	211
82077	196	82180	221	82526	74	82630	73	82765	159	82918	96	83074	211
82078	196	82181	221	82528	74	82632	13	82765	159	82919	96	83075	211
82079	196	82182	221	82529	74	82633	13	82765	161	82920	96	83076	211
82080	226	82183	221	82530	74	82640	26	82765	161	82949	26	83077	211
82081	226	82184	221	82532	65	82652	141	82765	161	82968	204	83078	211
82082	226	82201	68	82533	65	82658	58	82766	157	82970	204	83079	211
82083	222	82202	68	82534	65	82664	81	82767	157	82971	56	83081	211
82084	222	82203	68	82535	65	82680	126	82770	167	82972	204	83082	211
82085	223	82204	68	82536	66	82681	126	82771	167	82974	204	83083	211
82086	223	82205	69	82537	66	82682	78	82772	169	82976	204	83084	211
82102	17	82206	69	82538	66	82683	26	82773	171	82978	204	83085	211
82104	17	82207	69	82539	66	82695	224	82774	167	82980	204	83086	211
82105	17	82208	69	82549	137	82696	224	82775	167	82982	204	83087	211
82106	18	82215	79	82555	83	82697	224	82776	169	82984	204	83089	107
82107	17	82217	79	82556	83	82698	224	82777	171	82986	204	83090	123
82108	18	82218	79	82557	83	82699	224	82789	72	82988	204	83091	123
82109	17	82219	68	82558	83	82700	224	82797	68	82990	204	83092	123
82110	18	82220	68	82559	83	82701	224	82805	37	82992	204	83093	123
82111	24	82221	68	82560	83	82702	224	82806	39	82994	204	83094	123
82112	21	82222	68	82561	83	82703	224	82807	39	82998	11	83095	123
82113	21	82223	69	82562	83	82704	224	82808	39	82999	11	83096	123
82114	22	82224	69	82563	83	82705	224	82809	90	83003	92	83097	123
82115	22	82225	69	82564	83	82706	224	82810	90	83004	92	83098	123
82116	22	82226	69	82565	83	82707	227	82811	91	83005	93	83099	123
82118	226	82227	70	82566	83	82708	227	82812	61	83006	93	83100	123
82119	226	82228	70	82567	83	82709	227	82813	61	83007	96	83101	123
82120	226	82229	70	82568	83	82710	227	82827	75	83021	107	83110	12
82121	226	82230	70	82569	41	82711	227	82828	75	83023	169	83113	40
82122	226	82231	70	82570	41	82712	227	82829	75	83025	171	83115	59
82123	226	82232	70	82571	41	82713	227	82830	75	83027	167	83116	36
82124	20	82233	70	82572	41	82714	227	82831	75	83029	171	83117	59

Cod.	Pag.	Cod.	Pag.	Cod.	Pag.	Cod.	Pag.	Cod.	Pag.	Cod.	Pag.	Cod.	Pag.
83128	80	83231	199	83299	195	83526	210	83593	210	83761	219	83881	110
83138	80	83232	202	83300	195	83527	210	83594	214	83762	213	83882	109
83145	211	83233	202	83301	195	83528	210	83595	214	83763	213	83890	107
83155	211	83234	202	83302	36	83529	210	83606	127	83764	213	83895	83
83156	190	83235	202	83303	36	83530	210	83607	127	83765	213	83907	155
83157	190	83236	202	83304	46	83531	210	83608	127	83766	213	83911	222
83158	191	83237	202	83305	46	83532	210	83626	109	83767	213	83912	223
83159	191	83238	203	83306	46	83533	210	83640	33	83768	213	83913	223
83160	192	83239	203	83307	70	83534	210	83652	133	83769	213	83914	223
83161	192	83240	203	83309	70	83535	210	83653	133	83770	213	83915	223
83162	194	83241	203	83313	70	83536	210	83682	173	83771	213	83916	222
83163	194	83242	203	83314	70	83537	210	83683	173	83772	213	83917	222
83164	195	83243	203	83319	101	83538	210	83684	173	83773	213	83918	222
83165	195	83244	205	83357	98	83539	210	83685	173	83774	213	83919	222
83166	193	83245	205	83359	98	83540	216	83686	173	83775	213	83920	222
83167	193	83246	205	83361	99	83541	216	83687	173	83776	213	83921	222
83168	193	83247	205	83363	99	83542	216	83688	175	83777	213	83922	222
83169	193	83248	205	83372	102	83543	216	83689	175	83778	213	83923	222
83170	193	83249	205	83378	126	83544	216	83690	175	83779	213	83924	222
83171	193	83250	206	83380	100	83545	216	83691	177	83784	209	83925	222
83172	193	83251	206	83390	44	83546	216	83692	177	83785	209	83926	222
83173	193	83252	206	83391	44	83547	216	83693	177	83786	209	83927	225
83174	193	83253	206	83392	44	83548	216	83696	173	83787	209	83928	225
83175	193	83254	206	83393	44	83549	216	83697	173	83788	209	83929	225
83176	193	83255	206	83394	44	83550	216	83698	173	83789	209	83930	226
83177	193	83256	207	83395	45	83551	216	83699	173	83790	209	83931	226
83178	193	83257	207	83396	45	83552	216	83700	173	83791	209	83932	226
83179	193	83258	207	83398	38	83553	216	83701	173	83792	209	83933	226
83180	193	83259	207	83399	38	83554	216	83702	175	83793	209	83934	222
83181	193	83260	207	83410	200	83555	216	83703	175	83794	209	83958	208
83182	193	83261	207	83411	124	83556	216	83704	175	83795	209	83960	208
83183	193	83262	204	83412	124	83557	216	83705	177	83796	209	83961	208
83184	194	83263	211	83413	124	83558	214	83706	177	83797	209	83962	208
83185	194	83264	204	83414	124	83559	214	83707	177	83798	209	83963	208
83186	194	83266	188	83415	124	83560	214	83717	114	83799	209	83964	208
83187	194	83267	188	83416	124	83561	214	83718	114	83800	209	83965	208
83188	194	83268	189	83417	124	83562	214	83719	114	83801	209	83966	208
83189	194	83269	189	83418	124	83563	214	83720	114	83802	215	83967	208
83200	10	83270	190	83419	124	83564	214	83721	115	83803	215	83968	208
83201	10	83271	190	83420	124	83565	214	83722	115	83804	215	83969	208
83202	10	83272	190	83421	124	83566	214	83723	115	83805	215	83970	208
83203	10	83273	190	83422	124	83567	214	83724	115	83806	215	83971	208
83204	11	83274	190	83423	124	83568	214	83725	115	83807	215	83973	117
83205	11	83275	190	83424	124	83569	214	83726	113	83808	215	83989	157
83206	11	83276	191	83425	124	83570	214	83727	113	83809	215	83990	157
83207	11	83277	191	83441	110	83571	214	83728	113	83810	215	83991	157
83208	12	83278	191	83442	109	83572	214	83732	109	83811	215	83992	159
83209	211	83279	191	83445	133	83573	214	83733	109	83812	215	83993	159
83210	13	83280	191	83446	133	83574	220	83734	109	83813	215	83994	159
83211	13	83281	191	83449	133	83575	220	83735	109	83814	215	83995	161
83214	197	83282	192	83450	133	83576	220	83744	219	83815	215	83996	161
83215	197	83283	192	83451	133	83577	220	83745	219	83816	215	83997	161
83216	197	83284	192	83452	133	83578	220	83746	219	83817	215	83999	163
83217	197	83285	192	83462	139	83579	220	83747	219	83818	215	84000	163
83218	197	83286	192	83465	217	83580	220	83748	219	83819	215	84001	163
83219	197	83287	192	83466	137	83581	220	83749	219	83822	209	84002	163
83220	198	83288	193	83467	137	83582	220	83750	219	83823	209	84003	163
83221	198	83289	193	83468	141	83583	220	83751	219	83824	209	84005	163
83222	198	83290	193	83473	94	83584	220	83752	219	83825	209	84006	163
83223	198	83291	193	83474	94	83585	220	83753	219	83826	209	84007	165
83224	198	83292	193	83475	95	83586	220	83754	219	83827	209	84008	165
83225	198	83293	193	83476	95	83587	220	83755	219	83828	143	84009	165
83226	199	83294	194	83503	61	83588	220	83756	219	83829	143	84010	163
83227	199	83295	194	83504	61	83589	220	83757	219	83831	208	84011	165
83228	199	83296	194	83520	143	83590	220	83758	219	83860	125	84012	165
83229	199	83297	194	83524	210	83591	220	83759	219	83871	46	84013	165
83230	199	83298	195	83525	210	83592	210	83760	219	83879	109	84014	157

Cod.	Pag.	Cod.	Pag.	Cod.	Pag.	Cod.	Pag.	Cod.	Pag.	Cod.	Pag.	Cod.	Pag.
84015	157	84146	143	84303	109	84510	151	84593	137	84660	151	84729	167
84016	157	84147	143	84304	71	84511	151	84594	137	84661	151	84730	167
84017	157	84148	155	84305	71	84513	153	84595	137	84662	151	84731	167
84018	157	84150	155	84306	71	84514	153	84596	137	84663	151	84732	167
84019	159	84153	228	84307	71	84515	157	84597	137	84664	151	84733	167
84020	161	84154	228	84308	71	84516	157	84598	137	84665	151	84734	167
84021	163	84155	228	84309	221	84517	159	84599	137	84666	151	84735	167
84022	163	84156	228	84311	221	84518	159	84600	137	84667	151	84736	167
84023	163	84157	228	84316	40	84519	161	84601	137	84668	153	84737	167
84024	163	84158	228	84318	201	84520	161	84602	137	84669	153	84738	169
84025	59	84159	228	84323	16	84521	163	84603	137	84670	153	84739	169
84038	137	84160	228	84324	14	84522	165	84604	137	84671	153	84740	169
84039	137	84161	228	84325	16	84523	167	84605	137	84672	153	84741	169
84040	137	84162	228	84326	16	84524	167	84606	137	84673	153	84742	169
84041	137	84165	119	84327	50	84525	167	84607	137	84674	153	84743	169
84042	139	84166	119	84328	30	84526	167	84608	137	84675	153	84744	169
84043	141	84167	119	84329	30	84527	169	84609	137	84676	157	84745	169
84044	141	84168	119	84330	30	84528	169	84610	137	84677	157	84746	169
84045	143	84169	119	84331	31	84529	171	84611	137	84678	157	84747	169
84046	143	84180	71	84332	31	84530	171	84612	139	84679	157	84748	171
84048	167	84182	106	84333	31	84531	173	84613	139	84680	157	84749	171
84049	167	84183	106	84334	28	84532	173	84614	139	84681	157	84750	171
84050	167	84185	106	84335	28	84533	173	84615	139	84682	157	84751	171
84051	167	84190	216	84336	28	84534	173	84616	139	84683	157	84752	171
84052	167	84191	217	84337	28	84535	175	84617	139	84684	157	84753	171
84053	167	84193	219	84338	28	84536	175	84618	139	84685	157	84754	171
84054	167	84195	220	84339	28	84537	177	84619	139	84686	157	84755	171
84055	167	84196	110	84440	14	84538	177	84620	139	84687	157	84756	171
84056	169	84197	110	84442	50	84539	157	84621	139	84688	157	84757	171
84057	169	84198	109	84443	50	84540	157	84622	139	84689	157	84758	173
84058	169	84199	109	84444	124	84541	163	84623	139	84690	157	84759	173
84059	169	84203	130	84445	124	84542	33	84624	139	84691	157	84760	173
84060	171	84205	130	84446	124	84543	33	84625	139	84692	157	84761	173
84061	171	84206	130	84473	34	84544	33	84626	139	84693	157	84762	173
84062	171	84207	131	84474	118	84545	81	84627	139	84694	157	84763	173
84063	171	84208	132	84475	118	84546	81	84628	141	84695	157	84764	173
84069	63	84209	132	84476	118	84547	97	84629	141	84696	159	84765	173
84070	63	84226	33	84477	118	84548	90	84630	141	84697	159	84766	173
84071	63	84244	79	84478	118	84549	90	84631	141	84698	159	84767	173
84072	63	84245	79	84479	123	84550	91	84632	141	84699	159	84768	173
84076	173	84246	79	84480	123	84551	91	84633	141	84700	159	84769	173
84077	173	84247	79	84481	123	84552	92	84634	141	84701	159	84770	173
84078	173	84251	79	84482	123	84553	92	84635	141	84702	159	84771	173
84079	173	84253	79	84483	123	84555	93	84636	141	84703	159	84772	173
84080	175	84258	47	84485	49	84556	93	84637	141	84704	159	84773	173
84081	175	84259	47	84486	49	84557	94	84638	141	84705	159	84774	175
84082	177	84260	40	84487	48	84558	94	84639	141	84706	161	84775	175
84083	177	84270	187	84488	48	84559	95	84640	141	84707	161	84776	175
84085	118	84271	187	84490	137	84560	95	84641	141	84708	161	84777	175
84086	118	84272	187	84491	137	84563	80	84642	141	84709	161	84778	175
84091	127	84273	187	84492	137	84575	87	84643	141	84710	161	84779	175
84109	46	84274	187	84493	139	84576	84	84644	149	84711	161	84780	175
84113	131	84275	187	84494	139	84577	118	84645	149	84712	161	84781	175
84119	37	84276	187	84495	139	84578	118	84646	149	84713	161	84782	177
84120	38	84277	187	84496	141	84580	137	84647	149	84714	161	84783	177
84121	118	84278	187	84497	141	84581	137	84648	149	84715	161	84784	177
84122	118	84279	187	84498	141	84582	137	84649	149	84718	167	84785	177
84123	118	84280	187	84499	145	84583	137	84650	149	84719	167	84786	177
84124	37	84281	187	84500	137	84584	137	84651	149	84720	167	84787	177
84128	27	84282	187	84501	137	84585	137	84652	149	84721	167	84788	177
84130	27	84283	187	84502	137	84586	137	84653	149	84722	167	84789	177
84131	106	84284	187	84503	145	84587	137	84654	149	84723	167	84800	111
84132	15	84285	187	84505	147	84588	137	84655	149	84724	167	84801	111
84133	15	84286	187	84506	149	84589	137	84656	149	84725	167	84802	111
84134	216	84287	187	84507	149	84590	137	84657	149	84726	167	84803	111
84135	219	84288	187	84508	149	84591	137	84658	149	84727	167	84804	111
84136	220	84289	187	84509	149	84592	137	84659	149	84728	167	84805	111

Cod.	Pag.
84806	111
84807	111
84808	110
84809	110
84810	110
84811	110
84814	78
84816	102
84817	101
84818	100
84819	218
84820	218
84821	218
84822	218
84823	218
84824	218
84825	218
84826	218
84827	218
84828	218
84829	218
84830	218
84837	212
84838	212
84839	212
84840	212
84841	212
84842	212
84843	212
84844	212
84845	212
84846	212
84847	212
84848	212
84849	212
84850	212
84851	212
84852	212
84853	212
84854	212
84855	212
84856	212
84857	212
84862	212
84863	212
84864	212
84865	81
84868	81
84870	34
84875	137
84876	137
84877	137
84878	137
84883	139
84884	139
84887	141
84888	141
84891	149
84892	149
84893	149
84894	149
84899	151
84900	151
84903	153
84904	153
84907	167
84908	167
84909	167
84910	167
84915	169
84916	169
84919	171
84920	171
84923	173
84924	173
84925	173
84926	173
84931	175
84932	175
84936	177
84937	177
84940	118
84941	118
84942	118
84943	118
84944	118
84945	118
84946	118
84947	118
84948	118
84949	118
84950	118
84951	118
84952	118
84953	118
84954	118
84955	118
84956	118
84957	118
84961	50
84979	157
84980	157
84981	157
84982	157
84983	159
84984	159
84985	161
84986	161
84994	108
84995	108
84996	108
84997	108
84998	108
84999	108
85000	108
85001	108
85002	85
85003	85
85004	84
85005	88
85006	88
85007	87
85009	53
85031	84
85032	87
85063	60
85064	60
85065	122
85066	122
85067	83
85068	78
85069	78
85070	78
85071	78
85072	78
85073	78
85074	79
85075	79
85076	79
85077	79
85078	79
85079	79
85080	86
85081	86
85082	89
85083	89
85084	86
85085	86
85086	89
85087	89
85088	218
85089	218
85090	226
85091	226
85092	226
85093	53
85094	53
85095	53
85096	81
85097	53
85098	53
85099	53
85100	53
85101	50
85108	10
85109	10
85110	12
85111	12
85112	13
85113	13
85114	15
85115	15
85116	187
85117	188
85118	189
85119	190
85120	190
85121	190
85122	190
85123	192
85124	192
85125	192
85126	192
85127	193
85128	193
85129	193
85130	193
85131	194
85132	194
85133	194
85134	195
85135	195
85136	195
85137	197
85138	198
85139	199
85140	187
85141	221
85142	222
85143	222
85144	222
85145	222
85146	222
85147	222
85148	222
85149	222
85150	223
85151	223
85152	223
85153	223
85154	223
85155	223
85156	223
85157	225
85158	226
85159	226
85160	226
85161	226
85162	226
85163	226
85164	215
85165	215
85166	59
85167	59
85168	59
85169	59
85170	187
85171	191
85172	191
85173	191
85174	191
85180	137
85181	137
85182	139
85183	141
85184	127
85185	127
85186	67
85195	213
85196	213
85198	213
85199	213
85202	139
85202	141
85202	151
85202	153
85202	159
85202	161
85202	169
85202	171
85202	175
85202	177
85203	139
85203	141
85203	151
85203	153
85203	169
85203	171
85203	175
85203	177
85204	139
85204	141
85204	147
85204	165
85206	159
85206	161
85215	27
85217	149
85218	149
85219	149
85220	149
85221	149
85222	149
85223	149
85224	149
85225	151
85226	151
85227	151
85228	151
85229	153
85230	153
85231	153
85232	153
85233	155
85234	155
85235	97
85237	112
85238	112
85239	52
85240	51
85241	29
85242	29
85246	143
85247	143
85248	143
85249	143
85250	143
85251	143
85252	143
85253	143
85254	143
85255	143
85256	143
85257	143
85258	143
85259	143
85260	143
85261	143
85262	143
85263	143
85264	155
85265	155
85266	155
85267	155
85268	155
85269	155
85270	155
85271	155
85272	100
85273	101
85274	102
85275	51
85308	121
85309	121
85337	65
85338	65
85339	65
85340	65
85346	71
85347	71
85348	71
85349	71
85355	116
85356	116
85357	116
85358	116
85374	103
85375	104
85376	105
85377	103
85378	104
85379	105
85381	46
85416	76
85417	76
85418	76
85419	76
85420	76
85421	76
85422	76
85423	76
85424	77
85425	77
85426	77
85427	77
85428	76
85429	76
85430	76
85431	76
85435	77
85436	77
85441	173
85443	173
85445	173
85446	173
85447	173
85448	173
85449	173
85450	173
85451	175
85452	175
85453	175
85454	175
85455	177
85456	177
85457	177
85458	177
85459	103
85460	104
85461	105
85462	72
85463	72
85464	72
85465	72
85466	72
85467	103
85468	104
85469	105
85470	46
85473	120
85475	193
85476	117
85477	193
85479	193
85481	193
85483	194
85484	109
85485	194
85486	109
85487	194
85488	109
85489	194
85491	195
85493	195
85495	195
85497	195
85499	211
85501	211
85503	211
85505	211
85515	214
85517	214
85519	214
85521	214
86717	100
86718	101
86719	102
86726	109
86727	78
86728	78

La riproduzione anche parziale del presente catalogo è vietata a termine di legge

La Tecom si riserva il diritto di apportare, ai disegni e alle dimensioni dei prodotti illustrati nel catalogo, qualsiasi modifica richiesta dallo sviluppo evolutivo

Per ulteriori informazioni rivolgersi al nostro Ufficio Tecnico

TECOM S.r.l.
Via A.M. Ampére, 43 - 42017 Novellara (RE) - Italy
Tel.: (+39) 0522-651203 Fax.: (+39) 0522-756251
Web: http://www.tecomsrl.it e-mail: info@tecomsrl.it